AENK4L0B.book Page 80 Thursday, August 29, 2019 10:31 AM

D-5 Sơ đồ mạch điện hệ thống đèn nội thất

AENK4L0B910E014

<1>: Model hộp cầu chì
<2>: Model J/B

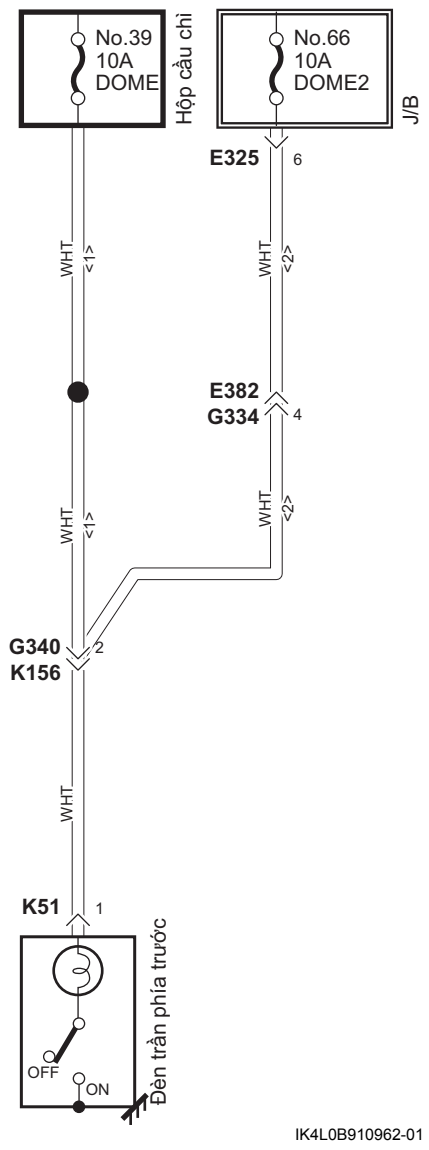

IK4L0B910962-01

AENK4L0B.book Page 81 Thursday, August 29, 2019 10:31 AM

D-6 Sơ đồ mạch điện hệ thống đèn xi nhan và đèn cảnh báo nguy hiểm (RHD)

AENK4L0B910E015

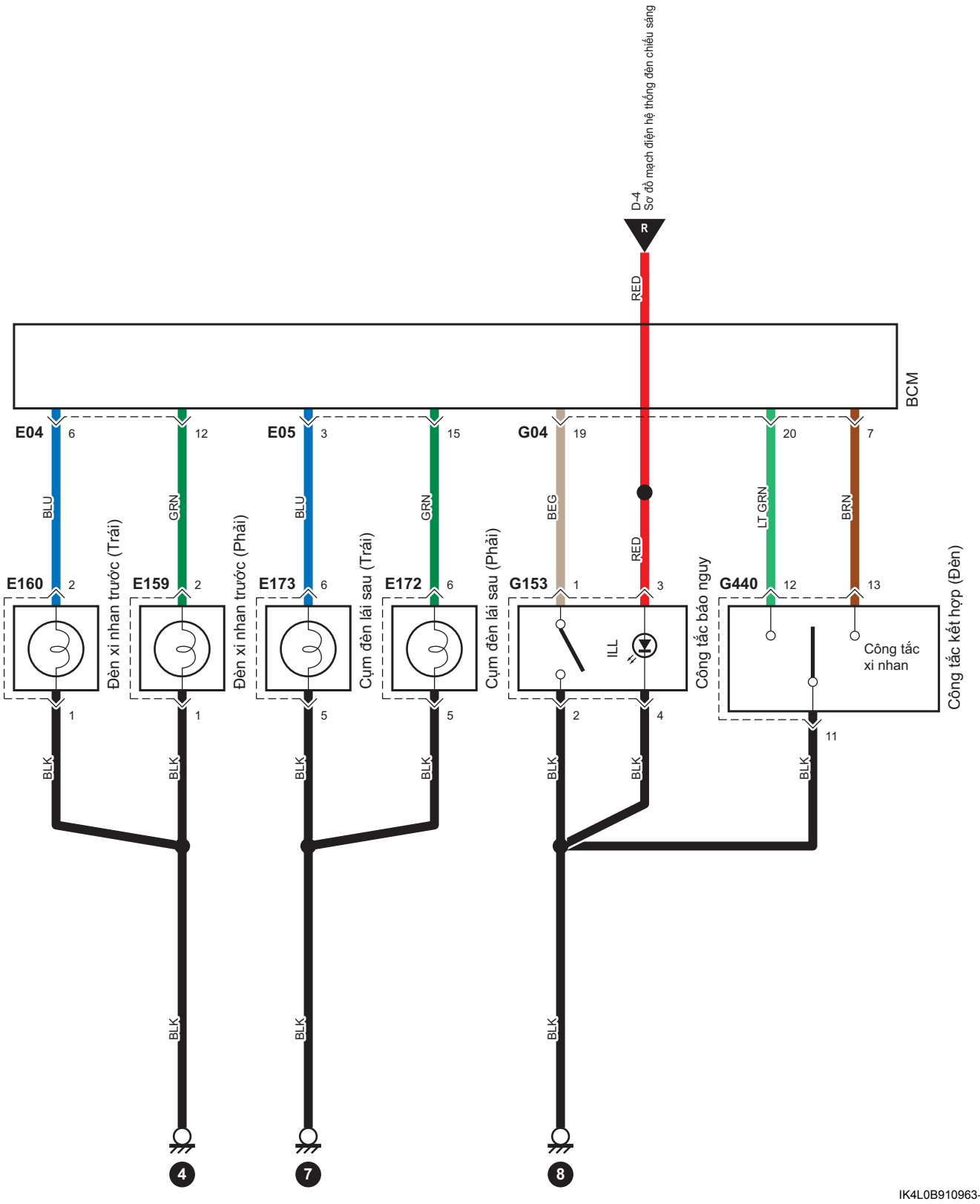

IK4L0B910963-02