AENK4L0B.book Page 81 Thursday, August 29, 2019 10:31 AM

D-6 Sơ đồ mạch điện hệ thống đèn xi nhan và đèn cảnh báo nguy hiểm (RHD)

AENK4L0B910E015

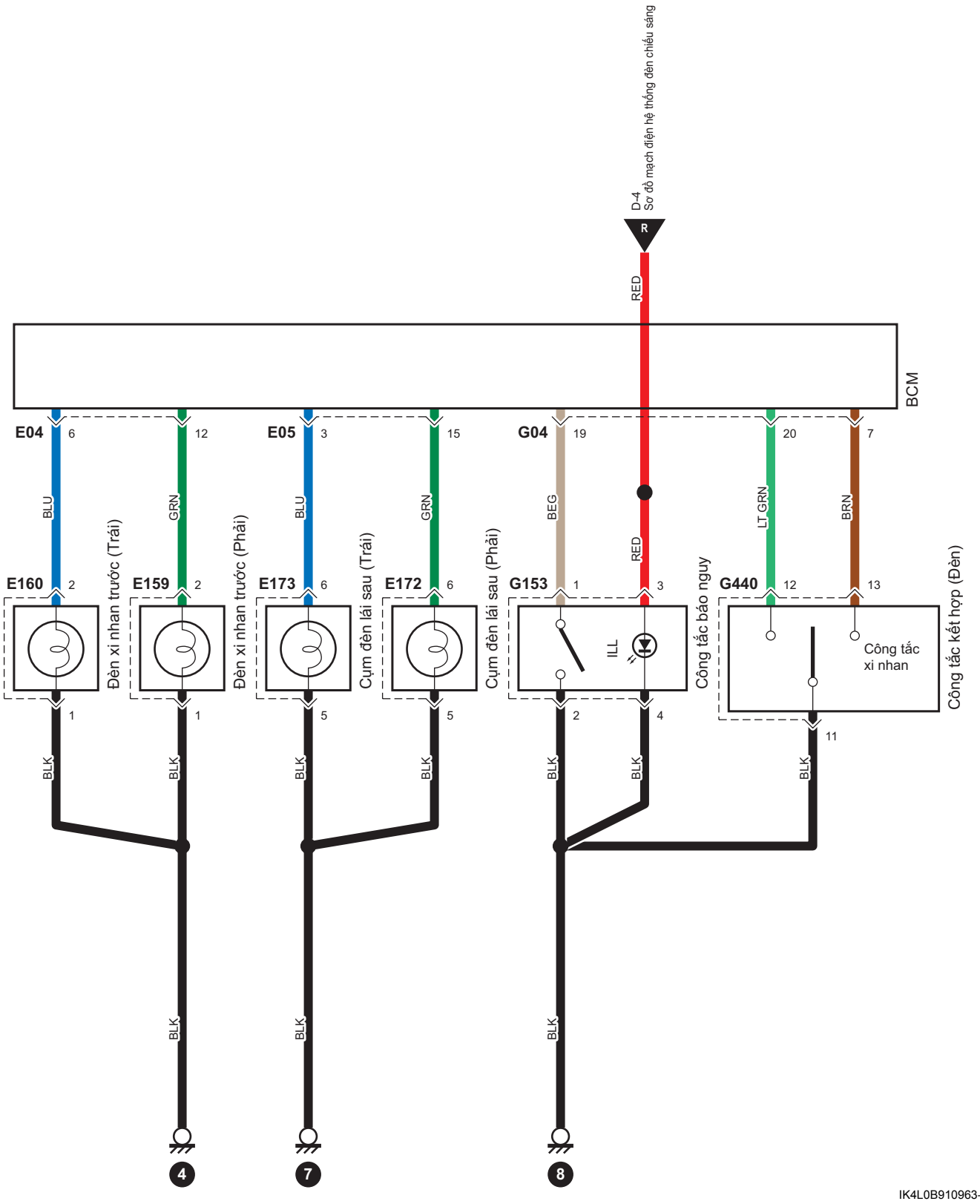

IK4L0B910963-02

AENK4L0B.book Page 82 Thursday, August 29, 2019 10:31 AM

D-6 Sơ đồ mạch điện hệ thống đèn xi nhan và đèn cảnh báo nguy hiểm (LHD)

AENK4L0B910E034
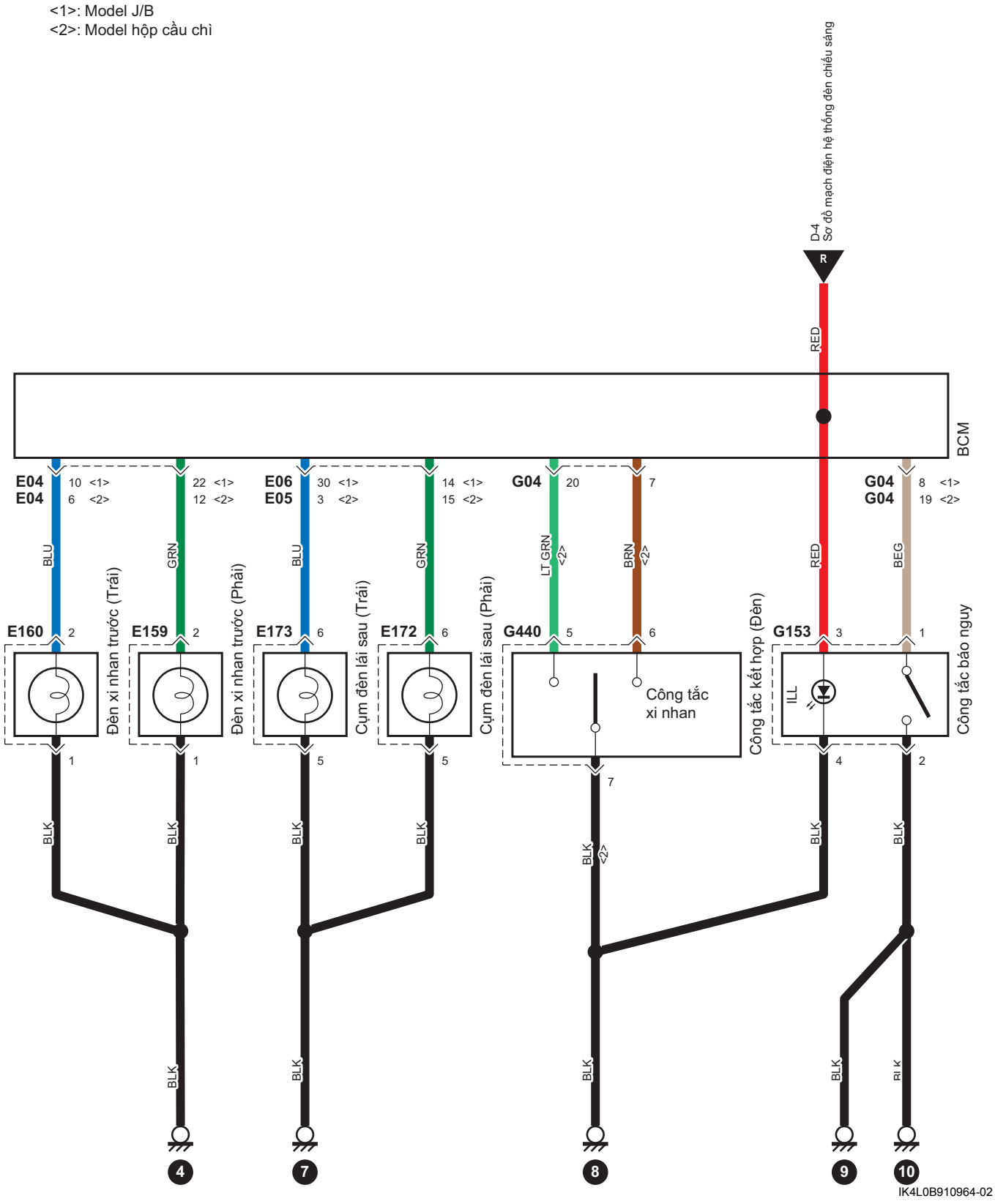
<1>: Model J/B
<2>: Model hộp cầu chì