AENK4L0B.book Page 10 Thursday, August 29, 2019 10:31 AM

Tình trạng	Nguyên nhân có thể	Sửa chữa / Mục tham khảo
(Các) DRL không sáng (nếu được trang bị)	Bóng đèn cháy	*Thay bóng đèn.*
	Mạch hệ thống bị lỗi (bao gồm các rơ-le và cầu chì)	*Sửa chữa mạch và thay rơ-le và/hoặc cầu chì.*
	Công tắc đèn và công tắc xi nhan bị lỗi	*Tham khảo "Kiểm tra công tắc đèn và công tắc xi nhan" (Trang 9B-21).*
	BCM bị lỗi (model có trang bị hệ thống điều khiển đèn pha/cos tự động)	*Tham khảo "Kiểm tra BCM và mạch của nó (Model có J/B)" trong Phần 10B (Trang 10B-21).*
Các đèn lùi xe không sáng	Mạch hệ thống bị lỗi (bao gồm các rơ-le và cầu chì)	*Sửa mạch điện.*
	Bóng đèn cháy	*Thay bóng đèn.*
	Công tắc đèn lùi xe bị lỗi	*Tham khảo "Kiểm tra công tắc đèn lùi xe" trong Phần 5B (Trang 5B-9).*
Các đèn phanh không sáng	Mạch hệ thống bị lỗi (bao gồm các rơ-le và cầu chì)	*Sửa mạch điện.*
	Bóng đèn cháy	*Thay bóng đèn.*
	Công tắc đèn phanh bị lỗi	*Tham khảo "Kiểm tra công tắc đèn phanh trên xe" trong Phần 4A (Trang 4A-13).*
Đèn xi nhan / đèn cảnh báo nguy hiểm không nhấp nháy	BCM bị lỗi	• *Model không trang bị hệ thống điều khiển đèn pha/cos tự động: ☞(Trang 10B-31)* • *Model có trang bị hệ thống điều khiển đèn pha/cos tự động: ☞(Trang 10B-21)*
	Mạch hệ thống bị lỗi (bao gồm các rơ-le và cầu chì)	*Sửa mạch điện.*
	Bóng đèn cháy	*Thay bóng đèn.*
	Công tắc đèn và công tắc xi nhan bị lỗi	*Tham khảo "Kiểm tra công tắc đèn và công tắc xi nhan" (Trang 9B-21).*
	Công tắc báo nguy bị lỗi	*Tham khảo "Kiểm tra công tắc cảnh báo nguy hiểm" (Trang 9B-23).*

DTC B1A80

AENK4L0B9204006

Điều kiện phát hiện lỗi DTC và khu vực có sự cố

Điều kiện phát hiện lỗi DTC	Khu vực có sự cố
B1A80: Hoạt động công tắc đèn và công tắc xi nhan Lỗi bên trong công tắc đèn và công tắc xi nhan	Công tắc đèn và công tắc xi nhan

Quy trình xác nhận DTC

1) Xoay công tắc máy về vị trí "ON".

Khắc phục sự cố DTC

Bước	Hành động	Có	Không
1	**Kiểm tra DTC** 1) Xóa DTC. ☞(Trang 9B-6) 2) Xoay công tắc máy về vị trí "OFF". 3) Xoay công tắc máy về vị trí "ON". 4) Kiểm tra lại DTC. *Vẫn phát hiện mã DTC B1A80?*	Thay công tắc đèn và công tắc xi nhan và kiểm tra lại DTC. ☞(Trang 9B-21)	Kết thúc. (Hỏng hóc gián đoạn.)

AENK4L0B.book Page 11 Thursday, August 29, 2019 10:31 AM

DTC B1A81 / B1A82

AENK4L0B9204007

LƯU Ý

Vì mỗi điện áp cực bị ảnh hưởng bởi điện áp bình điện nên cần kiểm tra để đảm bảo điện áp bình điện lớn hơn hoặc bằng 12 V khi công tắc máy ở vị trí "ON".

Điều kiện phát hiện lỗi DTC và khu vực có sự cố

Điều kiện phát hiện lỗi DTC	Khu vực có sự cố
B1A81: Điện áp bình điện quá thấp Điện áp mạch cấp nguồn từ cầu chì "IG1 SIG" liên tục thấp hơn 8 V trong thời gian quy định.	• Mạch / giắc cắm công tắc đèn và công tắc xi nhan • Công tắc đèn và công tắc xi nhan • Hệ thống sạc
B1A82: Điện áp bình điện quá cao Điện áp mạch cấp nguồn từ cầu chì "IG1 SIG" liên tục cao hơn 16 V trong thời gian quy định.	

Sơ đồ mạch

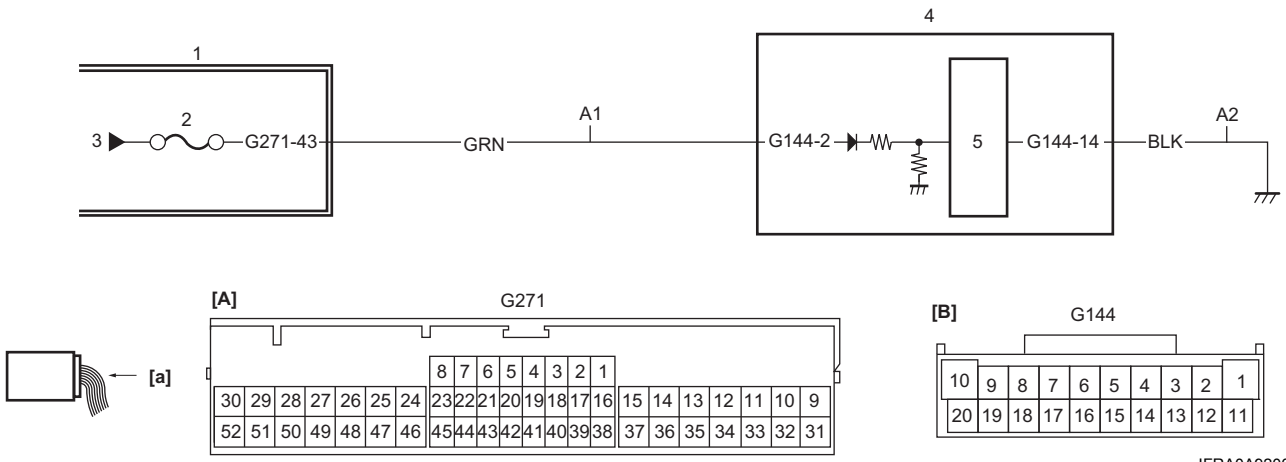

IFRA0A920007-01

[A]: Giắc cắm J/B (Góc nhìn: [a])	A2: Mạch nối đất công tắc đèn và công tắc xi nhan	3. Rơ-le IG11
[B]: Giắc cắm công tắc đèn và công tắc xi nhan (Góc nhìn: [a])	1. J/B	4. Công tắc đèn và công tắc xi nhan
A1: Mạch cấp nguồn công tắc đèn và công tắc xi nhan	2. Cầu chì "IG1 SIG"	5. CPU

Quy trình xác nhận DTC

1) Xoay công tắc máy về vị trí "ON".
2) Khởi động động cơ, nếu có thể.

Khắc phục sự cố DTC

Bước	Hành động	Có	Không
1	**Kiểm tra DTC** 1) Xóa DTC. ☞(Trang 9B-6) 2) Xoay công tắc máy về vị trí "OFF". 3) Xoay công tắc máy về vị trí "ON". 4) Kiểm tra lại DTC. *Vẫn phát hiện DTC B1A81 hoặc B1A82?*	Chuyển sang Bước 2.	Kết thúc. (Hỏng hóc gián đoạn.)