AENK4L0B.book Page 11 Thursday, August 29, 2019 10:31 AM

DTC B1A81 / B1A82

AENK4L0B9204007

LƯU Ý

Vì mỗi điện áp cực bị ảnh hưởng bởi điện áp bình điện nên cần kiểm tra để đảm bảo điện áp bình điện lớn hơn hoặc bằng 12 V khi công tắc máy ở vị trí "ON".

Điều kiện phát hiện lỗi DTC và khu vực có sự cố

Điều kiện phát hiện lỗi DTC	Khu vực có sự cố
B1A81: Điện áp bình điện quá thấp Điện áp mạch cấp nguồn từ cầu chì "IG1 SIG" liên tục thấp hơn 8 V trong thời gian quy định.	• Mạch / giắc cắm công tắc đèn và công tắc xi nhan • Công tắc đèn và công tắc xi nhan • Hệ thống sạc
B1A82: Điện áp bình điện quá cao Điện áp mạch cấp nguồn từ cầu chì "IG1 SIG" liên tục cao hơn 16 V trong thời gian quy định.	

Sơ đồ mạch

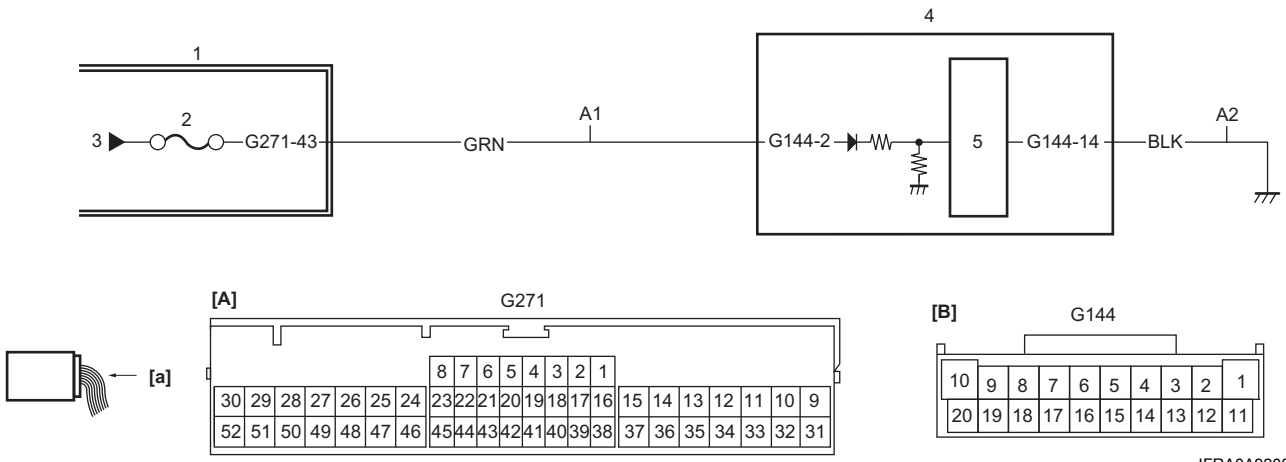

IFRA0A920007-01

[A]: Giắc cắm J/B (Góc nhìn: [a])	A2: Mạch nối đất công tắc đèn và công tắc xi nhan	3. Rơ-le IG11
[B]: Giắc cắm công tắc đèn và công tắc xi nhan (Góc nhìn: [a])	1. J/B	4. Công tắc đèn và công tắc xi nhan
A1: Mạch cấp nguồn công tắc đèn và công tắc xi nhan	2. Cầu chì "IG1 SIG"	5. CPU

Quy trình xác nhận DTC

1) Xoay công tắc máy về vị trí "ON".
2) Khởi động động cơ, nếu có thể.

Khắc phục sự cố DTC

Bước	Hành động	Có	Không
1	**Kiểm tra DTC** 1) Xóa DTC. ☞(Trang 9B-6) 2) Xoay công tắc máy về vị trí "OFF". 3) Xoay công tắc máy về vị trí "ON". 4) Kiểm tra lại DTC. *Vẫn phát hiện DTC B1A81 hoặc B1A82?*	Chuyển sang Bước 2.	Kết thúc. (Hỏng hóc gián đoạn.)

AENK4L0B.book Page 12 Thursday, August 29, 2019 10:31 AM

Bước	Hành động	Có	Không
2	**Kiểm tra mạch cấp nguồn và mạch nối đất công tắc đèn và công tắc xi nhan** 1) Kiểm tra để đảm bảo công tắc máy đang ở vị trí “OFF”. 2) Rút các giắc cắm “G271” và “G144”. 3) Kiểm tra xem kết nối cực tới các giắc cắm “G271” và “G144” có chính xác không. 4) Nếu các kết nối đều ỔN, hãy kiểm tra những điểm sau. • Điện trở của mạch “A1” và “A2”: dưới 1 Ω • Điện trở giữa mạch “A1” và dây nối đất: vô cực • Điện trở giữa cực mạch “A1” và cực khác tại giắc cắm “G144”: vô cực • Điện trở giữa cực mạch “A2” và cực khác tại giắc cắm “G144”: vô cực • Điện áp các mạch “A1” và “A2”: xấp xỉ 0 V (khi công tắc máy ở vị trí “ON”) *Kết quả kiểm tra có ỔN không?*	Chuyển sang Bước 3.	Sửa chữa hoặc thay thế bộ dây điện bị hỏng.
3	**Kiểm tra điện áp bộ cấp nguồn công tắc đèn và công tắc xi nhan** 1) Xoay công tắc máy về vị trí “OFF”. 2) Cắm giắc cắm “G271”. 3) Kiểm tra điện áp mạch “A1” với tốc độ động cơ là 3.000 vòng/phút. *Điện áp có nằm trong khoảng 12 – 15 V không?*	Thay công tắc đèn và công tắc xi nhan và kiểm tra lại DTC. ☞(Trang 9B-21)	Kiểm tra hệ thống sạc. ☞(Trang 1J-5)

DTC B1AA0 / B1AA1 / B1AA2 / B1AA3 / B1AA4

AENK4L0B9204008

Điều kiện phát hiện lỗi DTC và khu vực có sự cố

Điều kiện phát hiện lỗi DTC	Khu vực có sự cố
B1AA0: Mạch công tắc đèn Nếu gặp bất kỳ điều kiện nào sau đây. • Công tắc “AUTO” và công tắc “HEAD” ON cùng lúc. • Công tắc “HEAD” ON ngay cả khi công tắc “CLEARANCE” OFF.	Công tắc đèn và công tắc xi nhan
B1AA1: Công tắc đèn sương mù sau bị kẹt Công tắc đèn sương mù sau vẫn ON trong thời gian quy định.	
B1AA2: Công tắc xin vượt bị kẹt Công tắc “PASS” vẫn ON trong thời gian quy định.	
B1AA3: Mạch công tắc xi nhan Công tắc xi nhan (trái) và công tắc xi nhan (phải) ON cùng lúc.	
B1AA4: Mạch công tắc pha cos/xin vượt Công tắc pha cos và công tắc xin vượt ON cùng lúc.	

Quy trình xác nhận DTC

B1AA0

1) Xoay công tắc máy về vị trí “ON”.
2) Vận hành công tắc đèn. (“OFF” → “AUTO” → “CLEARANCE” → “HEAD”)

B1AA1

1) Xoay công tắc máy về vị trí “ON”.
2) Vận hành công tắc đèn sương mù sau. (OFF → ON)