AENK4L0B.book Page 14 Thursday, August 29, 2019 10:31 AM

Quy trình xác nhận DTC

1) Xoay công tắc máy về vị trí “ON”.

Khắc phục sự cố DTC

Bước	Hành động	Có	Không
1	**Kiểm tra DTC** *Có phát hiện (các) DTC nào khác ngoài B1AB1 không?*	Chuyển sang khắc phục sự cố DTC thích hợp.	Kết thúc. (Hỏng hóc gián đoạn.)
2	**Kiểm tra DTC** 1) Kiểm tra DTC trong cụm điều khiển ESP®. ☞(Trang 4F-15) *Có phát hiện (các) DTC nào không?*	Chuyển sang khắc phục sự cố DTC thích hợp.	Thay cụm điều khiển ESP® và kiểm tra lại DTC. ☞(Trang 4F-56)

DTC U0073

AENK4L0B9204011

Tham khảo “Khắc phục sự cố đường truyền bị ngắt” trong Phần 10H (Trang 10H-23).

DTC U0121

AENK4L0B9204012

Tham khảo “Khắc phục sự cố mất đường truyền” trong Phần 10H (Trang 10H-13).

DTC U0140

AENK4L0B9204013

Tham khảo “Khắc phục sự cố mất đường truyền” trong Phần 10H (Trang 10H-13).

DTC U0155

AENK4L0B9204014

Tham khảo “Khắc phục sự cố mất đường truyền” trong Phần 10H (Trang 10H-13).

Kiểm tra công tắc đèn và công tắc xi nhan và mạch của nó

AENK4L0B9204015

Kiểm tra điện áp và tín hiệu

Kiểm tra điện áp và/hoặc tín hiệu xung của công tắc đèn và công tắc xi nhan bằng đồng hồ đo điện áp và máy đo xung.

LƯU Ý

- **Kiểm tra để đảm bảo điện áp bình điện lớn hơn hoặc bằng 12 V.**
- **Không thể sử dụng đồng hồ đo điện áp để đo điện áp của cực có dấu hoa thị (*) vì nó là tín hiệu xung. Kiểm tra điện áp bằng máy đo xung nếu cần thiết.**

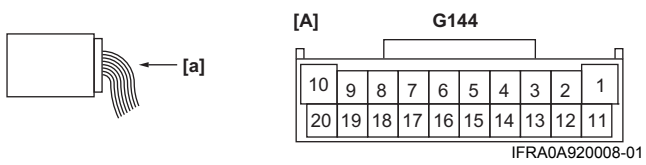

[A]: Giắc cắm công tắc đèn và công tắc xi nhan (Góc nhìn: [a])

Giắc cắm “G144”

Cực	Màu dây	Mạch	Điện áp chuẩn	Trạng thái
G144-1	WHT	Nguồn điện dự phòng	10 – 14 V	—
G144-2	GRN	Nguồn điện (IG)	10 – 14 V	Công tắc máy: “ON”
			Xấp xỉ 0 V	Ngoài trạng thái trên
G144-3*	RED	Đường truyền CAN (cao)	Tham khảo “Tín hiệu giao tiếp CAN” (Trang 9B-15).	
G144-4*	WHT	Đường truyền CAN (thấp)		
G144-14	BLK	Nối đất cho công tắc đèn và công tắc xi nhan	Xấp xỉ 0 V	—

Dạng sóng tham chiếu

Màn hình máy đo xung

Dưới đây là hiển thị dạng sóng điển hình do máy đo xung cung cấp.

AENK4L0B.book Page 15 Thursday, August 29, 2019 10:31 AM

LƯU Ý

- **Cách đọc dạng sóng được trình bày ở phía dưới.**

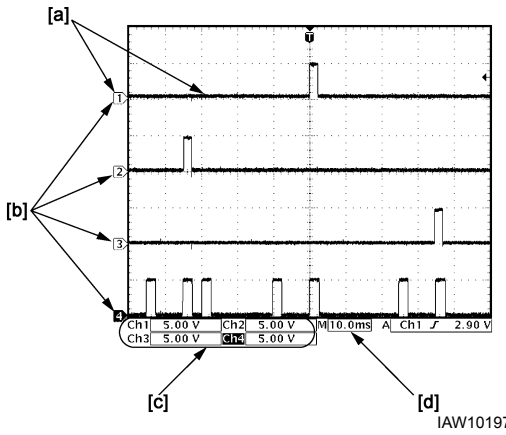

IAW101970026-01

[a]: Dạng sóng của kênh 1	[c]: VOLT/DIV của từng kênh
[b]: Mức nối đất của từng kênh	[d]: TIME/DIV

- **Dạng sóng thay đổi tùy thuộc vào điều kiện đo và thông số kỹ thuật của xe.**

Tín hiệu giao tiếp CAN

Tín hiệu giao tiếp CAN (cao) (1):

Kênh	Que đo	Số cực
1	+	G144-3
	–	G144-14

Tín hiệu giao tiếp CAN (thấp) (2):

Kênh	Que đo	Số cực
2	+	G144-4
	–	G144-14

Điều kiện đo

- Công tắc máy: “ON”

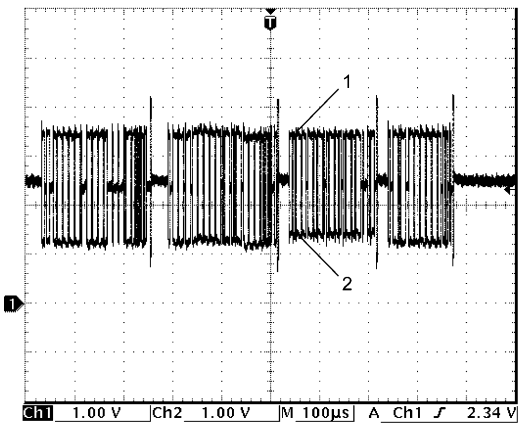

IAW101A50023-01

Hướng dẫn sửa chữa

Tháo và lắp cụm đèn pha/cos

AENK4L0B9206001

⚠ CẢNH BÁO

Bóng đèn pha/cos có thể rất nóng. Có nguy cơ bị bỏng nếu bất cẩn chạm vào bóng.

⚠ CẨN THẬN

Không chạm vào bề mặt bóng bằng tay trần. Bề mặt bóng có bụi làm giảm hiệu suất và khiến bóng đèn bị mờ khi chiếu sáng.

LƯU Ý

Sau khi thay cụm đèn pha/cos và/hoặc (các) bóng đèn pha/cos, hãy kiểm tra và điều chỉnh đèn pha/cos. ☞(Trang 9B-16)

Tháo

1) Ngắt cáp âm (–) ở bình điện.
2) Mở cửa trước.
3) Tháo các vít (1) của cụm đèn pha/cos, sau đó tháo cụm đèn pha/cos (2) bằng cách kéo theo hướng mũi tên.
4) Rút các giắc cắm của cụm đèn pha/cos.

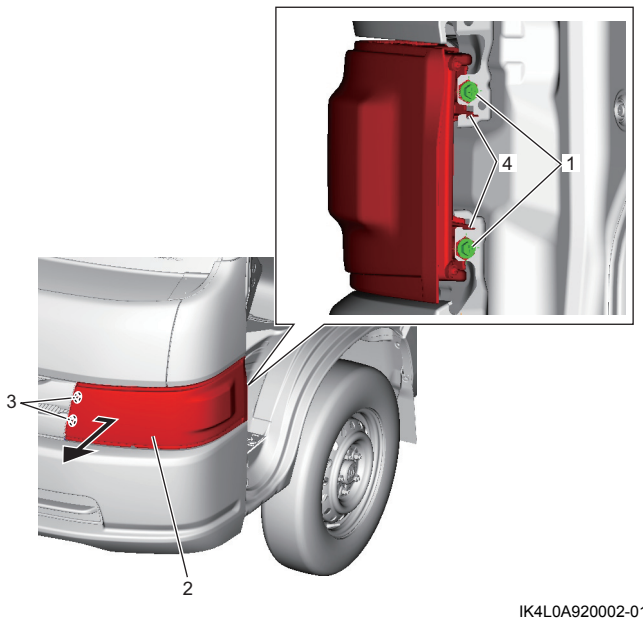

IK4L0A920002-01

3. Vấu lồi	4. Phần nhô ra