AENK4L0B.book Page 15 Thursday, August 29, 2019 10:31 AM

LƯU Ý

- **Cách đọc dạng sóng được trình bày ở phía dưới.**

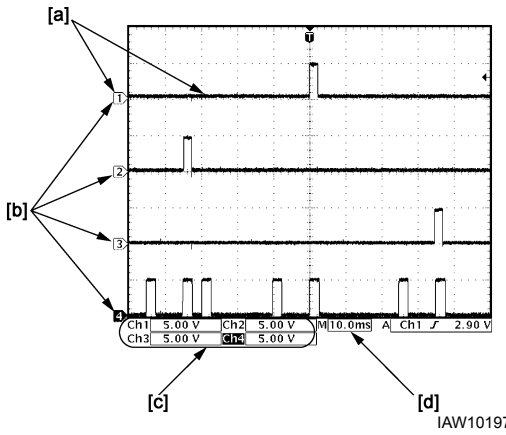

IAW101970026-01

[a]: Dạng sóng của kênh 1	[c]: VOLT/DIV của từng kênh
[b]: Mức nối đất của từng kênh	[d]: TIME/DIV

- **Dạng sóng thay đổi tùy thuộc vào điều kiện đo và thông số kỹ thuật của xe.**

Tín hiệu giao tiếp CAN

Tín hiệu giao tiếp CAN (cao) (1):

Kênh	Que đo	Số cực
1	+	G144-3
	–	G144-14

Tín hiệu giao tiếp CAN (thấp) (2):

Kênh	Que đo	Số cực
2	+	G144-4
	–	G144-14

Điều kiện đo

- Công tắc máy: “ON”

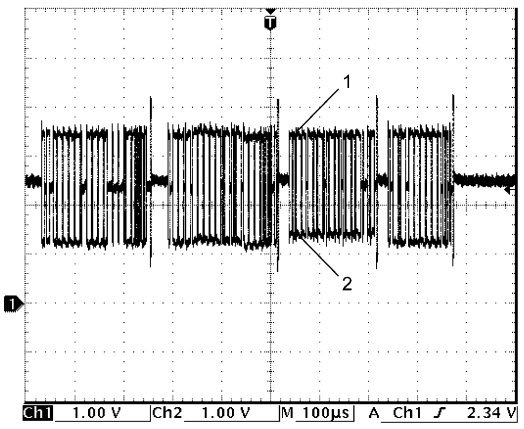

IAW101A50023-01

Hướng dẫn sửa chữa

Tháo và lắp cụm đèn pha/cos

AENK4L0B9206001

⚠ CẢNH BÁO

Bóng đèn pha/cos có thể rất nóng. Có nguy cơ bị bỏng nếu bất cẩn chạm vào bóng.

⚠ CẨN THẬN

Không chạm vào bề mặt bóng bằng tay trần. Bề mặt bóng có bụi làm giảm hiệu suất và khiến bóng đèn bị mờ khi chiếu sáng.

LƯU Ý

Sau khi thay cụm đèn pha/cos và/hoặc (các) bóng đèn pha/cos, hãy kiểm tra và điều chỉnh đèn pha/cos. ☞(Trang 9B-16)

Tháo

1) Ngắt cáp âm (–) ở bình điện.
2) Mở cửa trước.
3) Tháo các vít (1) của cụm đèn pha/cos, sau đó tháo cụm đèn pha/cos (2) bằng cách kéo theo hướng mũi tên.
4) Rút các giắc cắm của cụm đèn pha/cos.

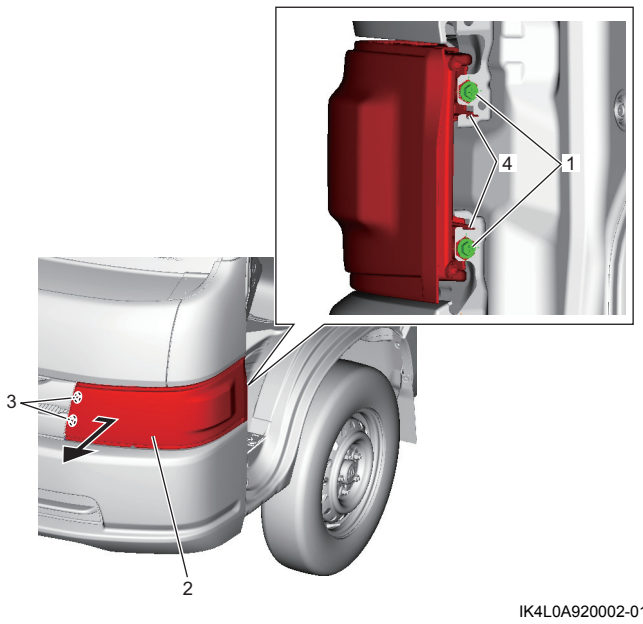

IK4L0A920002-01

3. Vấu lồi	4. Phần nhô ra