AENK4L0B.book Page 15 Thursday, August 29, 2019 10:31 AM

LƯU Ý

- **Cách đọc dạng sóng được trình bày ở phía dưới.**

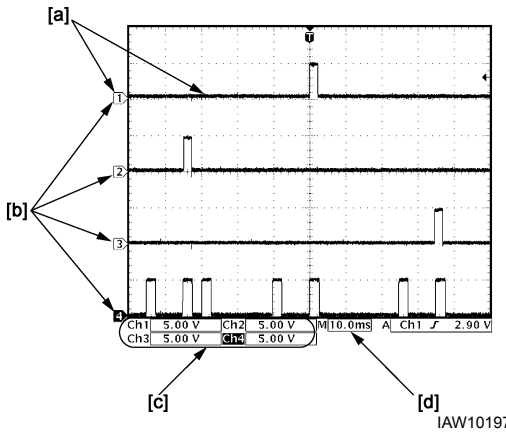

IAW101970026-01

[a]: Dạng sóng của kênh 1	[c]: VOLT/DIV của từng kênh
[b]: Mức nối đất của từng kênh	[d]: TIME/DIV

- **Dạng sóng thay đổi tùy thuộc vào điều kiện đo và thông số kỹ thuật của xe.**

Tín hiệu giao tiếp CAN

Tín hiệu giao tiếp CAN (cao) (1):

Kênh	Que đo	Số cực
1	+	G144-3
	–	G144-14

Tín hiệu giao tiếp CAN (thấp) (2):

Kênh	Que đo	Số cực
2	+	G144-4
	–	G144-14

Điều kiện đo

- Công tắc máy: “ON”

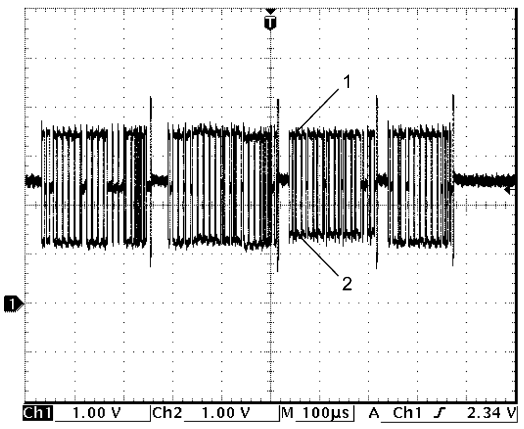

IAW101A50023-01

Hướng dẫn sửa chữa

Tháo và lắp cụm đèn pha/cos

AENK4L0B9206001

⚠ CẢNH BÁO

Bóng đèn pha/cos có thể rất nóng. Có nguy cơ bị bỏng nếu bất cẩn chạm vào bóng.

⚠ CẨN THẬN

Không chạm vào bề mặt bóng bằng tay trần. Bề mặt bóng có bụi làm giảm hiệu suất và khiến bóng đèn bị mờ khi chiếu sáng.

LƯU Ý

Sau khi thay cụm đèn pha/cos và/hoặc (các) bóng đèn pha/cos, hãy kiểm tra và điều chỉnh đèn pha/cos. ☞(Trang 9B-16)

Tháo

1) Ngắt cáp âm (–) ở bình điện.
2) Mở cửa trước.
3) Tháo các vít (1) của cụm đèn pha/cos, sau đó tháo cụm đèn pha/cos (2) bằng cách kéo theo hướng mũi tên.
4) Rút các giắc cắm của cụm đèn pha/cos.

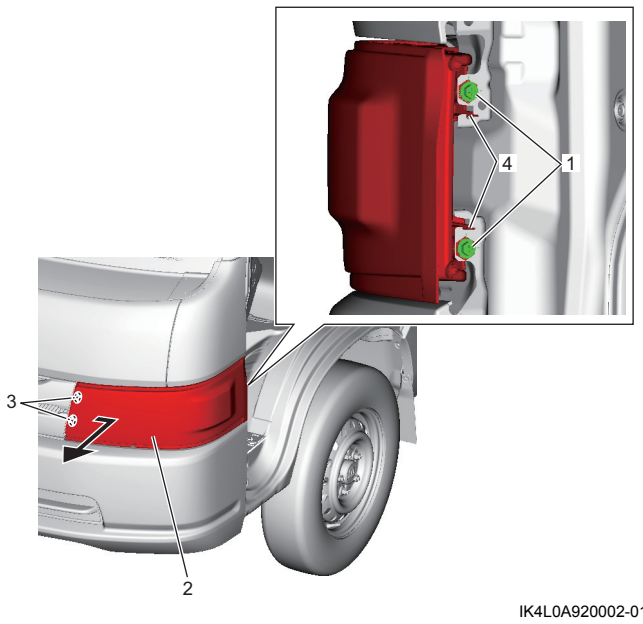

IK4L0A920002-01

3. Vấu lồi	4. Phần nhô ra

AENK4L0B.book Page 16 Thursday, August 29, 2019 10:31 AM

5) Tháo bóng đèn, nếu cần.

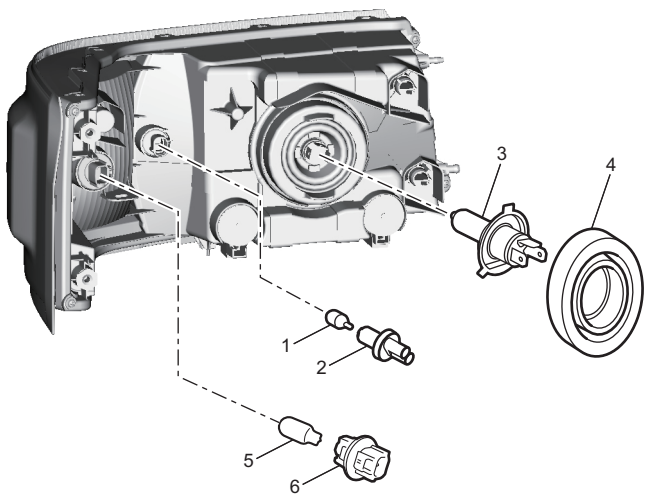

IK4L0A920003-01

1. Bóng đèn kích thước	4. Nắp chụp đui đèn
2. Đui bóng đèn kích thước	5. Bóng đèn xi nhan
3. Bóng đèn pha/cos	6. Đui bóng đèn xi nhan

Lắp

Thực hiện ngược lại quy trình tháo, lưu ý những điểm sau.

- Lắp các vấu lồi (1) trên cụm đèn pha/cos vào các lỗ của xe, và lắp các phần nhô ra (2) có khe vào ốp đỡ giữa cột trước như được minh họa trong hình.
- Siết chặt các vít cụm đèn pha/cos (3) theo thứ tự (“1” – “2”).

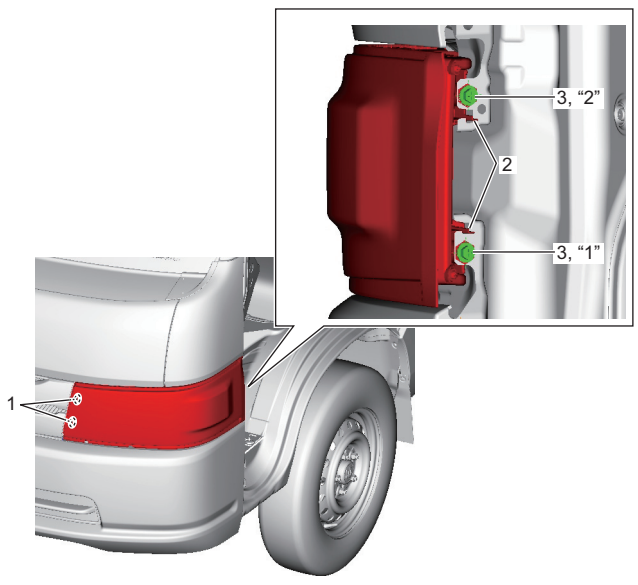

IK4L0A920004-01

Điều chỉnh hướng chiếu đèn pha/cos

AENK4L0B9206002

LƯU Ý

- **Nếu không có yêu cầu khác trong quy định của chính quyền địa phương, hãy điều chỉnh hướng chiếu đèn pha/cos bằng một trong những phương pháp được mô tả dưới đây.**
- **Sau khi thực hiện bất kỳ hoạt động bảo dưỡng nào sau đây, hãy điều chỉnh hướng chiếu đèn pha/cos.**
  - **Thay bóng đèn pha/cos**
  - **Tháo và lắp cụm đèn pha/cos**

Chuẩn bị

1) Điều chỉnh áp suất khí của tất cả các lốp theo giá trị quy định.
2) Tháo tất cả các vật tải khỏi xe.
3) Để một người nặng 75kg (165 pao) ngồi trên ghế tài xế.
4) Khởi động động cơ để nạp đầy bình điện.

Vít điều chỉnh hướng chiếu

Sử dụng vít điều chỉnh hướng chiếu như được minh họa trong hình.

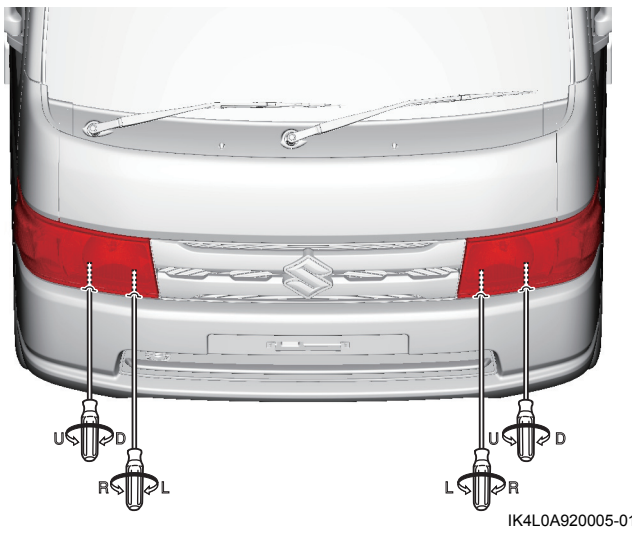

IK4L0A920005-01

Phương pháp sử dụng thiết bị kiểm tra

Làm theo những chỉ dẫn của nhà sản xuất thiết bị kiểm tra.