AENK4L0B.book Page 16 Thursday, August 29, 2019 10:31 AM

5) Tháo bóng đèn, nếu cần.

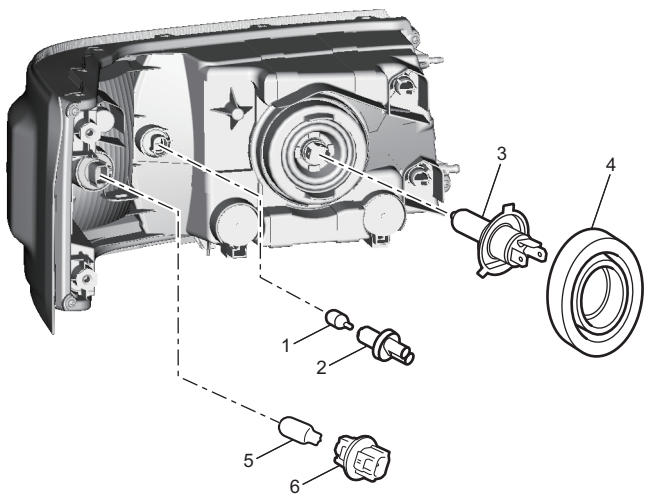

IK4L0A920003-01

1. Bóng đèn kích thước	4. Nắp chụp đui đèn
2. Đui bóng đèn kích thước	5. Bóng đèn xi nhan
3. Bóng đèn pha/cos	6. Đui bóng đèn xi nhan

Lắp

Thực hiện ngược lại quy trình tháo, lưu ý những điểm sau.

- Lắp các vấu lồi (1) trên cụm đèn pha/cos vào các lỗ của xe, và lắp các phần nhô ra (2) có khe vào ốp đỡ giữa cột trước như được minh họa trong hình.
- Siết chặt các vít cụm đèn pha/cos (3) theo thứ tự (“1” – “2”).

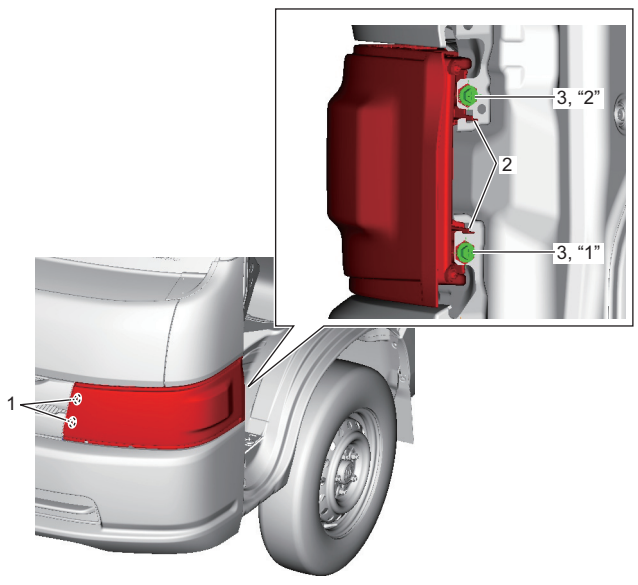

IK4L0A920004-01

Điều chỉnh hướng chiếu đèn pha/cos

AENK4L0B9206002

LƯU Ý

- **Nếu không có yêu cầu khác trong quy định của chính quyền địa phương, hãy điều chỉnh hướng chiếu đèn pha/cos bằng một trong những phương pháp được mô tả dưới đây.**
- **Sau khi thực hiện bất kỳ hoạt động bảo dưỡng nào sau đây, hãy điều chỉnh hướng chiếu đèn pha/cos.**
  - **Thay bóng đèn pha/cos**
  - **Tháo và lắp cụm đèn pha/cos**

Chuẩn bị

1) Điều chỉnh áp suất khí của tất cả các lốp theo giá trị quy định.
2) Tháo tất cả các vật tải khỏi xe.
3) Để một người nặng 75kg (165 pao) ngồi trên ghế tài xế.
4) Khởi động động cơ để nạp đầy bình điện.

Vít điều chỉnh hướng chiếu

Sử dụng vít điều chỉnh hướng chiếu như được minh họa trong hình.

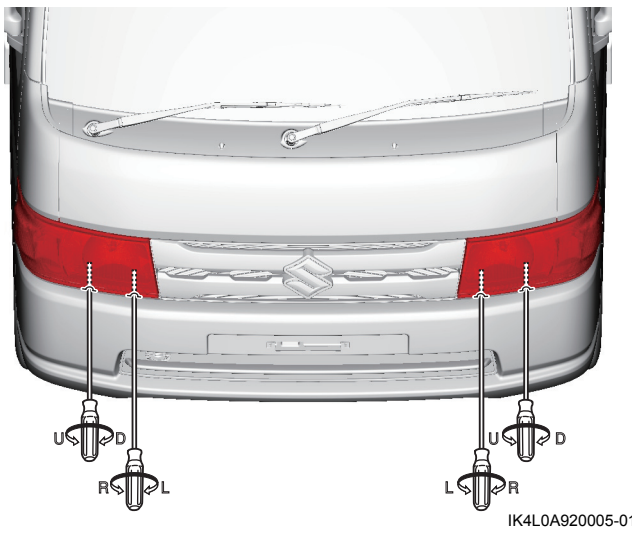

IK4L0A920005-01

Phương pháp sử dụng thiết bị kiểm tra

Làm theo những chỉ dẫn của nhà sản xuất thiết bị kiểm tra.

AENK4L0B.book Page 17 Thursday, August 29, 2019 10:31 AM

Phương pháp sử dụng màn điều chỉnh

1) Chuẩn bị màn điều chỉnh hướng chiếu như được minh họa trong hình.

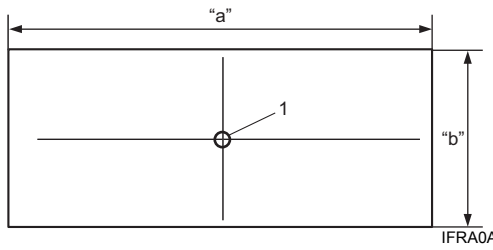

IFRA0A920035-01

"a": Khoảng 420 mm (16,5 in)	1. Tâm đèn (Tạo một lỗ ø 10 mm (ø 0,4 in).)
"b": Khoảng 350 mm (13,8 in)	

2) Đỗ xe trên sàn bằng phẳng với phần trước của xe hướng vào tấm chắn thẳng đứng (1).
3) Tạo vạch dấu (3) trên tấm chắn cao bằng vị trí tâm đèn pha/cos (2).
4) Căn thẳng lỗ tâm đèn được tạo ra trên màn (4) với dấu trên tấm chắn và cố định màn sao cho các cạnh ngang song song với bề mặt sàn.

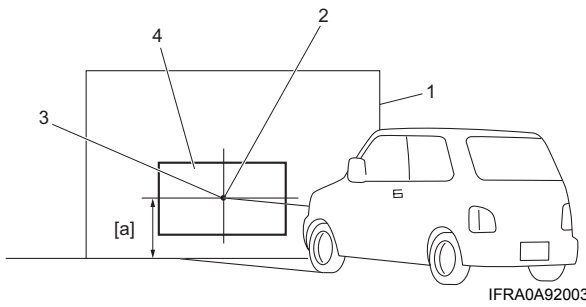

IFRA0A920036-01

[a]: Chiều cao tâm đèn pha/cos

5) Để xe cách màn (1) 10 m (33 ft) với phần trước xe đối diện thẳng với màn ([a] = [b]).

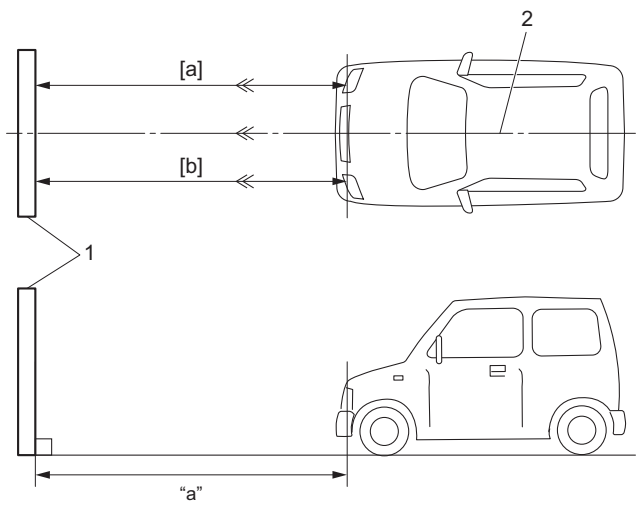

I8B701920016-02

"a": 10 m (33 ft.)	2. Phần giữa xe

6) Chặn ánh sáng từ đèn pha/cos không được điều chỉnh bằng cách đặt tấm chắn sáng ở trước đèn.
7) Bật đèn pha/cos (đèn cos).
8) Điều chỉnh trục đèn cos như trong hình minh họa.

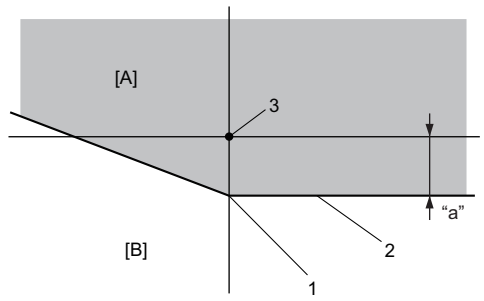

IK4L0A920006-01

[A]: Vùng tối	1. Điểm gấp khúc
[B]: Vùng sáng	2. Giới hạn sáng / tối
"a": 100 mm (3,94 in.)	3. Tâm đèn pha/cos

Tháo và lắp DRL (nếu được trang bị)

AENK4L0B9206010

Tháo

1) Rút giắc cắm khỏi DRL.
2) Tháo các vít (1), sau đó tháo DRL (2).
3) Xoay đui đèn (3) ngược chiều kim đồng hồ để tháo bóng đèn, nếu cần.

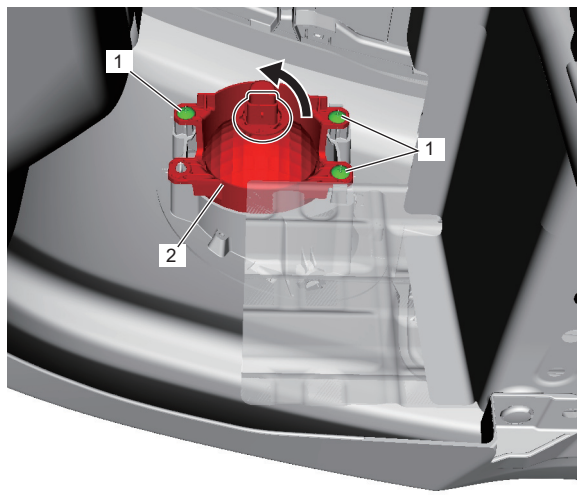

IK4L0B920006-01

4) Tháo giá đỡ DRL như sau, nếu cần.
   a) Tháo khung lắp DRL. ☞(Trang 9H-4)
   b) Tháo các vít (1), sau đó tháo giá đỡ DRL (2) theo hướng mũi tên trong khi nhả các ngàm (3).