AENK4L0B.book Page 17 Thursday, August 29, 2019 10:31 AM

Phương pháp sử dụng màn điều chỉnh

1) Chuẩn bị màn điều chỉnh hướng chiếu như được minh họa trong hình.

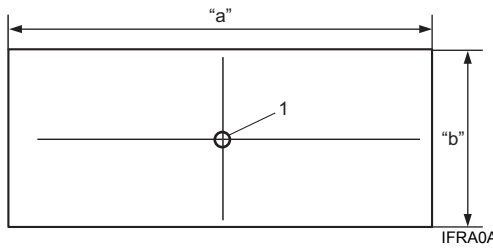

IFRA0A920035-01

"a": Khoảng 420 mm (16,5 in)	1. Tâm đèn (Tạo một lỗ ø 10 mm (ø 0,4 in).)
"b": Khoảng 350 mm (13,8 in)	

2) Đỗ xe trên sàn bằng phẳng với phần trước của xe hướng vào tấm chắn thẳng đứng (1).
3) Tạo vạch dấu (3) trên tấm chắn cao bằng vị trí tâm đèn pha/cos (2).
4) Căn thẳng lỗ tâm đèn được tạo ra trên màn (4) với dấu trên tấm chắn và cố định màn sao cho các cạnh ngang song song với bề mặt sàn.

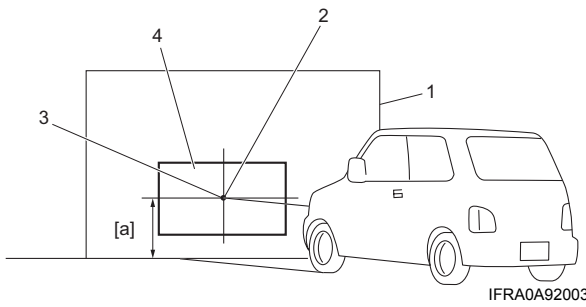

IFRA0A920036-01

[a]: Chiều cao tâm đèn pha/cos

5) Để xe cách màn (1) 10 m (33 ft) với phần trước xe đối diện thẳng với màn ([a] = [b]).

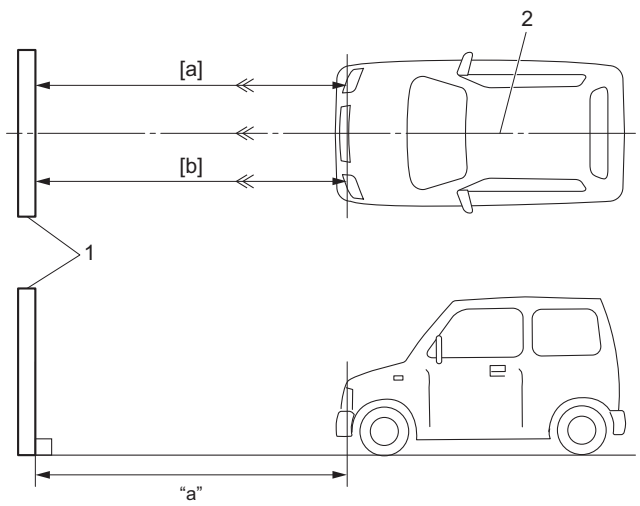

I8B701920016-02

"a": 10 m (33 ft.)	2. Phần giữa xe

6) Chặn ánh sáng từ đèn pha/cos không được điều chỉnh bằng cách đặt tấm chắn sáng ở trước đèn.
7) Bật đèn pha/cos (đèn cos).
8) Điều chỉnh trục đèn cos như trong hình minh họa.

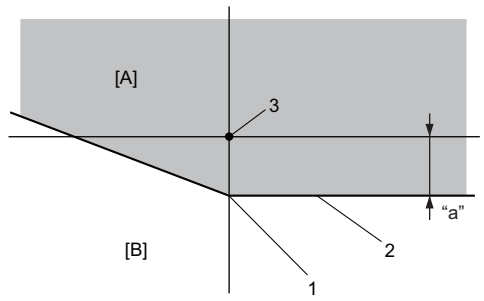

IK4L0A920006-01

[A]: Vùng tối	1. Điểm gấp khúc
[B]: Vùng sáng	2. Giới hạn sáng / tối
"a": 100 mm (3,94 in.)	3. Tâm đèn pha/cos

Tháo và lắp DRL (nếu được trang bị)

AENK4L0B9206010

Tháo

1) Rút giắc cắm khỏi DRL.
2) Tháo các vít (1), sau đó tháo DRL (2).
3) Xoay đui đèn (3) ngược chiều kim đồng hồ để tháo bóng đèn, nếu cần.

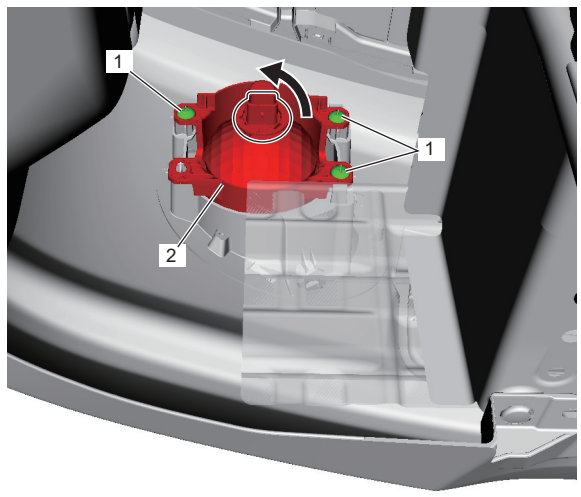

IK4L0B920006-01

4) Tháo giá đỡ DRL như sau, nếu cần.
   a) Tháo khung lắp DRL. ☞(Trang 9H-4)
   b) Tháo các vít (1), sau đó tháo giá đỡ DRL (2) theo hướng mũi tên trong khi nhả các ngàm (3).

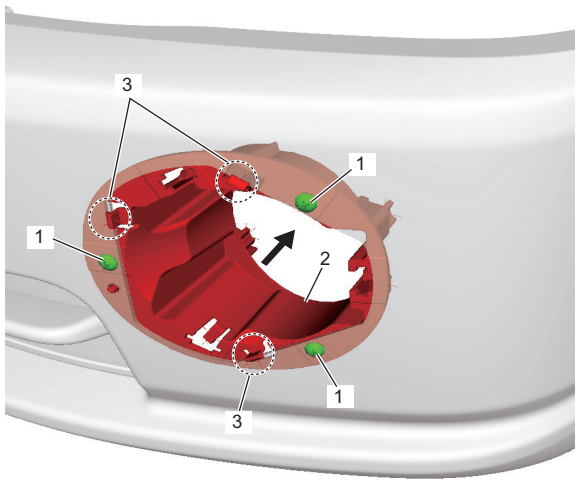

IK4L0B920007-01

Lắp

Thực hiện ngược lại quy trình tháo.

Tháo và lắp đèn sương mù sau (Nếu được trang bị)

AENK4L0B9206011

1) Rút các giắc cắm (1) và tháo theo hướng mũi tên khỏi giá đỡ đèn sương mù sau (2).
2) Tháo các đai ốc và tháo đèn sương mù sau (3).

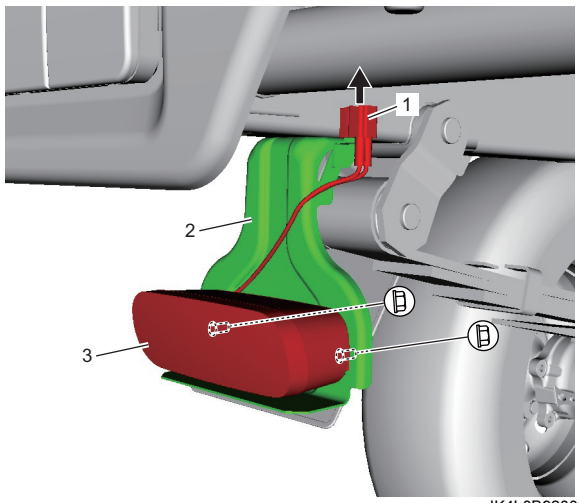

IK4L0B920008-01

3) Tháo bóng đèn như sau nếu cần.
   a) Tháo các vít (1) và tháo kính đèn (2).
   b) Tháo bóng đèn (3).

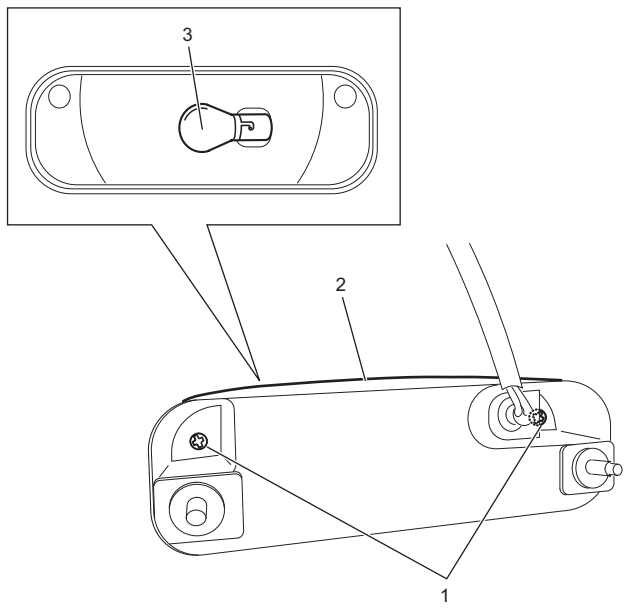

IK4L0B920009-01

4) Tháo các bu-lông và tháo giá đỡ đèn sương mù sau (1) nếu cần.

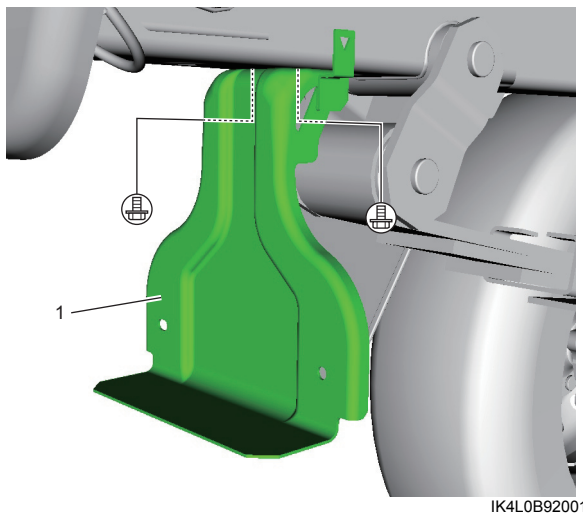

IK4L0B920010-01

Lắp

Thực hiện ngược lại quy trình tháo, lưu ý những điểm sau.

- Siết chặt các bu-lông giá đỡ đèn sương mù sau (1) theo thứ tự (“1” – “2”), nếu đã tháo.