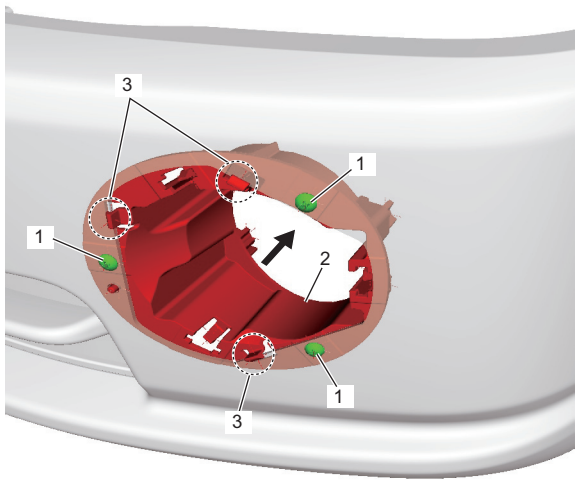

IK4L0B920007-01

Lắp

Thực hiện ngược lại quy trình tháo.

Tháo và lắp đèn sương mù sau (Nếu được trang bị)

AENK4L0B9206011

1) Rút các giắc cắm (1) và tháo theo hướng mũi tên khỏi giá đỡ đèn sương mù sau (2).
2) Tháo các đai ốc và tháo đèn sương mù sau (3).

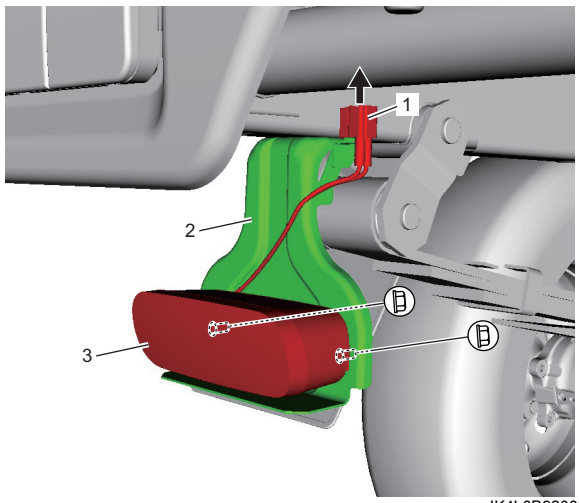

IK4L0B920008-01

3) Tháo bóng đèn như sau nếu cần.
   a) Tháo các vít (1) và tháo kính đèn (2).
   b) Tháo bóng đèn (3).

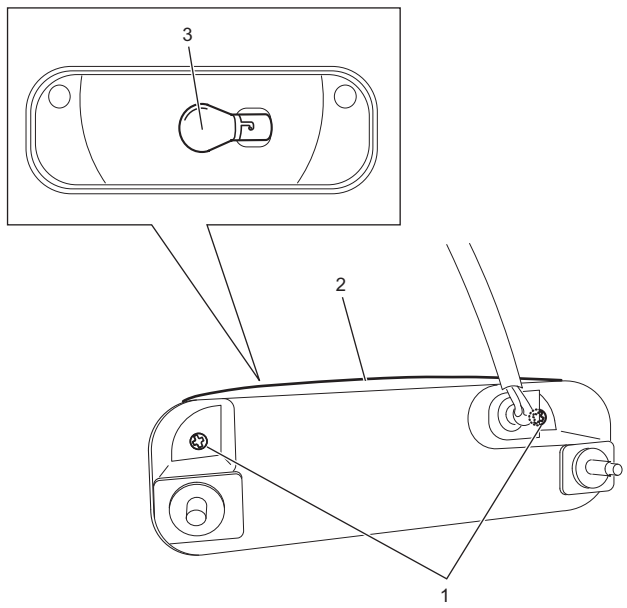

IK4L0B920009-01

4) Tháo các bu-lông và tháo giá đỡ đèn sương mù sau (1) nếu cần.

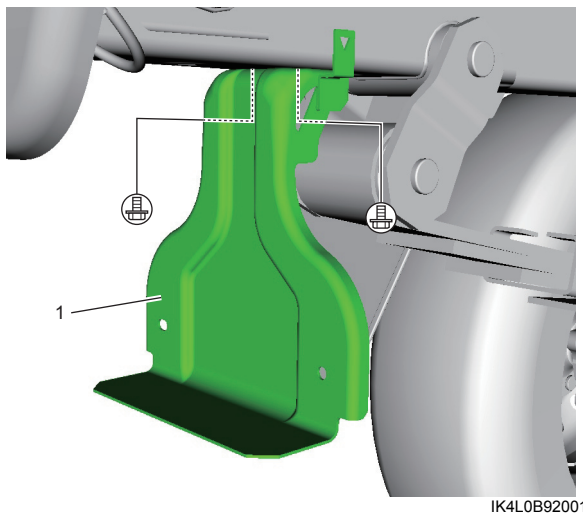

IK4L0B920010-01

Lắp

Thực hiện ngược lại quy trình tháo, lưu ý những điểm sau.

- Siết chặt các bu-lông giá đỡ đèn sương mù sau (1) theo thứ tự (“1” – “2”), nếu đã tháo.

AENK4L0B.book Page 19 Thursday, August 29, 2019 10:31 AM

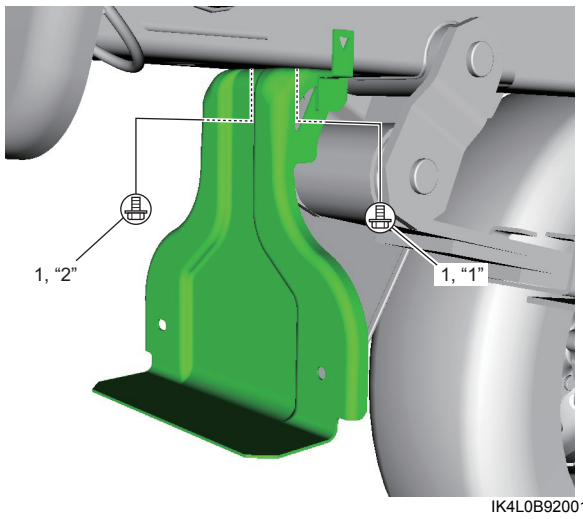

IK4L0B920011-01

- Siết các đai ốc đèn sương mù sau (1) theo thứ tự (“1” – “2”).

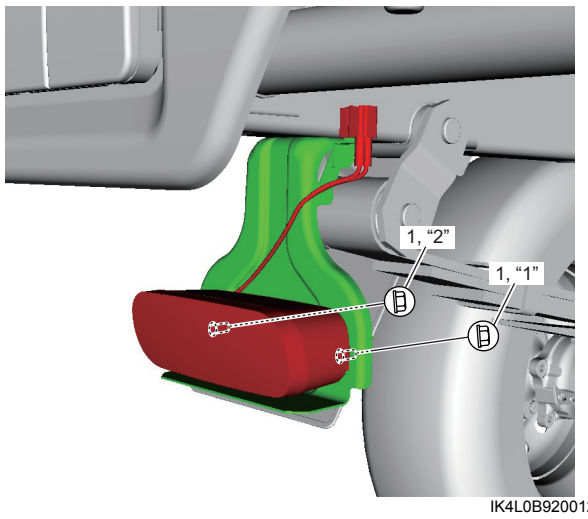

IK4L0B920012-01

Tháo và lắp đèn biển số xe

AENK4L0B9206003

Tháo

1) Ngắt cáp âm (–) ở bình điện.
2) Tháo kính đèn (1) và bóng đèn (2) của đèn biển số xe.
3) Rút giắc cắm khỏi đui đèn biển số xe (5).
4) Sử dụng tuốc-nơ-vít dẹt (3) nhấn phần khóa (4) theo hướng mũi tên “1”, sau đó tháo đui đèn biển số xe theo hướng mũi tên “2”.

Mã thị trường ngoài P42

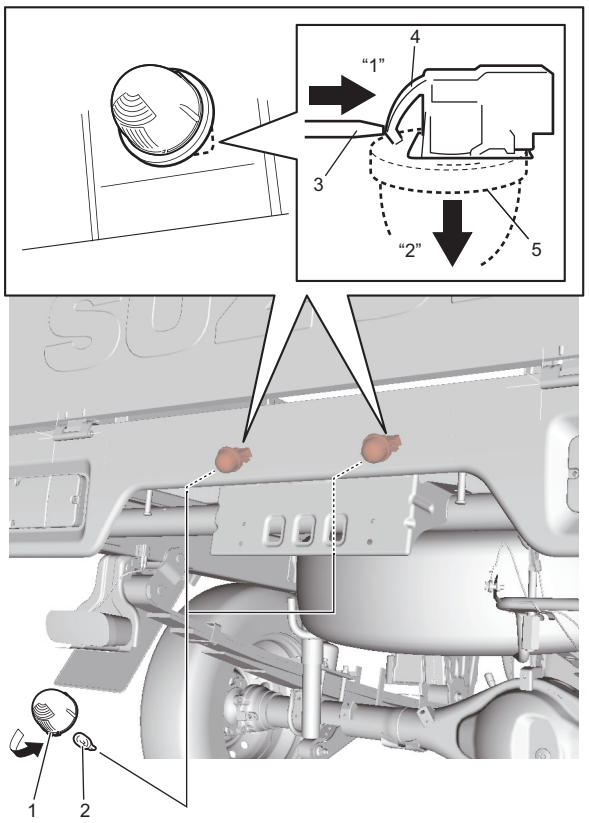

IK4L0B920013-01

Mã thị trường P42

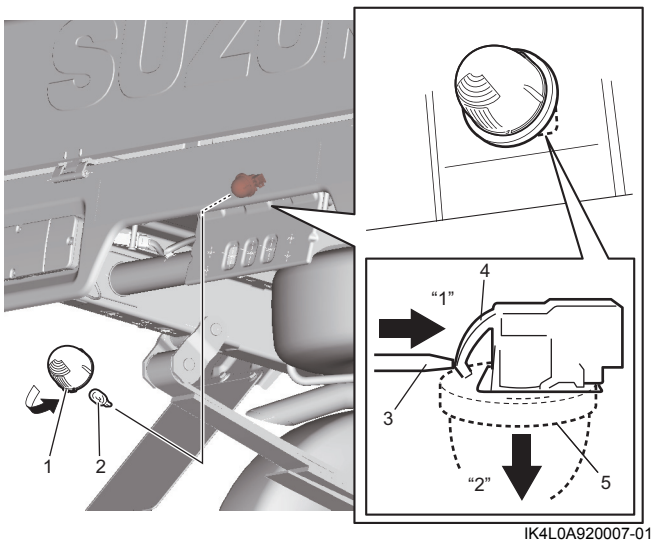

IK4L0A920007-01

Lắp

Thực hiện ngược lại quy trình tháo.