AENK4L0B.book Page 19 Thursday, August 29, 2019 10:31 AM

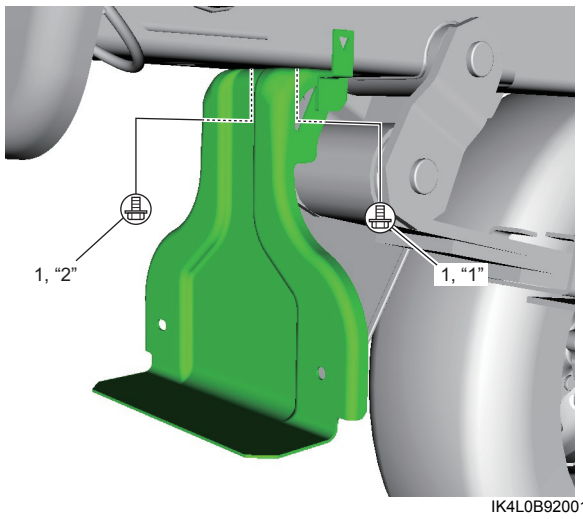

IK4L0B920011-01

- Siết các đai ốc đèn sương mù sau (1) theo thứ tự (“1” – “2”).

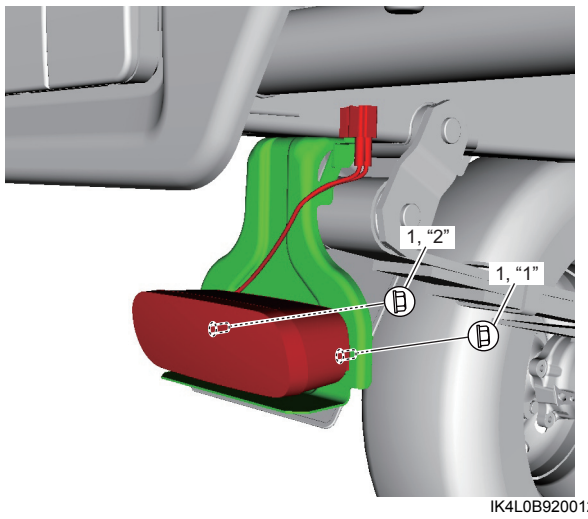

IK4L0B920012-01

Tháo và lắp đèn biển số xe

AENK4L0B9206003

Tháo

1) Ngắt cáp âm (–) ở bình điện.
2) Tháo kính đèn (1) và bóng đèn (2) của đèn biển số xe.
3) Rút giắc cắm khỏi đui đèn biển số xe (5).
4) Sử dụng tuốc-nơ-vít dẹt (3) nhấn phần khóa (4) theo hướng mũi tên “1”, sau đó tháo đui đèn biển số xe theo hướng mũi tên “2”.

Mã thị trường ngoài P42

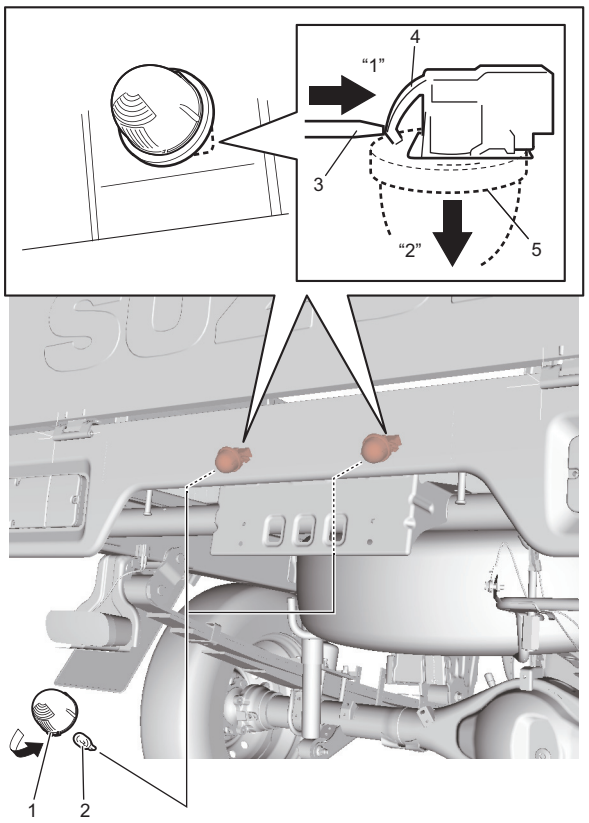

IK4L0B920013-01

Mã thị trường P42

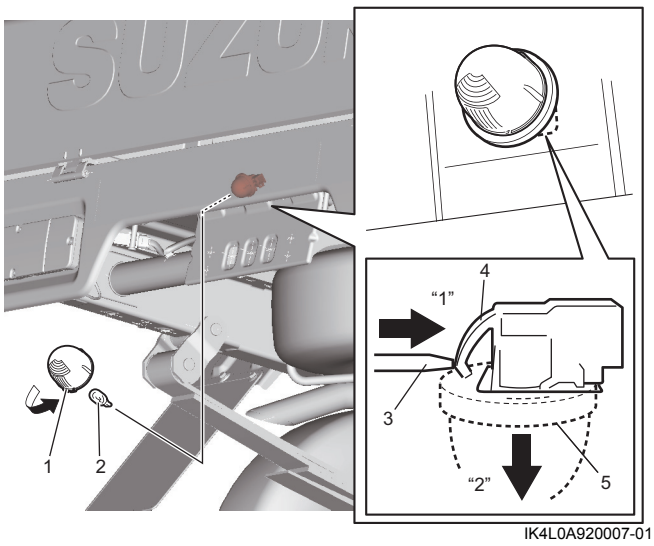

IK4L0A920007-01

Lắp

Thực hiện ngược lại quy trình tháo.

AENK4L0B.book Page 20 Thursday, August 29, 2019 10:31 AM

Tháo và lắp cụm đèn lái sau

AENK4L0B9206004

Tháo

1) Tháo các vít và tháo cụm đèn lái sau (1).

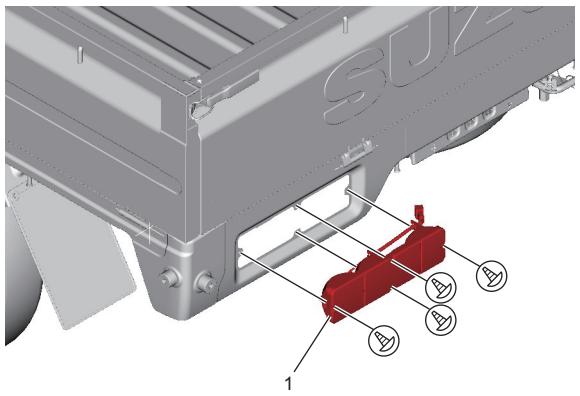

IK4L0A920008-01

2) Rút giắc cắm cụm đèn lái sau.
3) Tháo bóng đèn, nếu cần.

Lắp

Thực hiện ngược lại quy trình tháo.

Tháo và lắp đèn phanh trên cao (Nếu được trang bị)

AENK4L0B9206012

Tháo

1) Tháo nắp đậy lỗ đèn phanh trên cao (1).
2) Rút giắc nối đèn phanh trên cao (2).
3) Tháo các bu-lông (3), sau đó tháo đèn phanh trên cao (4).

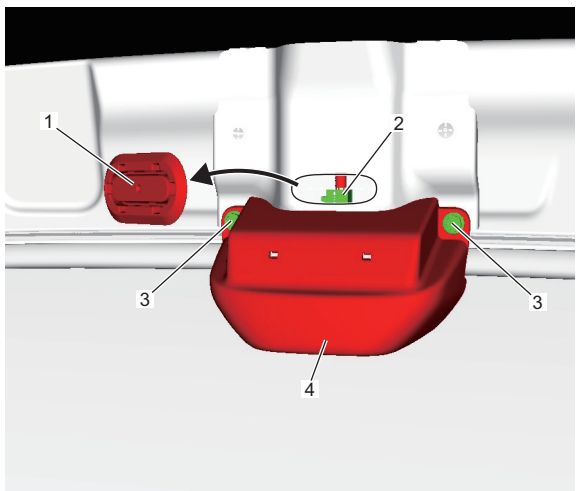

IK4L0B920014-01

4) Tháo bóng đèn, nếu cần.

Lắp

Thực hiện ngược lại quy trình tháo, lưu ý điểm sau.

- Siết chặt các bu-lông đèn phanh trên cao (1) theo số thứ tự (“1” – “2”).

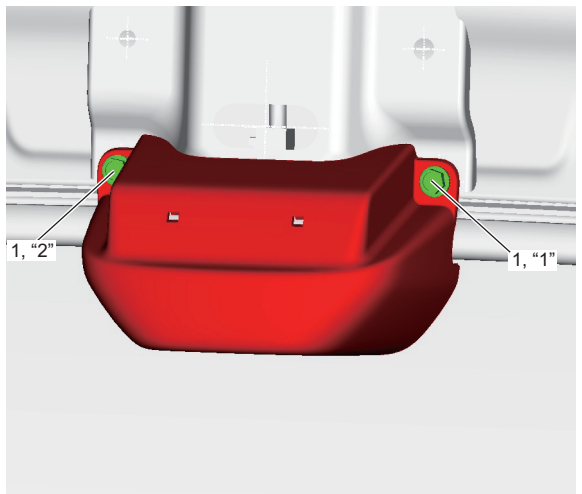

IK4L0B920015-01

Tháo và lắp đèn trần

AENK4L0B9206005

LƯU Ý

Có thể thay bóng đèn khi lắp gương chiếu hậu trong xe.

Tháo

1) Tháo gương chiếu hậu trong xe. ☞(Trang 9E-10)
2) Tháo bóng đèn, nếu cần.

Lắp

Thực hiện ngược lại quy trình tháo.

Kiểm tra bộ chấp hành điều chỉnh đèn pha/cos (Nếu được trang bị)

AENK4L0B9206017

1) Rút giắc cắm bộ chấp hành điều chỉnh đèn pha/cos.
2) Lắp 3 bình điện mới 1,5 V (1) nối tiếp nhau (kiểm tra để đảm bảo tổng điện áp nằm trong khoảng từ 4,5 đến 5,0 V) và nối như được minh họa trong hình.

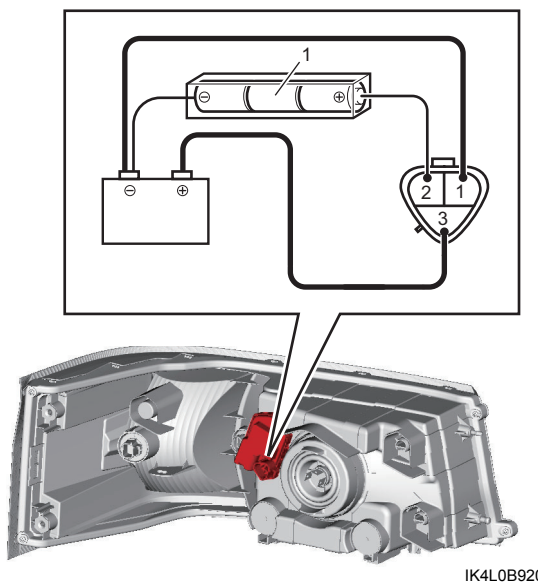

IK4L0B920020-01