AENK4L0B.book Page 1 Thursday, August 29, 2019 10:31 AM

Hệ thống đèn

Mô tả chung

Mô tả hệ thống đèn (Model có trang bị hệ thống điều khiển đèn pha/cos tự động)

AENK4L0B9201001

Công tắc đèn và công tắc xi nhan của model có trang bị hệ thống điều khiển đèn pha/cos tự động được trang bị CPU và có các chức năng tự chẩn đoán và giao tiếp CAN. Hệ thống đèn được điều khiển bởi BCM dựa trên tín hiệu từ công tắc đèn và công tắc xi nhan thông qua giao tiếp CAN.

Mô tả hệ thống điều khiển đèn pha/cos tự động (Model có trang bị hệ thống điều khiển đèn pha/cos tự động)

AENK4L0B9201002

- Hệ thống điều khiển đèn pha/cos tự động là một hệ thống điều khiển BẬT/TẮT tự động đèn pha/cos, đèn kích thước, đèn hậu, đèn biển số xe và điều chỉnh các đèn nội thất một cách tối ưu theo độ sáng môi trường khi công tắc đèn ở vị trí “AUTO”.
- BCM điều khiển hoạt động của hệ thống điều khiển đèn pha/cos tự động dựa trên các tín hiệu cường độ ánh sáng từ cảm biến đèn pha/cos tự động.
- Với công tắc máy ở vị trí “ON” và công tắc đèn ở vị trí “AUTO”, BCM điều khiển hoạt động của đèn pha/cos, đèn kích thước, đèn hậu, đèn biển số xe theo các kiểu sau tùy thuộc vào điều kiện ánh sáng bên ngoài.

Vị trí công tắc đèn	Công tắc máy	Điều kiện ánh sáng bên ngoài	Đèn pha/cos	Đèn kích thước, đèn hậu, đèn biển số xe
OFF	Ở bất kỳ vị trí nào	Ở bất kỳ điều kiện nào	OFF	OFF
“CLEARANCE”	Ở bất kỳ vị trí nào	Ở bất kỳ điều kiện nào	OFF	ON
“HEAD”	Ở bất kỳ vị trí nào	Ở bất kỳ điều kiện nào	ON	ON
“AUTO”	“ON”	Điều kiện đủ sáng	OFF	OFF
“AUTO”	“ON”	Tạm thời tối khi đang lái ở điều kiện đủ sáng	ON	ON
“AUTO”	“ON”	Điều kiện không đủ ánh sáng	ON	ON
“AUTO”	“ON”	Điều kiện tối	ON	ON
“AUTO”	“ON”	Tạm thời sáng khi đang lái ở điều kiện tối	ON	ON
“AUTO”	“OFF”	Ở bất kỳ điều kiện nào	OFF	OFF

Mô tả hệ thống DRL (Nếu được trang bị)

AENK4L0B9201003

Cấu hình hệ thống

Hệ thống DRL bao gồm BCM, công tắc đèn, ECM và các bóng đèn DRL (1).

IK4L0B920001-01

AENK4L0B.book Page 2 Thursday, August 29, 2019 10:31 AM

Hoạt động

Khi công tắc đèn ở vị trí “OFF”, “CLEARANCE” hoặc “AUTO” trong khi động cơ đang chạy, BCM (1) sẽ bật DRL (2). Tuy nhiên, khi đèn pha/cos SÁNG, BCM sẽ tắt DRL.

IGJA0A920003-01

Bảng vận hành

Tình trạng Vị trí công tắc đèn	Vận hành DRL
OFF	ON
“AUTO”	OFF (khi đèn pha/cos SÁNG.)
	ON (khi đèn pha/cos TẮT.)
“CLEARANCE”	ON
“HEAD”	OFF

AENK4L0B.book Page 3 Thursday, August 29, 2019 10:31 AM

Vị trí bộ phận

Vị trí các bộ phận của hệ thống đèn

AENK4L0B9203001

LƯU Ý

Hình vẽ thể hiện xe tay lái nghịch (RHD). Với xe LHD, các bộ phận có dấu (*) được lắp bên phía đối diện.

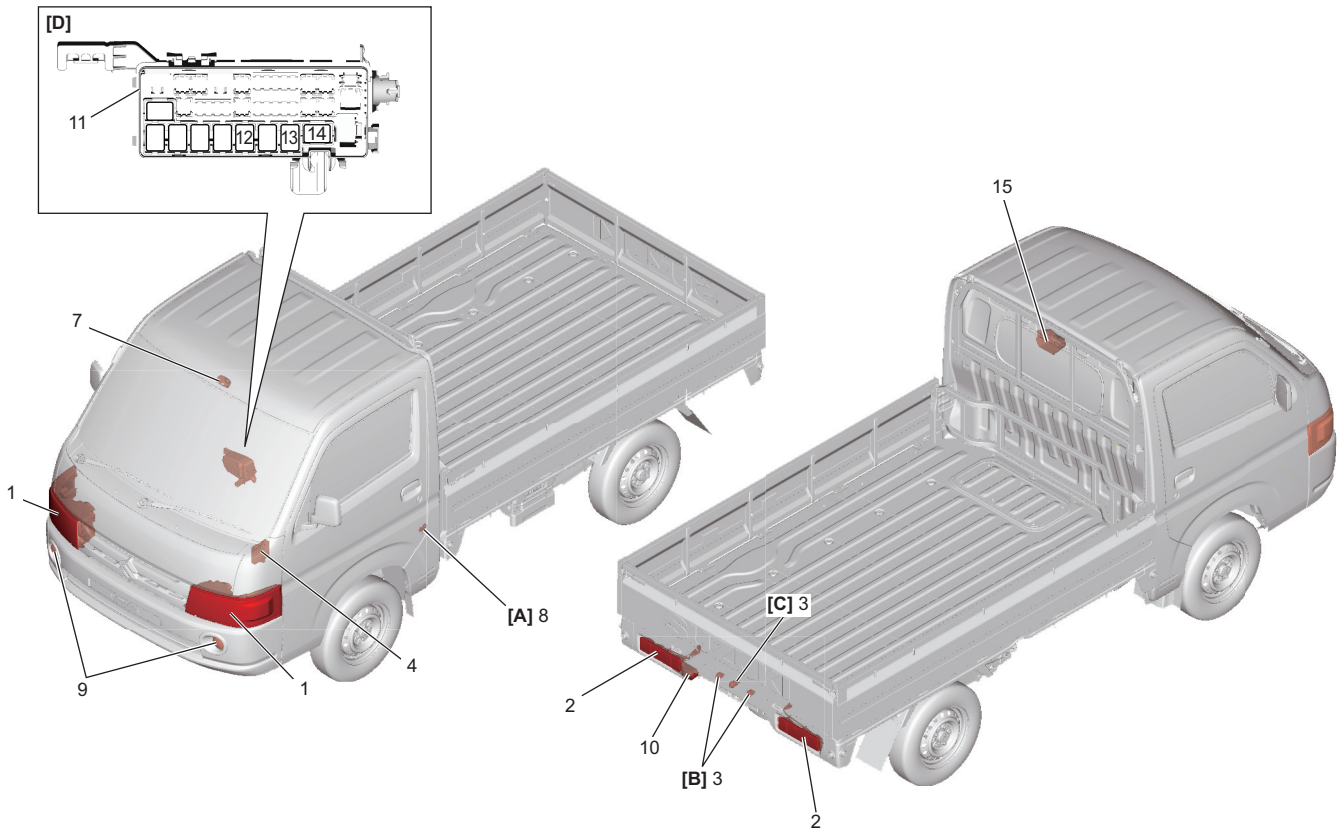

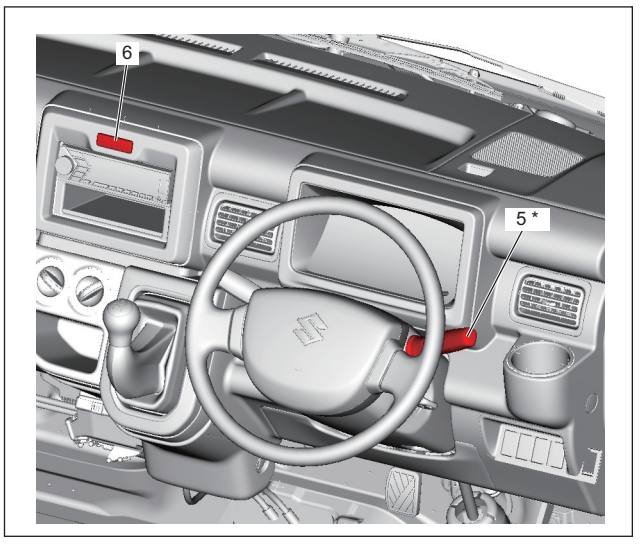

IK4L0B920002-01