AENK4L0B.book Page 20 Thursday, August 29, 2019 10:31 AM

Tháo và lắp cụm đèn lái sau

AENK4L0B9206004

Tháo

1) Tháo các vít và tháo cụm đèn lái sau (1).

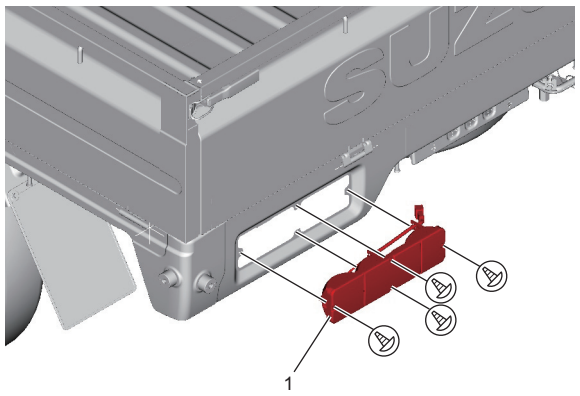

IK4L0A920008-01

2) Rút giắc cắm cụm đèn lái sau.
3) Tháo bóng đèn, nếu cần.

Lắp

Thực hiện ngược lại quy trình tháo.

Tháo và lắp đèn phanh trên cao (Nếu được trang bị)

AENK4L0B9206012

Tháo

1) Tháo nắp đậy lỗ đèn phanh trên cao (1).
2) Rút giắc nối đèn phanh trên cao (2).
3) Tháo các bu-lông (3), sau đó tháo đèn phanh trên cao (4).

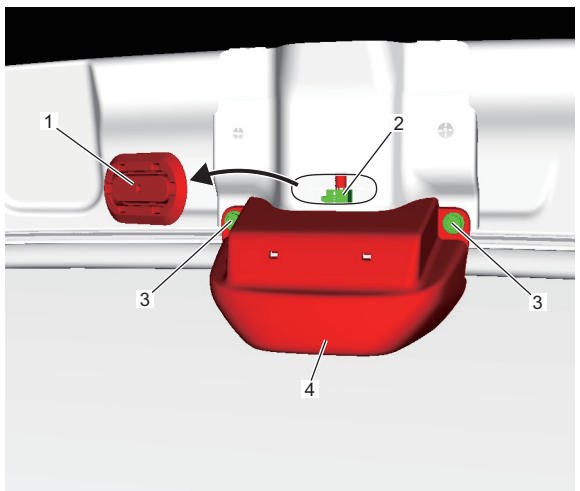

IK4L0B920014-01

4) Tháo bóng đèn, nếu cần.

Lắp

Thực hiện ngược lại quy trình tháo, lưu ý điểm sau.

- Siết chặt các bu-lông đèn phanh trên cao (1) theo số thứ tự (“1” – “2”).

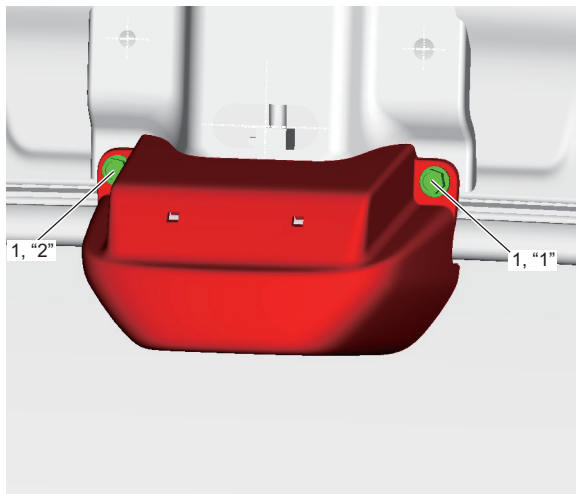

IK4L0B920015-01

Tháo và lắp đèn trần

AENK4L0B9206005

LƯU Ý

Có thể thay bóng đèn khi lắp gương chiếu hậu trong xe.

Tháo

1) Tháo gương chiếu hậu trong xe. ☞(Trang 9E-10)
2) Tháo bóng đèn, nếu cần.

Lắp

Thực hiện ngược lại quy trình tháo.

Kiểm tra bộ chấp hành điều chỉnh đèn pha/cos (Nếu được trang bị)

AENK4L0B9206017

1) Rút giắc cắm bộ chấp hành điều chỉnh đèn pha/cos.
2) Lắp 3 bình điện mới 1,5 V (1) nối tiếp nhau (kiểm tra để đảm bảo tổng điện áp nằm trong khoảng từ 4,5 đến 5,0 V) và nối như được minh họa trong hình.

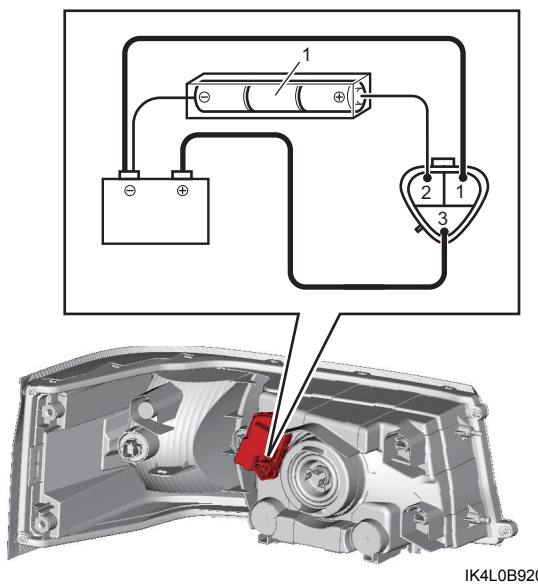

IK4L0B920020-01

AENK4L0B.book Page 21 Thursday, August 29, 2019 10:31 AM

3) Lắp 5 bình điện mới 1,5 V (1) nối tiếp nhau (kiểm tra để đảm bảo tổng điện áp nằm trong khoảng từ 7,5 đến 8,0 V) và nối như được minh họa trong hình. Kiểm tra để đảm bảo chóa đèn pha/cos di chuyển xuống dưới.

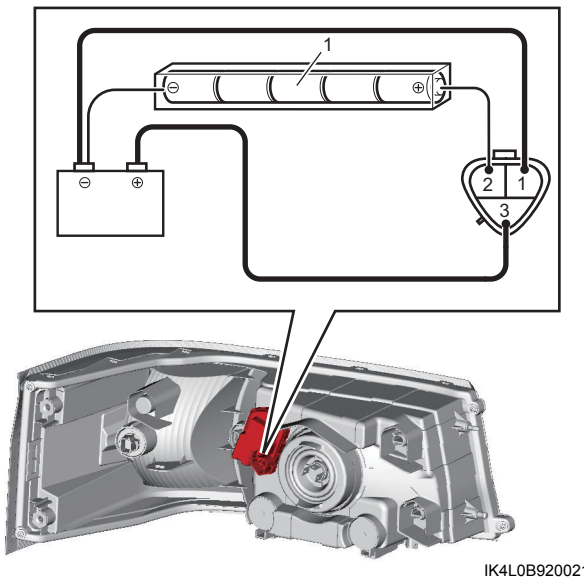

IK4L0B920021-01

4) Lắp 3 bình điện mới 1,5 V nối tiếp nhau (kiểm tra để đảm bảo tổng điện áp nằm trong khoảng từ 4,5 đến 5,0 V) và nối lại như trong bước 2). Kiểm tra để đảm bảo chóa đèn pha/cos di chuyển lên trên.

Tháo và lắp công tắc đèn và công tắc xi nhan

AENK4L0B9206006

CHÚ Ý

Đối với model có trang bị hệ thống điều khiển đèn pha/cos tự động có ESP®, nếu bạn xoay rô-to (1) của cảm biến góc lái với công tắc đèn và công tắc xi nhan đã được tháo, DTC có thể xuất hiện trong cụm điều khiển ESP® mặc dù trạng thái của cảm biến góc lái bình thường. Không quay rô-to khi tháo và lắp công tắc đèn và công tắc xi nhan.

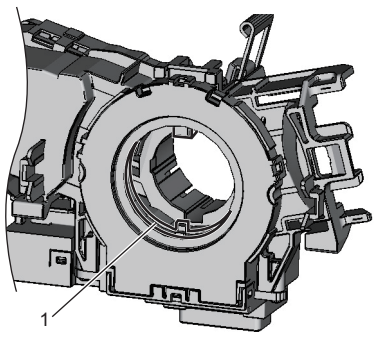

IGSB0A920047-01

Tháo

1) Tháo vô lăng. ☞(Trang 6B-3)
2) Tháo các bộ phận sau.
   - Model có trang bị hệ thống túi khí: Cụm cuộn dây xoắn ☞(Trang 6B-5)
   - Model không trang bị hệ thống túi khí: Cụm cam hồi vị ☞(Trang 6B-7)
3) Rút giắc cắm công tắc đèn và công tắc xi nhan, giắc cắm công tắc cần gạt mưa và rửa kính.
4) Tháo kẹp (5) bằng cách dùng kìm hoặc dụng cụ loại tương đương, kéo khóa (4) lên và sau đó tháo công tắc đèn và công tắc xi nhan (1) cùng với công tắc cần gạt mưa và rửa kính (3) khỏi cụm trụ lái (2).
5) Tháo công tắc cần gạt mưa và rửa kính khỏi công tắc đèn và công tắc xi nhan.

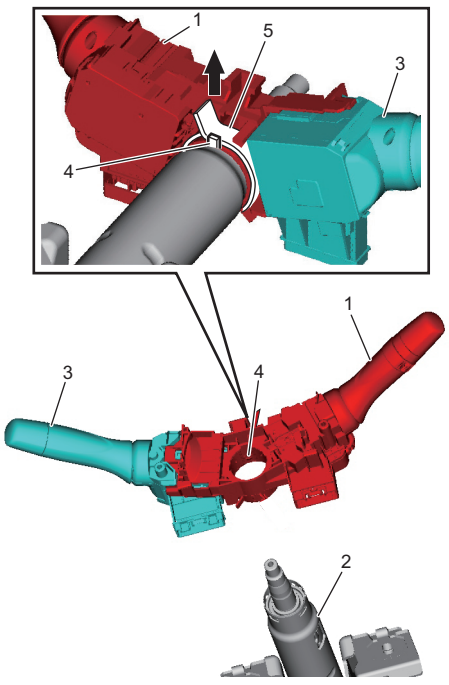

IJHA0A920018-02

Lắp

Thực hiện ngược lại quy trình tháo, lưu ý điểm sau.

- Đối với model có trang bị hệ thống điều khiển đèn pha/cos tự động có ESP®, nếu thay mới công tắc đèn và công tắc xi nhan, hãy thực hiện hiệu chuẩn cảm biến góc lái, tham khảo “Hiệu chuẩn cảm biến” trong Phần 4F (Trang 4F-53).

Kiểm tra công tắc đèn và công tắc xi nhan

AENK4L0B9206007

Model không trang bị hệ thống điều khiển đèn pha/cos tự động

Kiểm tra sự thông mạch giữa các cực ở từng vị trí công tắc. Nếu kết quả kiểm tra không như quy định, hãy thay công tắc.