AENK4L0B.book Page 21 Thursday, August 29, 2019 10:31 AM

3) Lắp 5 bình điện mới 1,5 V (1) nối tiếp nhau (kiểm tra để đảm bảo tổng điện áp nằm trong khoảng từ 7,5 đến 8,0 V) và nối như được minh họa trong hình. Kiểm tra để đảm bảo chóa đèn pha/cos di chuyển xuống dưới.

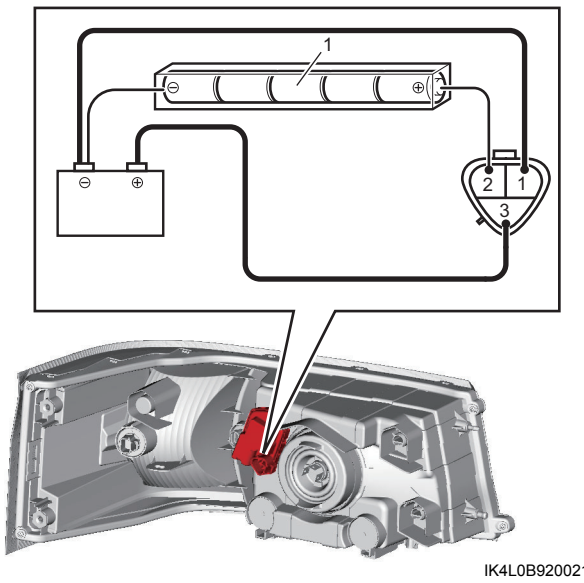

IK4L0B920021-01

4) Lắp 3 bình điện mới 1,5 V nối tiếp nhau (kiểm tra để đảm bảo tổng điện áp nằm trong khoảng từ 4,5 đến 5,0 V) và nối lại như trong bước 2). Kiểm tra để đảm bảo chóa đèn pha/cos di chuyển lên trên.

Tháo và lắp công tắc đèn và công tắc xi nhan

AENK4L0B9206006

CHÚ Ý

Đối với model có trang bị hệ thống điều khiển đèn pha/cos tự động có ESP®, nếu bạn xoay rô-to (1) của cảm biến góc lái với công tắc đèn và công tắc xi nhan đã được tháo, DTC có thể xuất hiện trong cụm điều khiển ESP® mặc dù trạng thái của cảm biến góc lái bình thường. Không quay rô-to khi tháo và lắp công tắc đèn và công tắc xi nhan.

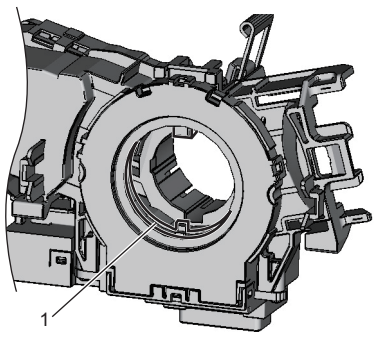

IGSB0A920047-01

Tháo

1) Tháo vô lăng. ☞(Trang 6B-3)
2) Tháo các bộ phận sau.
   - Model có trang bị hệ thống túi khí: Cụm cuộn dây xoắn ☞(Trang 6B-5)
   - Model không trang bị hệ thống túi khí: Cụm cam hồi vị ☞(Trang 6B-7)
3) Rút giắc cắm công tắc đèn và công tắc xi nhan, giắc cắm công tắc cần gạt mưa và rửa kính.
4) Tháo kẹp (5) bằng cách dùng kìm hoặc dụng cụ loại tương đương, kéo khóa (4) lên và sau đó tháo công tắc đèn và công tắc xi nhan (1) cùng với công tắc cần gạt mưa và rửa kính (3) khỏi cụm trụ lái (2).
5) Tháo công tắc cần gạt mưa và rửa kính khỏi công tắc đèn và công tắc xi nhan.

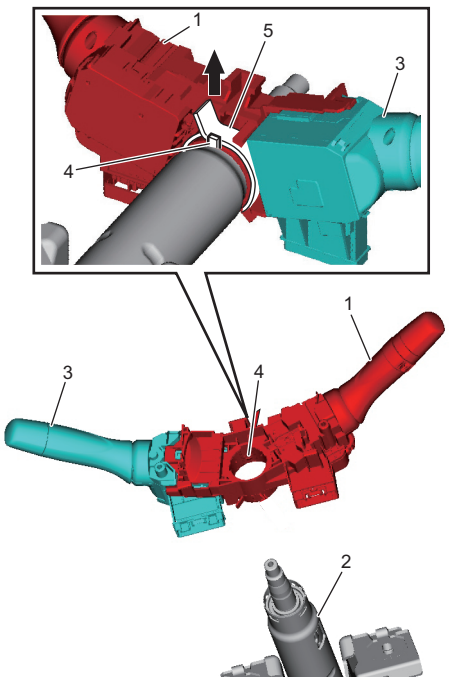

IJHA0A920018-02

Lắp

Thực hiện ngược lại quy trình tháo, lưu ý điểm sau.

- Đối với model có trang bị hệ thống điều khiển đèn pha/cos tự động có ESP®, nếu thay mới công tắc đèn và công tắc xi nhan, hãy thực hiện hiệu chuẩn cảm biến góc lái, tham khảo “Hiệu chuẩn cảm biến” trong Phần 4F (Trang 4F-53).

Kiểm tra công tắc đèn và công tắc xi nhan

AENK4L0B9206007

Model không trang bị hệ thống điều khiển đèn pha/cos tự động

Kiểm tra sự thông mạch giữa các cực ở từng vị trí công tắc. Nếu kết quả kiểm tra không như quy định, hãy thay công tắc.

AENK4L0B.book Page 22 Thursday, August 29, 2019 10:31 AM

[A]

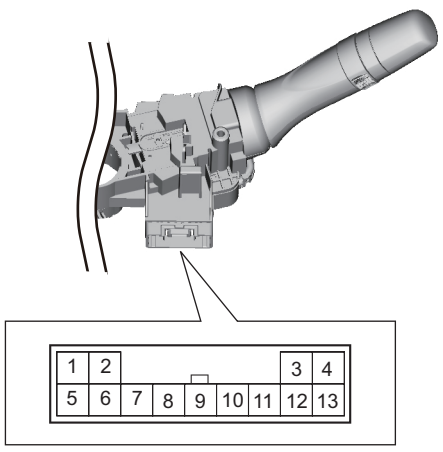

[B]

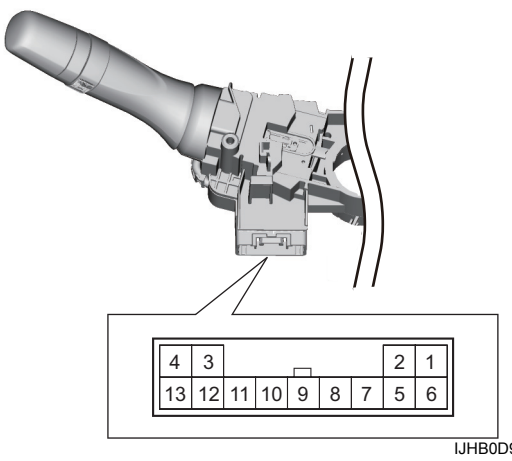

IJHB0D920008-02

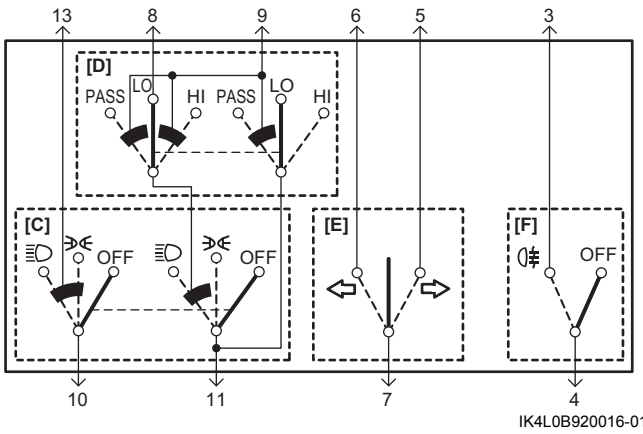

IK4L0B920016-01

[A]: Kiểu được lắp bên phải	[D]: Công tắc pha cos / xin vượt
[B]: Kiểu được lắp bên trái	[E]: Công tắc xi nhan
[C]: Công tắc đèn	[F]: Công tắc đèn sương mù sau (nếu được trang bị)

Sự thông mạch của công tắc pha cos / xin vượt và công tắc đèn

[B] \ [A]		10	13	8	9	11
OFF						
		○	○			
	ĐÈN COS	○	○	○		○
	ĐÈN PHA	○	○		○	○
ĐÈN XIN VƯỢT					○	○

IGSB0A920051-01

[A]: Cực	[B]: Vị trí công tắc

LƯU Ý

Công tắc pha cos / xin vượt không có điểm chết. (Cả đèn pha và đèn cos sáng đồng thời tại điểm chuyển tiếp.)

Sự thông mạch của công tắc xi nhan

[B] \ [A]	6	7	5
⇨		○	○
N			
⇦	○	○	

IHSE0A920016-01

[A]: Cực	[B]: Vị trí công tắc

Sự thông mạch của công tắc đèn sương mù sau

[B] \ [A]	3	4
OFF		
ON	○	○

IGSB0A920054-01

[A]: Cực	[B]: Vị trí công tắc

Model có trang bị hệ thống điều khiển đèn pha/cos tự động

Tham khảo “Bảng dữ liệu trên máy chẩn đoán” (Trang 9B-8).

Tháo và lắp công tắc cảnh báo nguy hiểm

AENK4L0B9206008

Tháo

1) Tháo ốp trang trí giữa táp lô. ☞(Trang 9O-5)
2) Tháo giắc cắm, sau đó tháo công tắc cảnh báo nguy hiểm (1) khỏi ốp trang trí giữa táp lô trong khi nhả khóa (2).