AENK4L0B.book Page 22 Thursday, August 29, 2019 10:31 AM

[A]

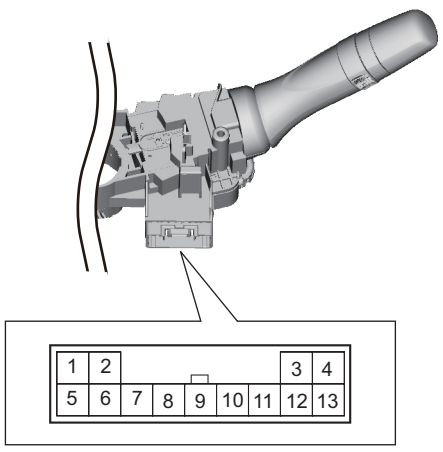

[B]

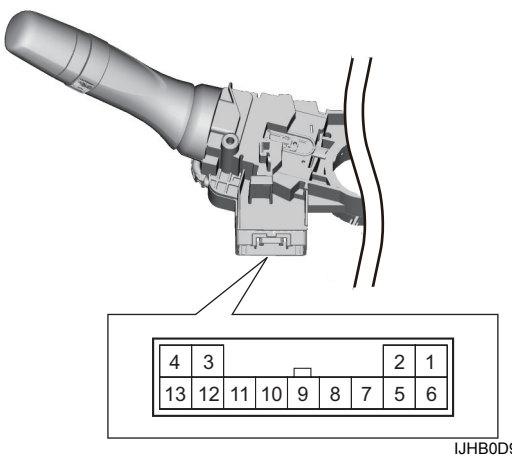

IJHB0D920008-02

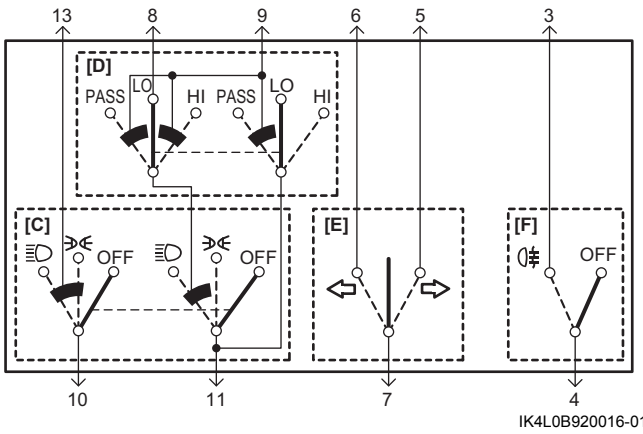

IK4L0B920016-01

[A]: Kiểu được lắp bên phải	[D]: Công tắc pha cos / xin vượt
[B]: Kiểu được lắp bên trái	[E]: Công tắc xi nhan
[C]: Công tắc đèn	[F]: Công tắc đèn sương mù sau (nếu được trang bị)

Sự thông mạch của công tắc pha cos / xin vượt và công tắc đèn

[B] \ [A]		10	13	8	9	11
OFF						
		○	○			
	ĐÈN COS	○	○	○		○
	ĐÈN PHA	○	○		○	○
ĐÈN XIN VƯỢT					○	○

IGSB0A920051-01

[A]: Cực	[B]: Vị trí công tắc

LƯU Ý

Công tắc pha cos / xin vượt không có điểm chết. (Cả đèn pha và đèn cos sáng đồng thời tại điểm chuyển tiếp.)

Sự thông mạch của công tắc xi nhan

[B] \ [A]	6	7	5
⇨		○	○
N			
⇦	○	○	

IHSE0A920016-01

[A]: Cực	[B]: Vị trí công tắc

Sự thông mạch của công tắc đèn sương mù sau

[B] \ [A]	3	4
OFF		
ON	○	○

IGSB0A920054-01

[A]: Cực	[B]: Vị trí công tắc

Model có trang bị hệ thống điều khiển đèn pha/cos tự động

Tham khảo “Bảng dữ liệu trên máy chẩn đoán” (Trang 9B-8).

Tháo và lắp công tắc cảnh báo nguy hiểm

AENK4L0B9206008

Tháo

1) Tháo ốp trang trí giữa táp lô. ☞(Trang 9O-5)
2) Tháo giắc cắm, sau đó tháo công tắc cảnh báo nguy hiểm (1) khỏi ốp trang trí giữa táp lô trong khi nhả khóa (2).

AENK4L0B.book Page 23 Thursday, August 29, 2019 10:31 AM

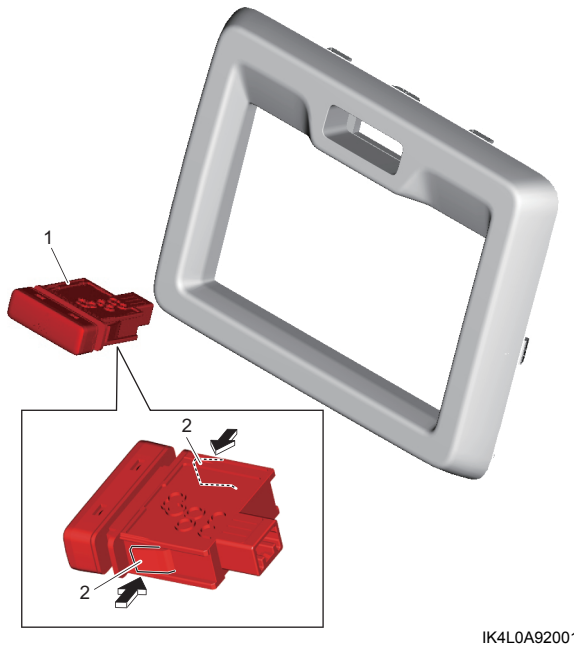

IK4L0A920010-01

Lắp

Thực hiện ngược lại quy trình tháo.

Kiểm tra công tắc cảnh báo nguy hiểm

AENK4L0B9206009

Kiểm tra sự thông mạch giữa các cực ở từng vị trí công tắc. Nếu kết quả kiểm tra không như quy định, hãy thay công tắc cảnh báo nguy hiểm.

LƯU Ý

Đặt thiết bị kiểm tra ở dãy đi-ốt khi kiểm tra sự thông mạch giữa các cực ở mỗi vị trí công tắc.

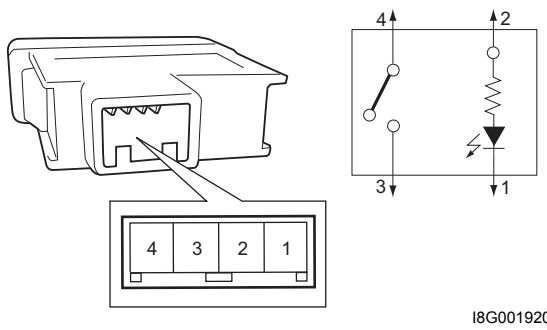

I8G001920038-03

Sự thông mạch của công tắc cảnh báo nguy hiểm

[B] \ [A]	3	4	1	2
OFF				
ON				

IFV70A920011-01

[A]: Cực	[B]: Vị trí công tắc

Tháo và lắp công tắc điều chỉnh đèn pha/cos

AENK4L0B9206013

Tháo

1) Tháo nắp đậy lỗ trụ lái. ☞(Trang 9C-10)
2) Rút giắc cắm công tắc điều chỉnh đèn pha/cos.
3) Tháo công tắc điều chỉnh đèn pha/cos (1) khỏi khung lắp công tắc táp lô trong khi giữ các ngàm (2) được ấn theo hướng mũi tên.

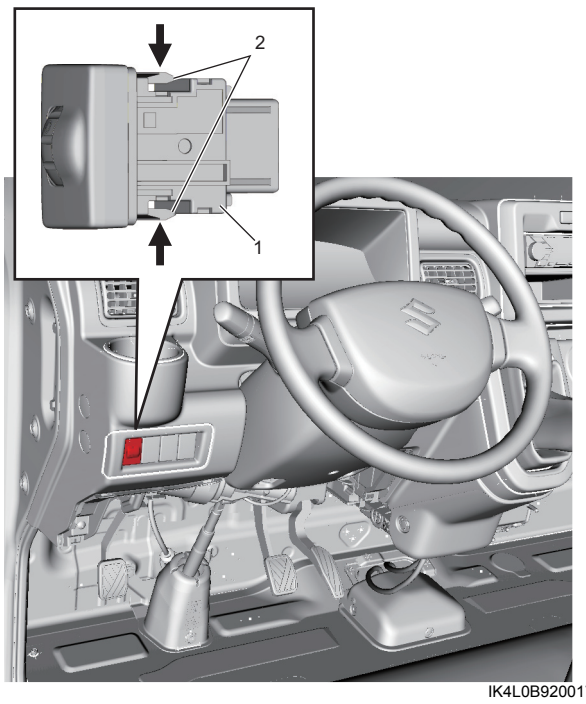

IK4L0B920017-01

Lắp

Thực hiện ngược lại quy trình tháo.

Kiểm tra công tắc điều chỉnh đèn pha/cos

AENK4L0B9206014

Kiểm tra điện trở giữa các cực ở từng vị trí công tắc. Nếu kết quả kiểm tra không như quy định, hãy thay công tắc điều chỉnh đèn pha/cos.

LƯU Ý

Khi đo điện trở giữa các cực “1” và “3”, hãy đặt đồng hồ vạn năng (VOM) ở chế độ đi-ốt, vì có một đi-ốt giữa các cực này.

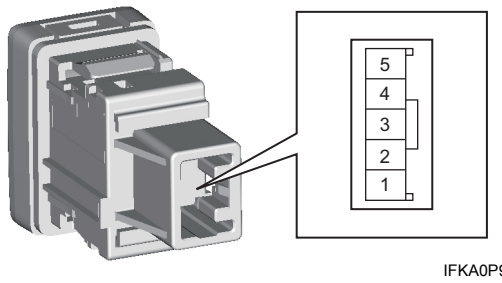

IFKA0P920021-01