AENK4L0B.book Page 23 Thursday, August 29, 2019 10:31 AM

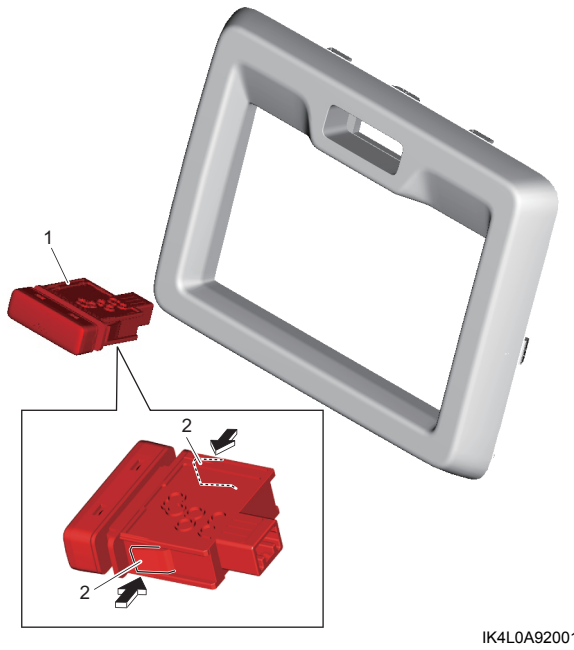

IK4L0A920010-01

Lắp

Thực hiện ngược lại quy trình tháo.

Kiểm tra công tắc cảnh báo nguy hiểm

AENK4L0B9206009

Kiểm tra sự thông mạch giữa các cực ở từng vị trí công tắc. Nếu kết quả kiểm tra không như quy định, hãy thay công tắc cảnh báo nguy hiểm.

LƯU Ý

Đặt thiết bị kiểm tra ở dãy đi-ốt khi kiểm tra sự thông mạch giữa các cực ở mỗi vị trí công tắc.

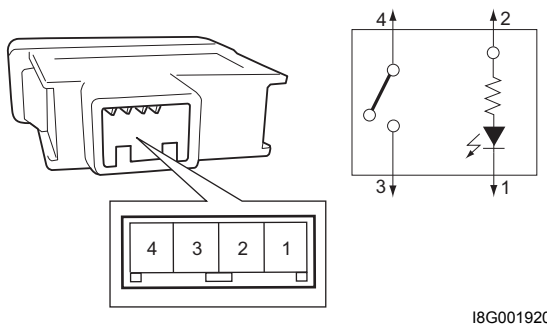

I8G001920038-03

Sự thông mạch của công tắc cảnh báo nguy hiểm

[B] \ [A]	3	4	1	2
OFF				
ON				

IFV70A920011-01

[A]: Cực	[B]: Vị trí công tắc

Tháo và lắp công tắc điều chỉnh đèn pha/cos

AENK4L0B9206013

Tháo

1) Tháo nắp đậy lỗ trụ lái. ☞(Trang 9C-10)
2) Rút giắc cắm công tắc điều chỉnh đèn pha/cos.
3) Tháo công tắc điều chỉnh đèn pha/cos (1) khỏi khung lắp công tắc táp lô trong khi giữ các ngàm (2) được ấn theo hướng mũi tên.

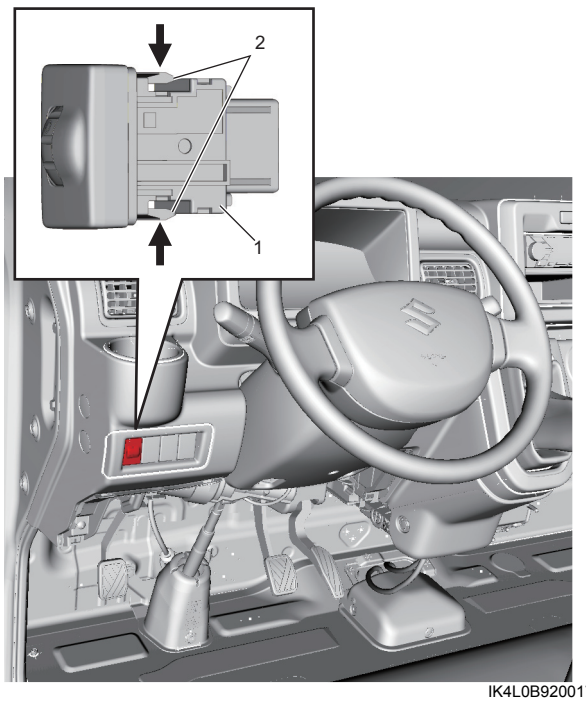

IK4L0B920017-01

Lắp

Thực hiện ngược lại quy trình tháo.

Kiểm tra công tắc điều chỉnh đèn pha/cos

AENK4L0B9206014

Kiểm tra điện trở giữa các cực ở từng vị trí công tắc. Nếu kết quả kiểm tra không như quy định, hãy thay công tắc điều chỉnh đèn pha/cos.

LƯU Ý

Khi đo điện trở giữa các cực “1” và “3”, hãy đặt đồng hồ vạn năng (VOM) ở chế độ đi-ốt, vì có một đi-ốt giữa các cực này.

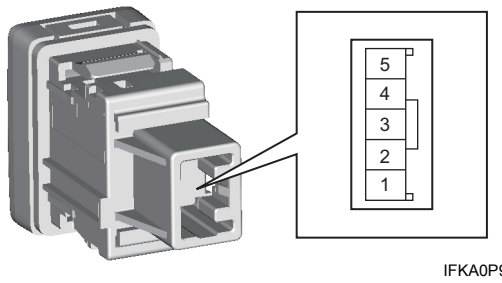

IFKA0P920021-01

AENK4L0B.book Page 24 Thursday, August 29, 2019 10:31 AM

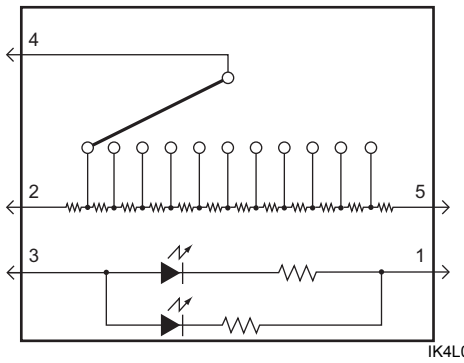

IK4L0B920018-02

Vị trí công tắc	Cực	Điện trở (Ω)
—	2 – 5	Xấp xỉ 4.501
0	4 – 5	Xấp xỉ 3.601
0,5	4 – 5	Xấp xỉ 3.331
1	4 – 5	Xấp xỉ 3.061
1,5	4 – 5	Xấp xỉ 2.791
2	4 – 5	Xấp xỉ 2.552
2,5	4 – 5	Xấp xỉ 2.252
3	4 – 5	Xấp xỉ 1.983
3,5	4 – 5	Xấp xỉ 1.712
4	4 – 5	Xấp xỉ 1.443
4,5	4 – 5	Xấp xỉ 1.172
5	4 – 5	Xấp xỉ 902
—	1 – 3	Sự thông mạch

Tháo và lắp cảm biến đèn pha/cos tự động (Nếu được trang bị)

AENK4L0B9206015

Tháo

1) Tháo bộ thiết bị âm thanh (có bộ thiết bị âm thanh) hoặc cụm ngăn để đồ dưới bộ audio (không có bộ thiết bị âm thanh). ☞(Trang 9O-5)
2) Tháo cảm biến đèn pha/cos tự động (1) khỏi táp lô trong khi nhả khóa (2).
3) Rút giắc cắm cảm biến đèn pha/cos tự động.

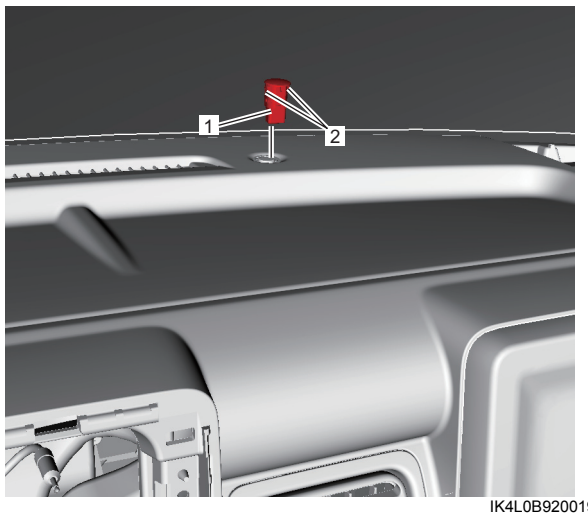

IK4L0B920019-01

Lắp

Thực hiện ngược lại quy trình tháo.

Kiểm tra cảm biến đèn pha/cos tự động (Nếu được trang bị)

AENK4L0B9206016

1) Cắm giắc cắm cảm biến đèn pha/cos tự động.
2) Đo điện áp giữa các cực trong điều kiện sau.
   Nếu điện áp đo được nằm ngoài thông số kỹ thuật, hãy thay cảm biến đèn pha/cos tự động.

   Thông số kỹ thuật điện áp cảm biến đèn pha/cos tự động
   Che kính đèn cảm biến bằng tay: 0,5 V
   Chiếu sáng kính đèn cảm biến bằng đèn sợi đốt 100 W: 4,1 – 4,6 V

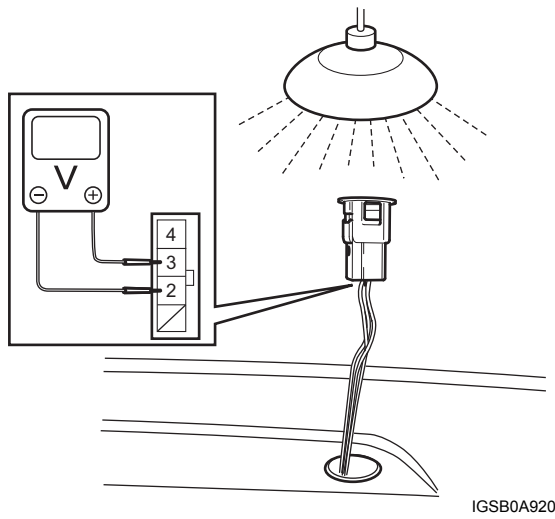

IGSB0A920057-01

Kiểm tra rơ-le hệ thống đèn

AENK4L0B9206018

Tham khảo “Kiểm tra rơ-le điều khiển” trong Phần 10B (Trang 10B-44).