AENK4L0B.book Page 23 Thursday, August 29, 2019 10:31 AM

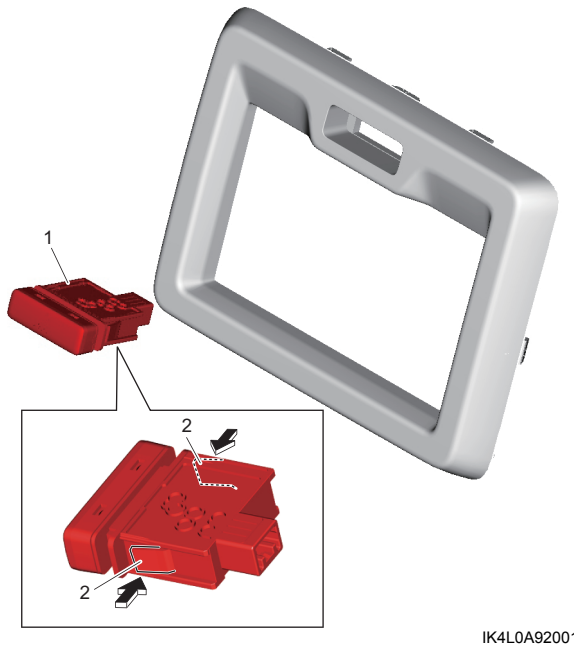

IK4L0A920010-01

Lắp

Thực hiện ngược lại quy trình tháo.

Kiểm tra công tắc cảnh báo nguy hiểm

AENK4L0B9206009

Kiểm tra sự thông mạch giữa các cực ở từng vị trí công tắc. Nếu kết quả kiểm tra không như quy định, hãy thay công tắc cảnh báo nguy hiểm.

LƯU Ý

Đặt thiết bị kiểm tra ở dãy đi-ốt khi kiểm tra sự thông mạch giữa các cực ở mỗi vị trí công tắc.

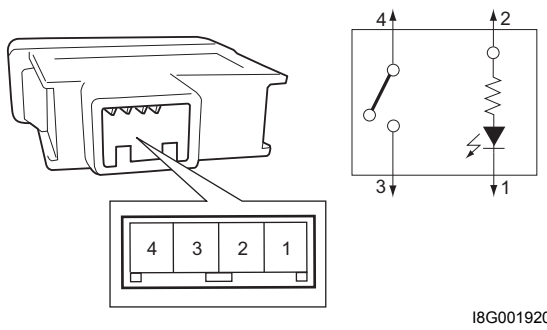

I8G001920038-03

Sự thông mạch của công tắc cảnh báo nguy hiểm

[B] \ [A]	3	4	1	2
OFF				
ON				

IFV70A920011-01

[A]: Cực	[B]: Vị trí công tắc

Tháo và lắp công tắc điều chỉnh đèn pha/cos

AENK4L0B9206013

Tháo

1) Tháo nắp đậy lỗ trụ lái. ☞(Trang 9C-10)
2) Rút giắc cắm công tắc điều chỉnh đèn pha/cos.
3) Tháo công tắc điều chỉnh đèn pha/cos (1) khỏi khung lắp công tắc táp lô trong khi giữ các ngàm (2) được ấn theo hướng mũi tên.

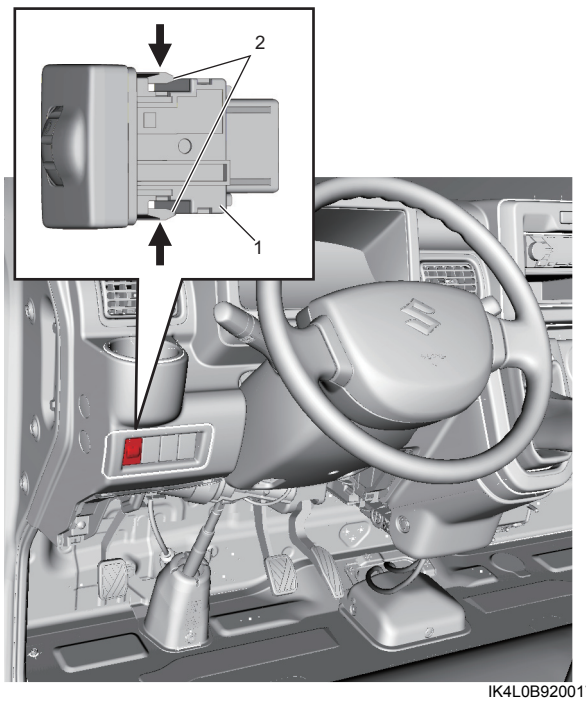

IK4L0B920017-01

Lắp

Thực hiện ngược lại quy trình tháo.

Kiểm tra công tắc điều chỉnh đèn pha/cos

AENK4L0B9206014

Kiểm tra điện trở giữa các cực ở từng vị trí công tắc. Nếu kết quả kiểm tra không như quy định, hãy thay công tắc điều chỉnh đèn pha/cos.

LƯU Ý

Khi đo điện trở giữa các cực “1” và “3”, hãy đặt đồng hồ vạn năng (VOM) ở chế độ đi-ốt, vì có một đi-ốt giữa các cực này.

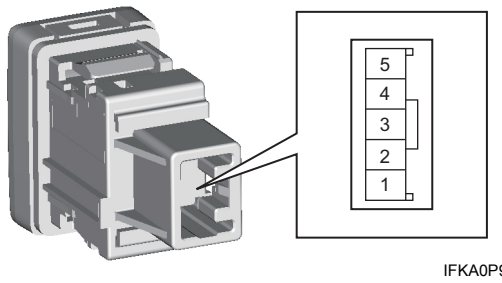

IFKA0P920021-01