AENK4L0B.book Page 24 Thursday, August 29, 2019 10:31 AM

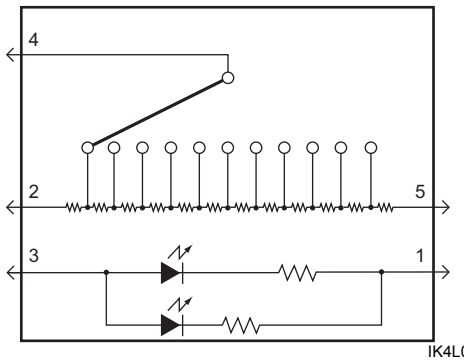

IK4L0B920018-02

Vị trí công tắc	Cực	Điện trở (Ω)
—	2 – 5	Xấp xỉ 4.501
0	4 – 5	Xấp xỉ 3.601
0,5	4 – 5	Xấp xỉ 3.331
1	4 – 5	Xấp xỉ 3.061
1,5	4 – 5	Xấp xỉ 2.791
2	4 – 5	Xấp xỉ 2.552
2,5	4 – 5	Xấp xỉ 2.252
3	4 – 5	Xấp xỉ 1.983
3,5	4 – 5	Xấp xỉ 1.712
4	4 – 5	Xấp xỉ 1.443
4,5	4 – 5	Xấp xỉ 1.172
5	4 – 5	Xấp xỉ 902
—	1 – 3	Sự thông mạch

Tháo và lắp cảm biến đèn pha/cos tự động (Nếu được trang bị)

AENK4L0B9206015

Tháo

1) Tháo bộ thiết bị âm thanh (có bộ thiết bị âm thanh) hoặc cụm ngăn để đồ dưới bộ audio (không có bộ thiết bị âm thanh). ☞(Trang 9O-5)
2) Tháo cảm biến đèn pha/cos tự động (1) khỏi táp lô trong khi nhả khóa (2).
3) Rút giắc cắm cảm biến đèn pha/cos tự động.

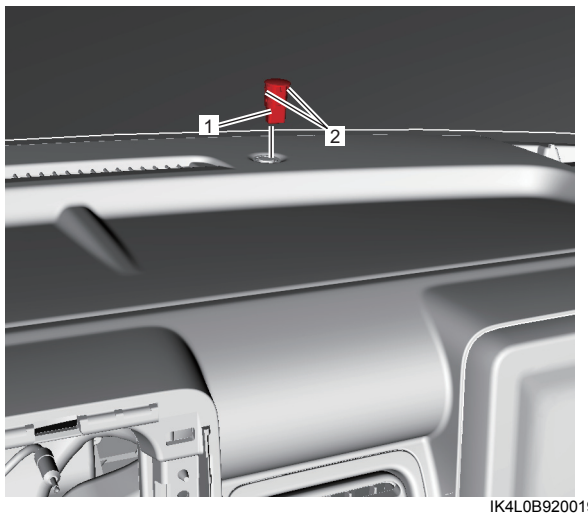

IK4L0B920019-01

Lắp

Thực hiện ngược lại quy trình tháo.

Kiểm tra cảm biến đèn pha/cos tự động (Nếu được trang bị)

AENK4L0B9206016

1) Cắm giắc cắm cảm biến đèn pha/cos tự động.
2) Đo điện áp giữa các cực trong điều kiện sau.
   Nếu điện áp đo được nằm ngoài thông số kỹ thuật, hãy thay cảm biến đèn pha/cos tự động.

   Thông số kỹ thuật điện áp cảm biến đèn pha/cos tự động
   Che kính đèn cảm biến bằng tay: 0,5 V
   Chiếu sáng kính đèn cảm biến bằng đèn sợi đốt 100 W: 4,1 – 4,6 V

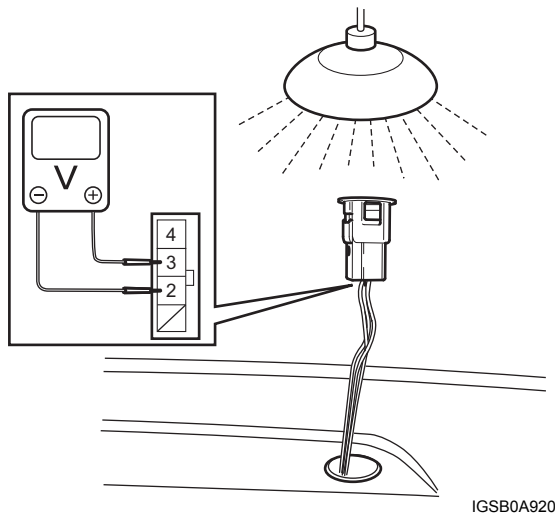

IGSB0A920057-01

Kiểm tra rơ-le hệ thống đèn

AENK4L0B9206018

Tham khảo “Kiểm tra rơ-le điều khiển” trong Phần 10B (Trang 10B-44).

AENK4L0B.book Page 25 Thursday, August 29, 2019 10:31 AM

Thông số kỹ thuật

Công suất bóng đèn điện

AENK4L0B9207001

Tên	Công suất	Tên	Công suất
Đèn pha/cos	60 / 55 W (H4) 12 V	Đèn lùi xe	21 W 12 V
Đèn xi nhan	21 W 12 V	Đèn biển số xe	5 W 12 V
Bóng đèn kích thước	5 W 12 V	Đèn sương mù sau	21 W 12 V
DRL	13 W 12 V	Đèn phanh trên cao	16 W 12 V
Đèn hậu và đèn phanh	21 / 5 W 12 V	Đèn trần	5 W 12 V
Đèn xi nhan sau	21 W 12 V		

Dụng cụ và thiết bị chuyên dụng

Dụng cụ chuyên dụng

AENK4L0B9208001
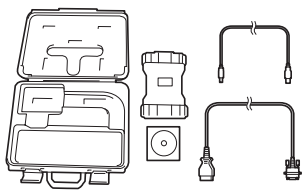
Máy chẩn đoán SUZUKI (Suzuki SDT-II) — ☞(Trang 9B-5) / ☞(Trang 9B-6)