AENK4L0B.book Page 24 Thursday, August 29, 2019 10:31 AM



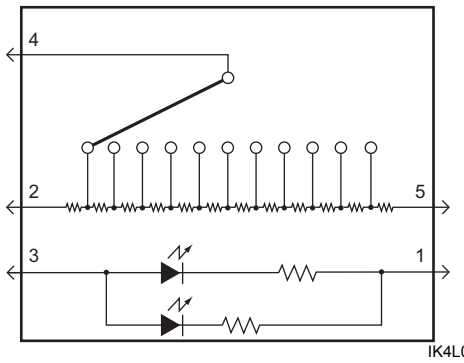


IK4L0B920018-02

| Vị trí công tắc | Cực | Điện trở (Ω) |
|---|---|---|
| — | 2 – 5 | Xấp xỉ 4.501 |
| 0 | 4 – 5 | Xấp xỉ 3.601 |
| 0,5 | 4 – 5 | Xấp xỉ 3.331 |
| 1 | 4 – 5 | Xấp xỉ 3.061 |
| 1,5 | 4 – 5 | Xấp xỉ 2.791 |
| 2 | 4 – 5 | Xấp xỉ 2.552 |
| 2,5 | 4 – 5 | Xấp xỉ 2.252 |
| 3 | 4 – 5 | Xấp xỉ 1.983 |
| 3,5 | 4 – 5 | Xấp xỉ 1.712 |
| 4 | 4 – 5 | Xấp xỉ 1.443 |
| 4,5 | 4 – 5 | Xấp xỉ 1.172 |
| 5 | 4 – 5 | Xấp xỉ 902 |
| — | 1 – 3 | Sự thông mạch |

## Tháo và lắp cảm biến đèn pha/cos tự động (Nếu được trang bị)

AENK4L0B9206015

### Tháo

1) Tháo bộ thiết bị âm thanh (có bộ thiết bị âm thanh) hoặc cụm ngăn để đồ dưới bộ audio (không có bộ thiết bị âm thanh). ☞(Trang 9O-5)
2) Tháo cảm biến đèn pha/cos tự động (1) khỏi táp lô trong khi nhả khóa (2).
3) Rút giắc cắm cảm biến đèn pha/cos tự động.

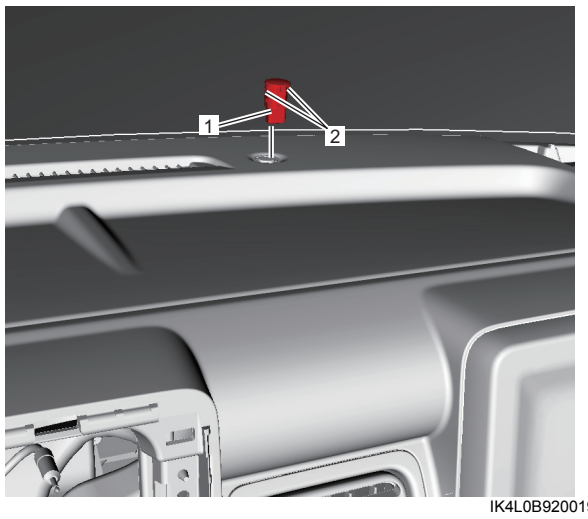


IK4L0B920019-01

### Lắp

Thực hiện ngược lại quy trình tháo.

## Kiểm tra cảm biến đèn pha/cos tự động (Nếu được trang bị)

AENK4L0B9206016

1) Cắm giắc cắm cảm biến đèn pha/cos tự động.
2) Đo điện áp giữa các cực trong điều kiện sau.
   Nếu điện áp đo được nằm ngoài thông số kỹ thuật, hãy thay cảm biến đèn pha/cos tự động.

   **Thông số kỹ thuật điện áp cảm biến đèn pha/cos tự động**
   **Che kính đèn cảm biến bằng tay: 0,5 V**
   **Chiếu sáng kính đèn cảm biến bằng đèn sợi đốt 100 W: 4,1 – 4,6 V**

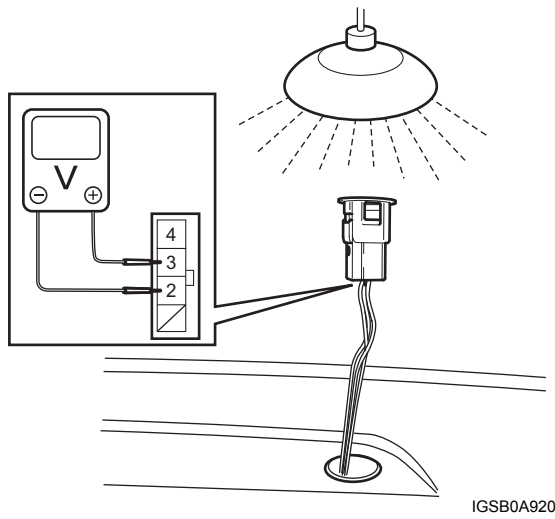


IGSB0A920057-01

## Kiểm tra rơ-le hệ thống đèn

AENK4L0B9206018

Tham khảo “Kiểm tra rơ-le điều khiển” trong Phần 10B (Trang 10B-44).