AENK4L0B.book Page 25 Thursday, August 29, 2019 10:31 AM

Thông số kỹ thuật

Công suất bóng đèn điện

AENK4L0B9207001

Tên	Công suất	Tên	Công suất
Đèn pha/cos	60 / 55 W (H4) 12 V	Đèn lùi xe	21 W 12 V
Đèn xi nhan	21 W 12 V	Đèn biển số xe	5 W 12 V
Bóng đèn kích thước	5 W 12 V	Đèn sương mù sau	21 W 12 V
DRL	13 W 12 V	Đèn phanh trên cao	16 W 12 V
Đèn hậu và đèn phanh	21 / 5 W 12 V	Đèn trần	5 W 12 V
Đèn xi nhan sau	21 W 12 V		

Dụng cụ và thiết bị chuyên dụng

Dụng cụ chuyên dụng

AENK4L0B9208001

Máy chẩn đoán SUZUKI (Suzuki SDT-II) — ☞(Trang 9B-5) / ☞(Trang 9B-6) 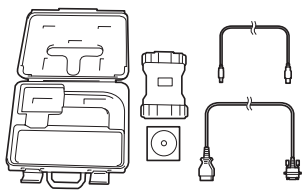	

AENK4L0B.book Page 1 Thursday, August 29, 2019 10:31 AM

Thông tin trang thiết bị / Thông tin tài xế / Còi xe

Mô tả chung

Mô tả cụm đồng hồ

AENK4L0B9301001

- Màn hình hiển thị thông tin được lắp trong cụm đồng hồ.
- Còi cảnh báo được lắp trong cụm đồng hồ.
- Dữ liệu đồng hồ báo mức nhiên liệu được cung cấp trực tiếp cho cụm đồng hồ từ cảm biến mực nhiên liệu.
- Khi tiếp nhận thông tin từ mỗi cụm điều khiển qua đường truyền CAN, cụm đồng hồ vận hành đèn báo, màn hình hiển thị thông tin và còi cảnh báo tương ứng. Tham khảo “Mô tả hệ thống giao tiếp” trong Phần 10H (Trang 10H-1).

Màn hình hiển thị thông tin
Màn hình hiển thị thông tin (1) hiển thị nhiều mục thông tin bao gồm đồng hồ số km, đồng hồ hành trình, đồng hồ đo nhiên liệu (2) và độ sáng của táp lô.

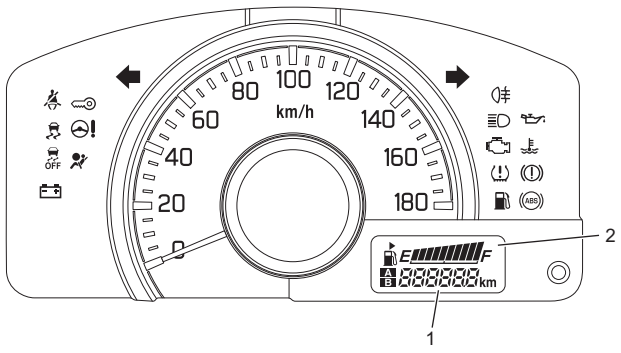

IK4L0B930008-01

Chức năng tùy biến của người dùng (Nếu được trang bị)
Khi xe dừng và công tắc máy được xoay về vị trí “ON”, nhấn núm chọn đồng hồ hành trình trên cụm đồng hồ và chọn đồng hồ số km, nhấn và giữ núm chọn đồng hồ hành trình trong hơn 3 giây để kích hoạt chức năng tùy biến. Trong khi kích hoạt chức năng này, có thể thiết lập các tham số bao gồm TPMS và cài đặt mặc định bằng cách nhấn núm chọn đồng hồ hành trình.

TPMS
Có thể chọn áp suất cho “Comfort Mode” (Chế độ tiện nghi) hoặc “Load Mode” (Chế độ tải).

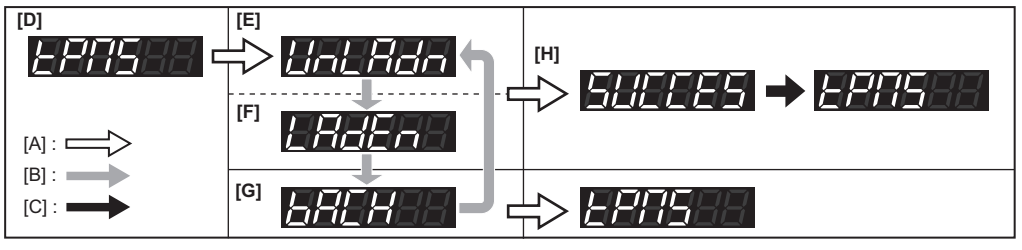

IK4L0B930001-01

[A]: Nhấn và giữ núm chọn đồng hồ hành trình	[D]: TPMS	[G]: Quay lại
[B]: Nhấn núm chọn đồng hồ hành trình	[E]: Chế độ tiện nghi	[H]: Thành công
[C]: Chuyển đổi tự động	[F]: Chế độ tải	

Cài đặt mặc định
Có thể đặt lại tất cả các cài đặt về cài đặt mặc định.