AENK4L0B.book Page 3 Thursday, August 29, 2019 10:31 AM

Vị trí bộ phận

Vị trí các bộ phận của hệ thống đèn

AENK4L0B9203001

LƯU Ý

Hình vẽ thể hiện xe tay lái nghịch (RHD). Với xe LHD, các bộ phận có dấu (*) được lắp bên phía đối diện.

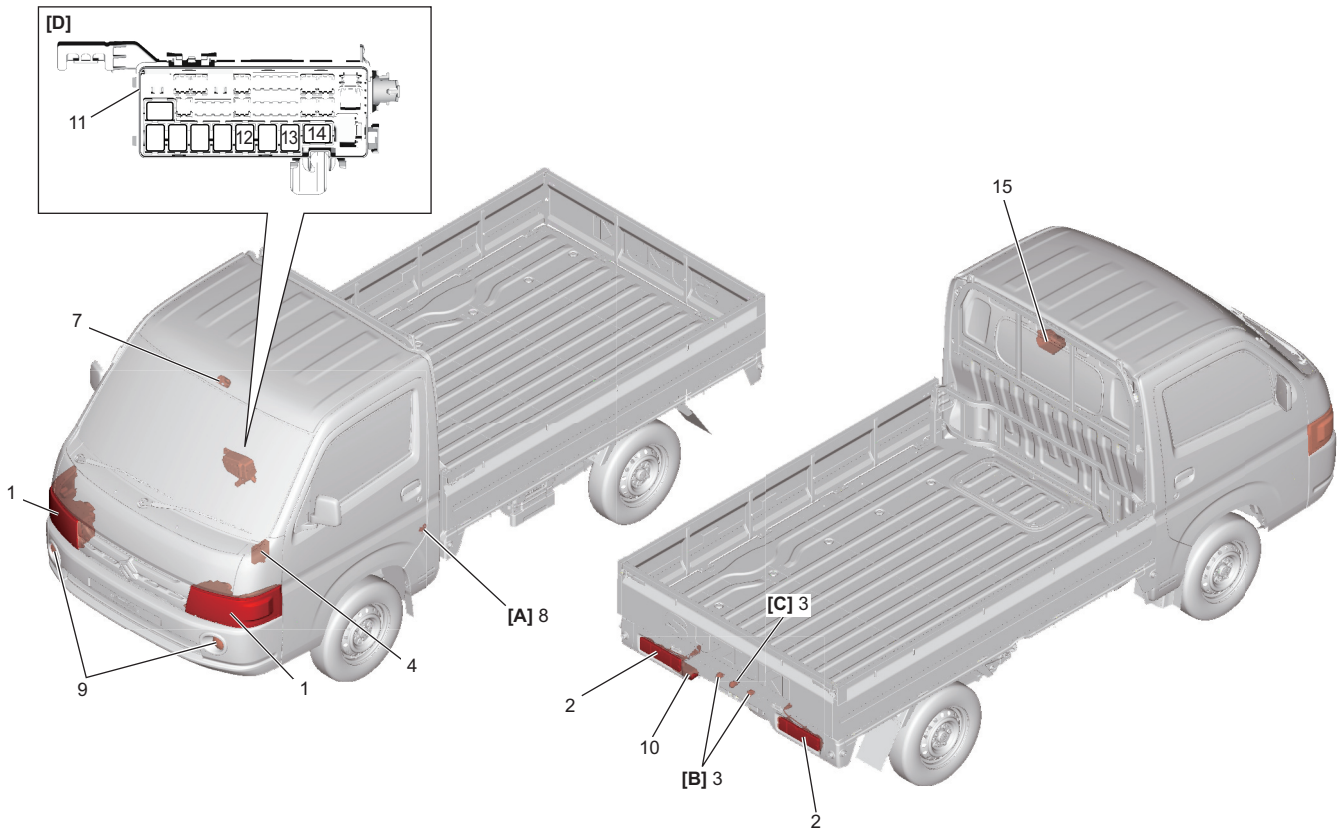

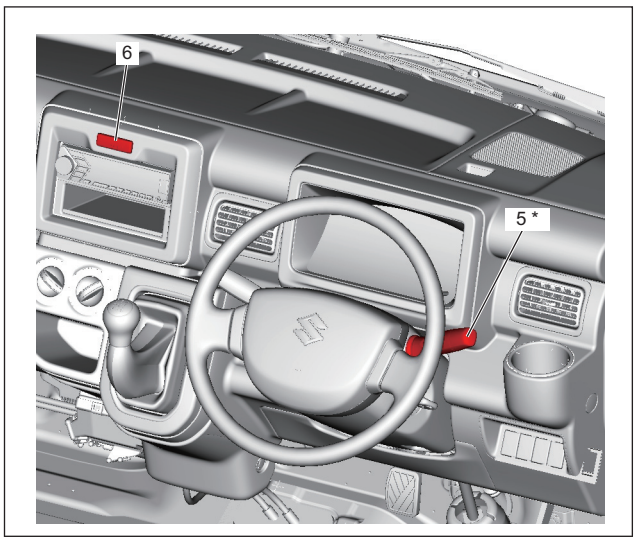

IK4L0B920002-01

AENK4L0B.book Page 4 Thursday, August 29, 2019 10:31 AM

[A]: LHD	4. BCM	11. Hộp rơ-le
[B]: Mã thị trường ngoài P42	5. Công tắc đèn	12. Rơ-le đèn cos (Phải)
[C]: Mã thị trường P42	6. Công tắc cảnh báo nguy hiểm	13. Rơ-le đèn pha
[D]: Model có trang bị hệ thống điều khiển đèn pha/cos tự động	7. Đèn trần	14. Rơ-le đèn cos (Trái)
1. Cụm đèn pha/cos	8. Công tắc cửa (nếu được trang bị)	15. Đèn phanh trên cao (nếu được trang bị)
2. Cụm đèn lái sau	9. DRL (nếu được trang bị)	
3. Đèn biển số xe	10. Đèn sương mù sau (nếu được trang bị)	

Vị trí các bộ phận của hệ thống điều khiển đèn pha/cos tự động

AENK4L0B9203002

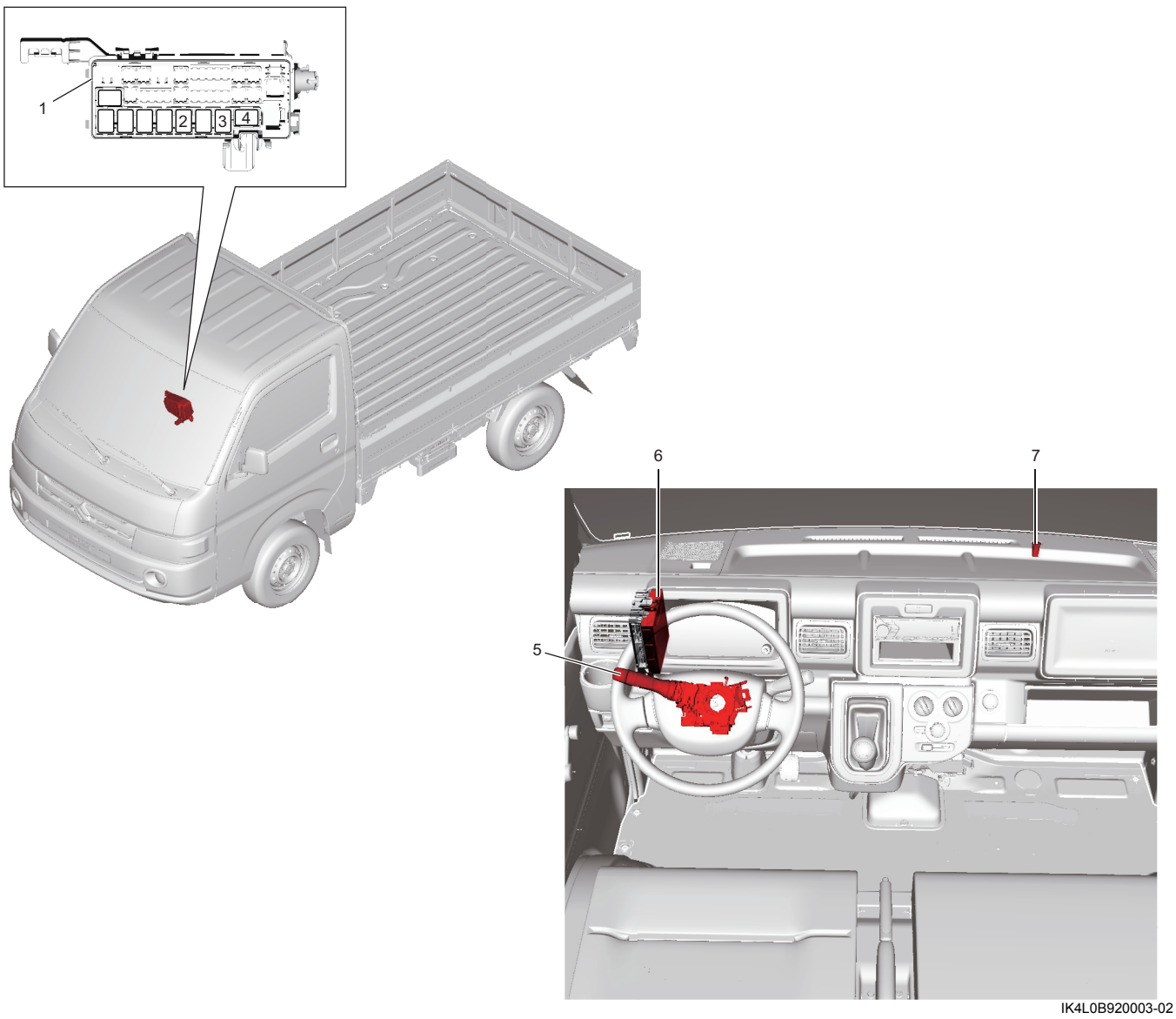

IK4L0B920003-02

1. Hộp rơ-le	4. Rơ-le đèn cos (Trái)	7. Cảm biến đèn pha/cos tự động
2. Rơ-le đèn cos (Phải)	5. Công tắc đèn và công tắc xi nhan	
3. Rơ-le đèn pha	6. BCM	