AENK4L0B.book Page 4 Thursday, August 29, 2019 10:31 AM

[A]: LHD	4. BCM	11. Hộp rơ-le
[B]: Mã thị trường ngoài P42	5. Công tắc đèn	12. Rơ-le đèn cos (Phải)
[C]: Mã thị trường P42	6. Công tắc cảnh báo nguy hiểm	13. Rơ-le đèn pha
[D]: Model có trang bị hệ thống điều khiển đèn pha/cos tự động	7. Đèn trần	14. Rơ-le đèn cos (Trái)
1. Cụm đèn pha/cos	8. Công tắc cửa (nếu được trang bị)	15. Đèn phanh trên cao (nếu được trang bị)
2. Cụm đèn lái sau	9. DRL (nếu được trang bị)	
3. Đèn biển số xe	10. Đèn sương mù sau (nếu được trang bị)	

Vị trí các bộ phận của hệ thống điều khiển đèn pha/cos tự động

AENK4L0B9203002

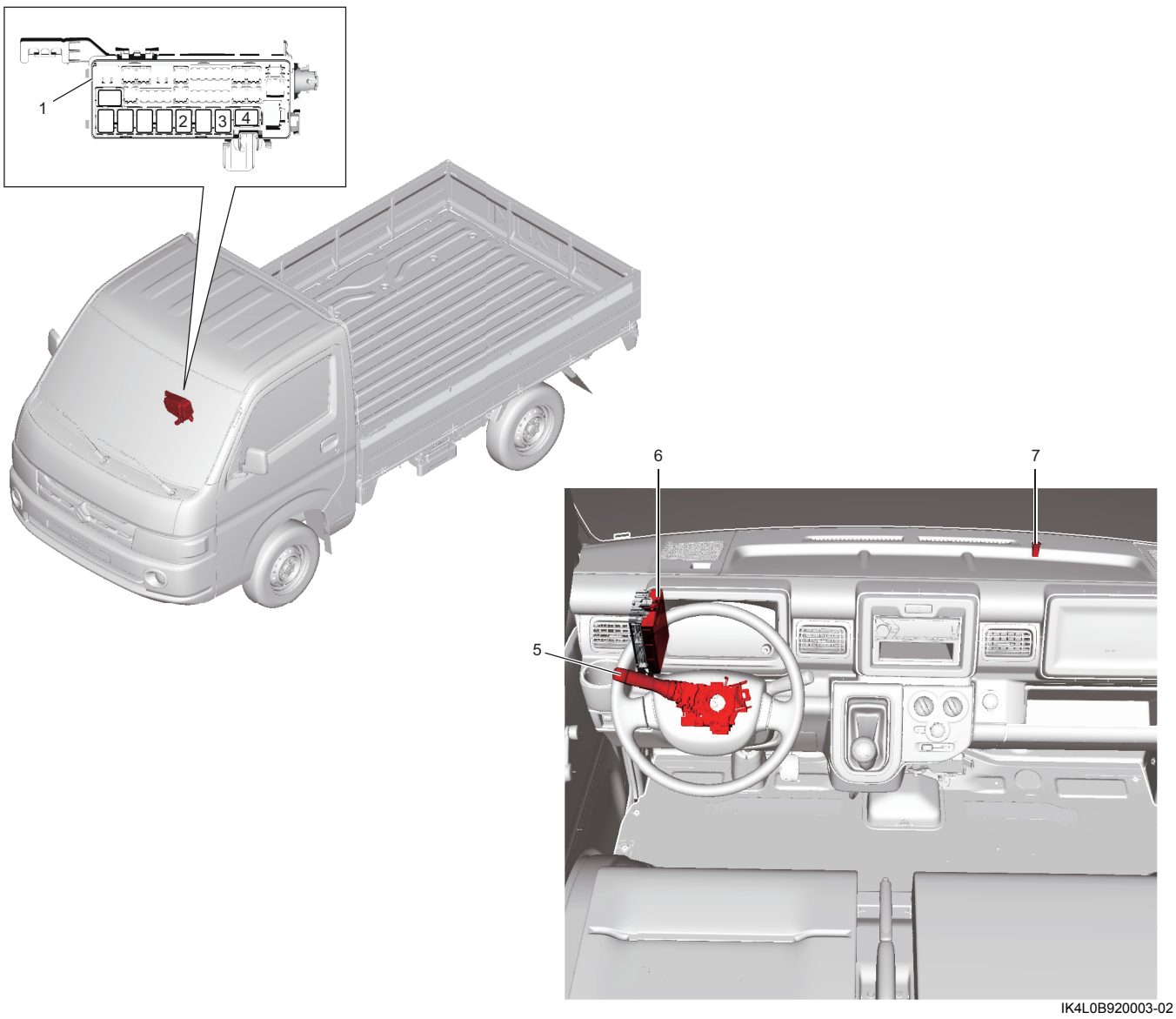

IK4L0B920003-02

1. Hộp rơ-le	4. Rơ-le đèn cos (Trái)	7. Cảm biến đèn pha/cos tự động
2. Rơ-le đèn cos (Phải)	5. Công tắc đèn và công tắc xi nhan	
3. Rơ-le đèn pha	6. BCM	

AENK4L0B.book Page 5 Thursday, August 29, 2019 10:31 AM

Vị trí các bộ phận của hệ thống điều chỉnh hướng chiếu đèn pha/cos loại cơ

AENK4L0B9203003

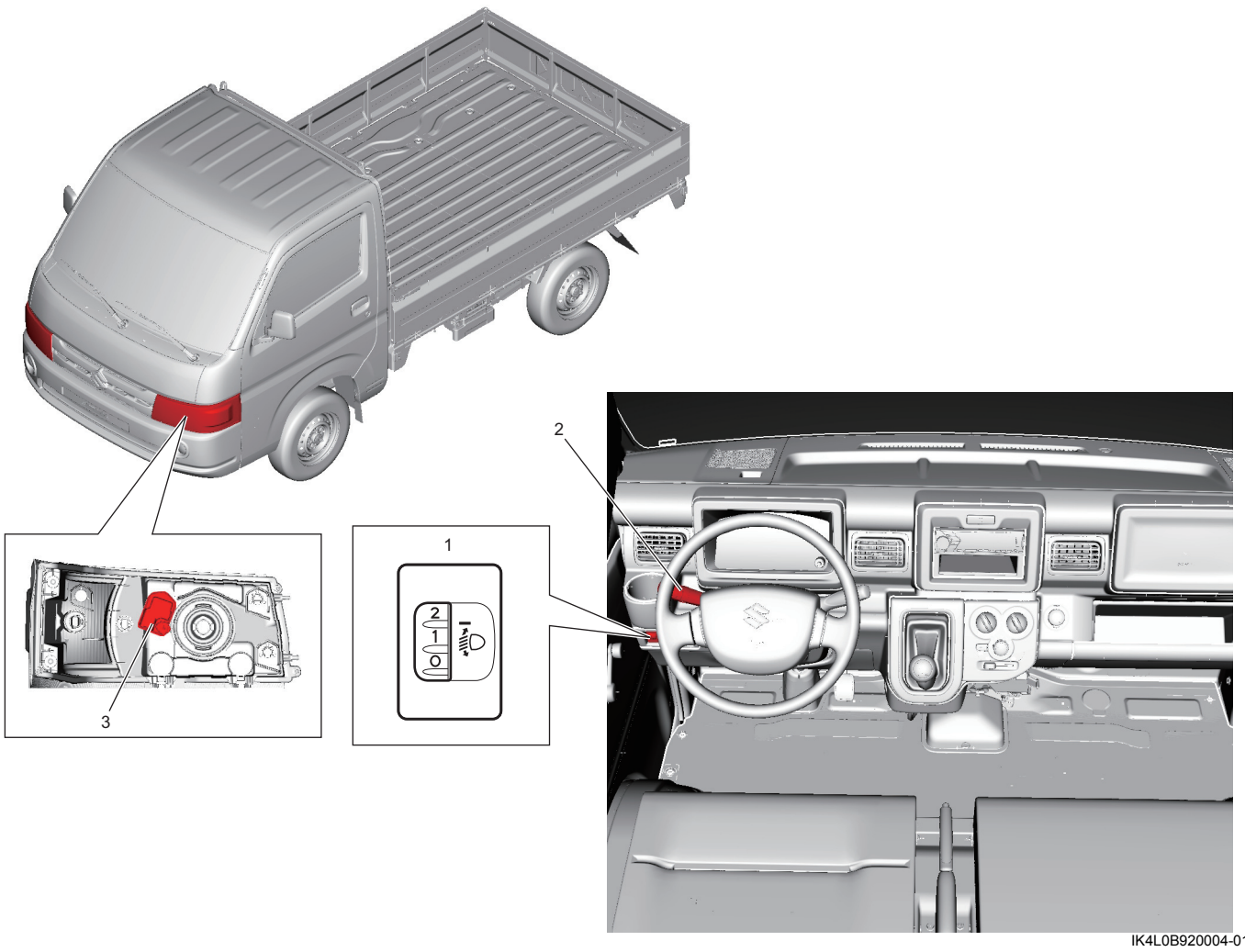

IK4L0B920004-01

1. Công tắc điều chỉnh đèn pha/cos	2. Công tắc đèn và công tắc xi nhan	3. Bộ chấp hành điều chỉnh đèn pha/cos

Thông tin và quy trình chẩn đoán

Chức năng tự chẩn đoán của hệ thống đèn

AENK4L0B9204001

Chức năng tự chẩn đoán (Model có trang bị hệ thống điều khiển đèn pha/cos tự động)

- Hệ thống đèn được điều khiển bởi BCM dựa trên tín hiệu từ công tắc đèn và công tắc xi nhan thông qua giao tiếp CAN.
- Công tắc đèn và công tắc xi nhan có chức năng tự chẩn đoán, lưu DTC cho những bất thường được phát hiện trong hệ thống. DTC được lưu sẽ luôn nằm trong bộ nhớ của công tắc đèn và công tắc xi nhan trừ khi bị xóa.
- BCM điều khiển tình trạng của các bộ phận hệ thống đèn và mạch của nó. Khi xuất hiện một tình trạng bất thường trong hệ thống, DTC sẽ được lưu trong bộ nhớ của BCM. DTC được lưu sẽ luôn nằm trong bộ nhớ của BCM trừ khi bị xóa.

Điều khiển dự phòng

- BCM thực hiện điều khiển dự phòng khi phát hiện tình trạng bất thường liên quan đến công tắc đèn và bật đèn pha/cos (đèn cos), đèn kích thước và đèn hậu.
- Khi BCM phát hiện tình trạng bất thường của cảm biến đèn pha/cos tự động, BCM sẽ vô hiệu hóa chức năng điều khiển đèn pha/cos tự động và chuyển sang chế độ dự phòng điều khiển hệ thống như hệ thống đèn bình thường.

Kiểm tra DTC

AENK4L0B9204003

Công tắc đèn và công tắc xi nhan

1) Xoay công tắc máy về vị trí “OFF”.
2) Kết nối máy chẩn đoán SUZUKI với DLC (1).

Dụng cụ chuyên dụng
(A): Máy chẩn đoán SUZUKI (Suzuki SDT-II)