AENK4L0B.book Page 10 Thursday, August 29, 2019 10:31 AM

Hướng dẫn sửa chữa

Tháo và lắp cụm đồng hồ

AENK4L0B9306001

Tháo

1) Ngắt cáp âm (–) ở bình điện.
2) Tháo tấm ốp cụm táp lô (1) bằng cách kéo theo hướng mũi tên như được minh họa.

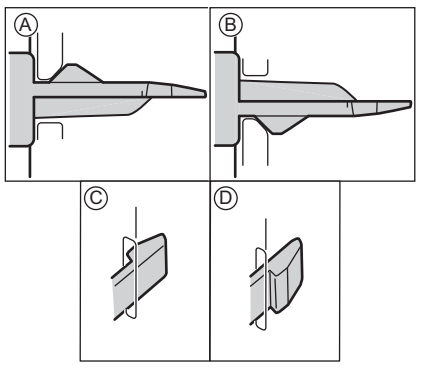

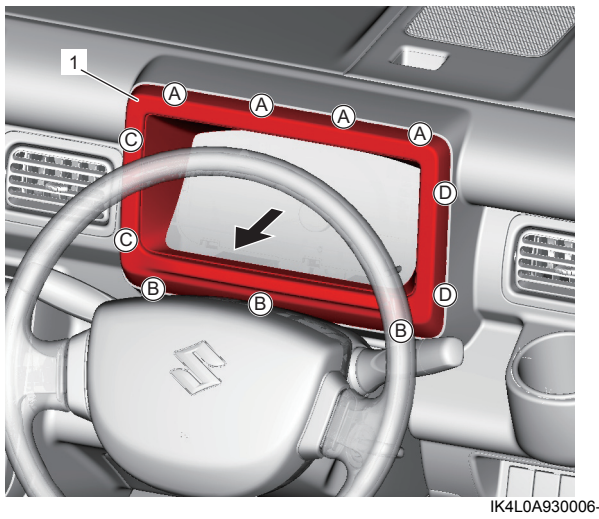

IK4L0A930006-01

3) Tháo các vít (1), sau đó tháo cụm đồng hồ (2) bằng cách kéo theo hướng mũi tên như được minh họa.

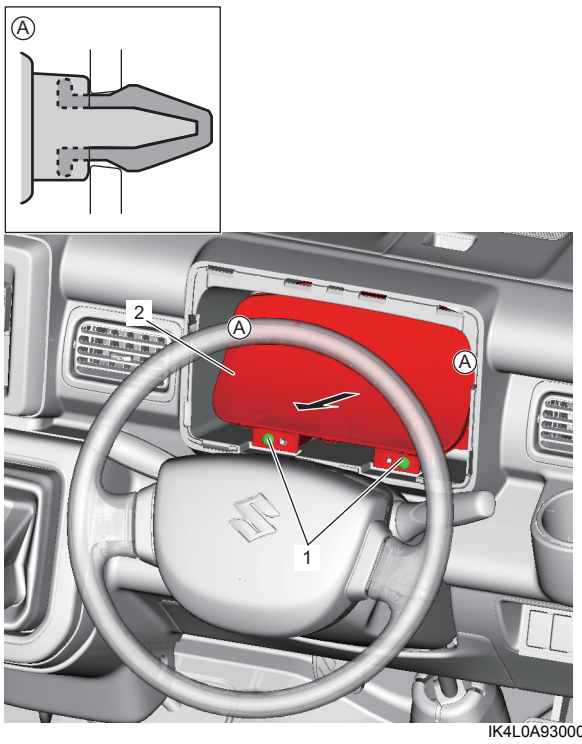

IK4L0A930007-01

4) Rút giắc cắm cụm đồng hồ.

Lắp

Thực hiện ngược lại quy trình tháo.

Tháo và lắp táp lô

AENK4L0B9306002

Tháo

1) Đối với model có trang bị hệ thống túi khí, hãy vô hiệu hóa hệ thống túi khí. ☞(Trang 8B-44)
2) Ngắt cáp âm (–) ở bình điện.
3) Tháo ngăn đựng đồ phía dưới táp lô như được minh họa.
   a) Tháo nắp hộc đựng đồ (1) bằng cách kéo theo hướng mũi tên như được minh họa.