AENK4L0B.book Page 1 Thursday, August 29, 2019 10:31 AM

Thông tin trang thiết bị / Thông tin tài xế / Còi xe

Mô tả chung

Mô tả cụm đồng hồ

AENK4L0B9301001

- Màn hình hiển thị thông tin được lắp trong cụm đồng hồ.
- Còi cảnh báo được lắp trong cụm đồng hồ.
- Dữ liệu đồng hồ báo mức nhiên liệu được cung cấp trực tiếp cho cụm đồng hồ từ cảm biến mực nhiên liệu.
- Khi tiếp nhận thông tin từ mỗi cụm điều khiển qua đường truyền CAN, cụm đồng hồ vận hành đèn báo, màn hình hiển thị thông tin và còi cảnh báo tương ứng. Tham khảo “Mô tả hệ thống giao tiếp” trong Phần 10H (Trang 10H-1).

Màn hình hiển thị thông tin
Màn hình hiển thị thông tin (1) hiển thị nhiều mục thông tin bao gồm đồng hồ số km, đồng hồ hành trình, đồng hồ đo nhiên liệu (2) và độ sáng của táp lô.

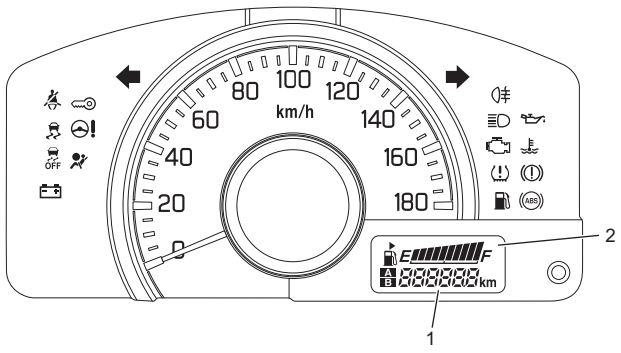

IK4L0B930008-01

Chức năng tùy biến của người dùng (Nếu được trang bị)
Khi xe dừng và công tắc máy được xoay về vị trí “ON”, nhấn núm chọn đồng hồ hành trình trên cụm đồng hồ và chọn đồng hồ số km, nhấn và giữ núm chọn đồng hồ hành trình trong hơn 3 giây để kích hoạt chức năng tùy biến. Trong khi kích hoạt chức năng này, có thể thiết lập các tham số bao gồm TPMS và cài đặt mặc định bằng cách nhấn núm chọn đồng hồ hành trình.

TPMS
Có thể chọn áp suất cho “Comfort Mode” (Chế độ tiện nghi) hoặc “Load Mode” (Chế độ tải).

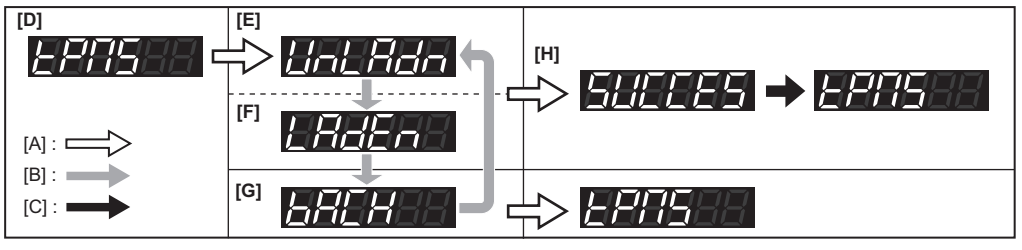

IK4L0B930001-01

[A]: Nhấn và giữ núm chọn đồng hồ hành trình	[D]: TPMS	[G]: Quay lại
[B]: Nhấn núm chọn đồng hồ hành trình	[E]: Chế độ tiện nghi	[H]: Thành công
[C]: Chuyển đổi tự động	[F]: Chế độ tải	

Cài đặt mặc định
Có thể đặt lại tất cả các cài đặt về cài đặt mặc định.

AENK4L0B.book Page 2 Thursday, August 29, 2019 10:31 AM

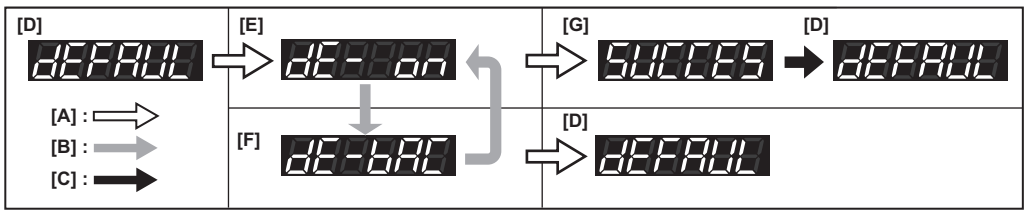

IK4L0B930009-01

[A]: Nhấn và giữ núm chọn hiển thị	[D]: Cài đặt mặc định	[G]: Thành công
[B]: Nhấn núm chọn hiển thị	[E]: Có	
[C]: Chuyển đổi tự động	[F]: Quay lại	

Sơ đồ mạch điện và hệ thống

Sơ đồ mạch điện cụm đồng hồ

AENK4L0B9302001

Tham khảo “C-1 Sơ đồ mạch cụm đồng hồ” trong Phần 9A (Trang 9A-71).

Thông tin và quy trình chẩn đoán

Mô tả chức năng chẩn đoán cụm đồng hồ

AENK4L0B9304001

Máy chẩn đoán SUZUKI cung cấp những chức năng sau về cụm đồng hồ.

- Kiểm tra DTC: ☞(Trang 10B-12)
- Xóa DTC: ☞(Trang 10B-12)
- Màn hình danh sách DTC: ☞(Trang 9C-2)
- Màn hình hiển thị thông số: ☞(Trang 9C-3)
- Kiểm tra trạng thái hoạt động: ☞(Trang 9C-3)

Bảng mã DTC

AENK4L0B9304002

DTC	Tên DTC	Điều kiện phát hiện lỗi DTC	Cảnh báo
B1801 ☞(Trang 9C-4)	Điện áp nguồn điện quá cao	Điện áp qua cầu chì đồng hồ táp lô “MTR” cao hơn giới hạn trên (16,0 V) trong thời gian quy định hoặc lâu hơn.	Tắt
B1802 ☞(Trang 9C-4)	Điện áp nguồn điện quá thấp	Điện áp qua cầu chì đồng hồ táp lô “MTR” thấp hơn giới hạn dưới (8,0 V) trong thời gian quy định hoặc lâu hơn.	Tắt
B1810 ☞(Trang 9C-5)	Mạch cảm biến mực nhiên liệu / Hở mạch	Tín hiệu mực nhiên liệu chưa được nhập vào trong thời gian quy định hoặc lâu hơn.	Tắt
B1811 ☞(Trang 9C-5)	Mạch cảm biến mực nhiên liệu / Ngắn mạch	Điện áp mạch tín hiệu mực nhiên liệu thấp hơn giá trị quy định trong thời gian quy định.	Tắt
B1820 ☞(Trang 9C-6)	Lỗi cụm điều khiển bên trong EEPROM	Bộ nhớ trong cụm đồng hồ bị lỗi.	Tắt
B1840 ☞(Trang 9C-6)	Dữ liệu tốc độ xe không hợp lệ	Cụm đồng hồ nhận được dữ liệu tốc độ xe bất thường từ ECM.	Tắt
B1842 ☞(Trang 9C-7)	Dữ liệu lượng tiêu thụ nhiên liệu không hợp lệ	Cụm đồng hồ nhận được dữ liệu lượng tiêu thụ nhiên liệu bất thường từ ECM.	Tắt