AENK4L0B.book Page 25 Thursday, August 29, 2019 10:31 AM

Lắp lại
Thực hiện ngược lại quy trình tháo.

Tháo và lắp còi xe

AENK4L0B9306004

Tháo

1) Tháo cản trước. ☞(Trang 9H-3)
2) Rút giắc cắm còi xe (1).
3) Tháo bu-lông còi xe (2) và tháo còi xe (3).

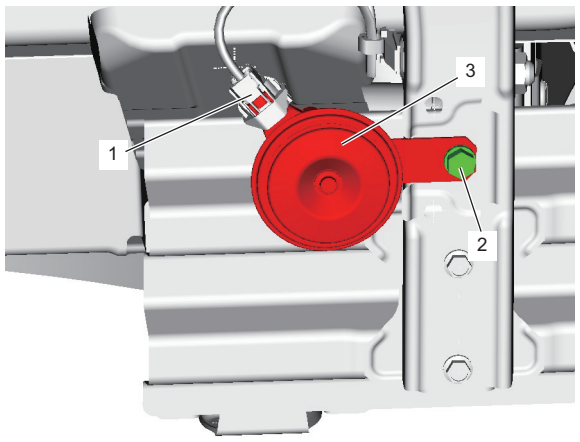

IK4L0A930024-01

Lắp
Thực hiện ngược lại quy trình tháo, lưu ý điểm sau.

- Siết chặt bu-lông còi xe (1) đến lực siết quy định.

Lực siết
Bu-lông còi xe (a): 14 N·m (1,4 kgf-m, 10,5 lbf-ft)

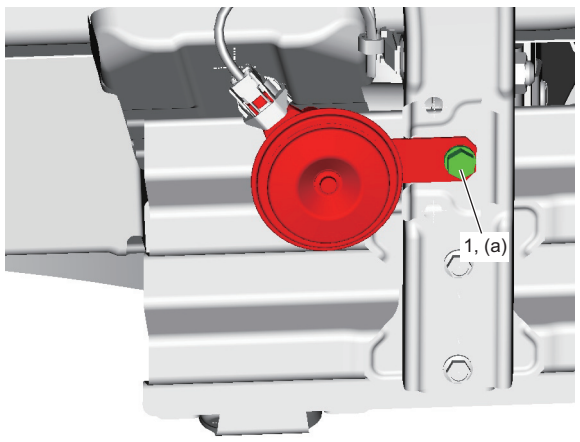

IK4L0A930025-01

Kiểm tra còi xe

AENK4L0B9306005

1) Rút giắc cắm còi xe khỏi còi xe (1).
2) Kiểm tra để đảm bảo còi xe kêu khi giắc cắm còi xe được nối với cực dương (+) bình điện và cực âm (–) bình điện được nối đất. Thay còi xe nếu còi không kêu.

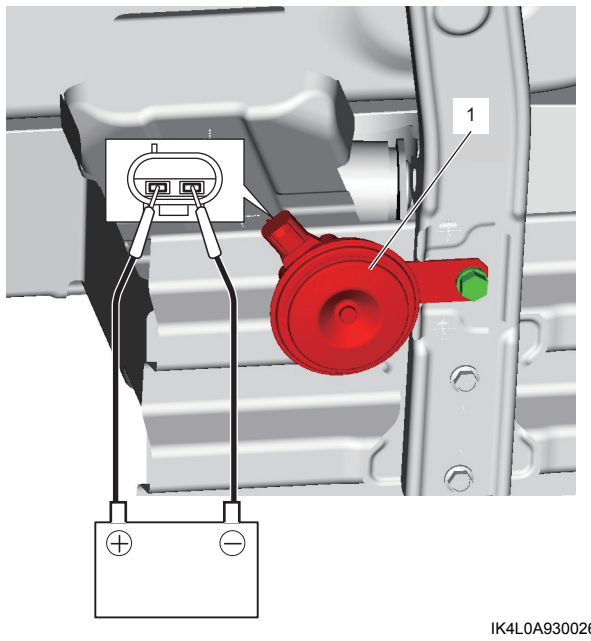

IK4L0A930026-02

AENK4L0B.book Page 26 Thursday, August 29, 2019 10:31 AM

Thông số kỹ thuật

Thông số lực siết

AENK4L0B9307001

Bộ phận siết	Lực siết			Lưu ý
	N·m	kgf-m	lbf-ft	
Bu-lông thanh đỡ hệ thống lái	23	2,3	17,0	☞(Trang 9C-17)
Bu-lông còi xe	14	1,4	10,5	☞(Trang 9C-25)

Tham khảo:
Để biết thông tin về lực siết của các bản siết lực không được trình bày trong trang này, tham khảo:
“Thông tin về bản siết lực” trong Phần 0A (Trang 0A-5)