AENK4L0B.book Page 25 Thursday, August 29, 2019 10:31 AM

Lắp lại
Thực hiện ngược lại quy trình tháo.

Tháo và lắp còi xe

AENK4L0B9306004

Tháo

1) Tháo cản trước. ☞(Trang 9H-3)
2) Rút giắc cắm còi xe (1).
3) Tháo bu-lông còi xe (2) và tháo còi xe (3).

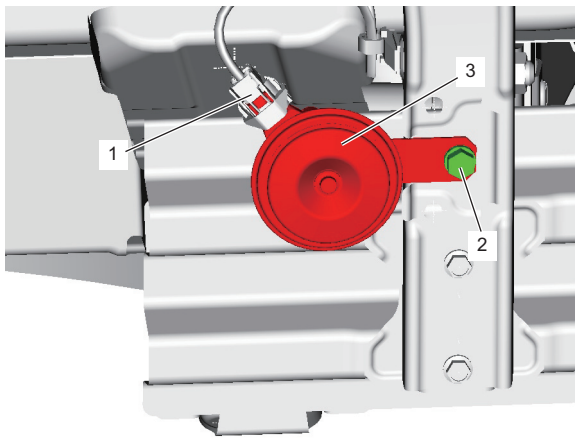

IK4L0A930024-01

Lắp
Thực hiện ngược lại quy trình tháo, lưu ý điểm sau.

- Siết chặt bu-lông còi xe (1) đến lực siết quy định.

Lực siết
Bu-lông còi xe (a): 14 N·m (1,4 kgf-m, 10,5 lbf-ft)

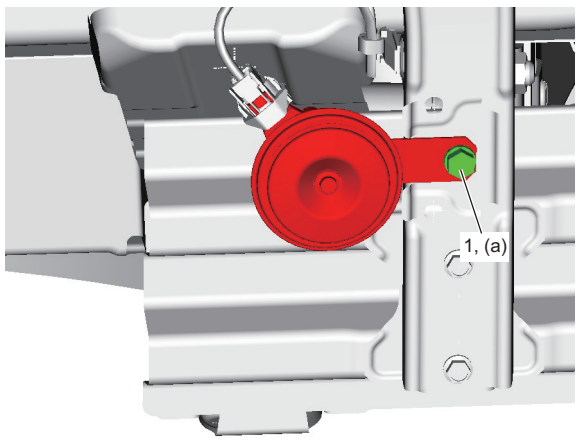

IK4L0A930025-01

Kiểm tra còi xe

AENK4L0B9306005

1) Rút giắc cắm còi xe khỏi còi xe (1).
2) Kiểm tra để đảm bảo còi xe kêu khi giắc cắm còi xe được nối với cực dương (+) bình điện và cực âm (–) bình điện được nối đất. Thay còi xe nếu còi không kêu.

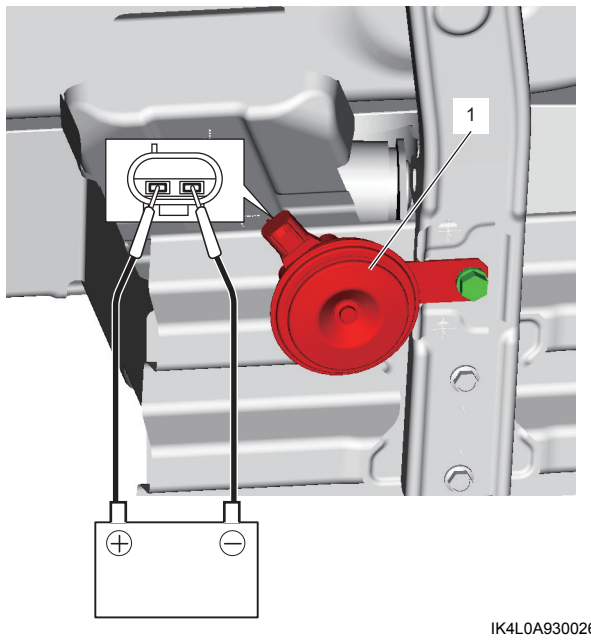

IK4L0A930026-02