AENK4L0B.book Page 3 Thursday, August 29, 2019 10:31 AM

DTC	Tên DTC	Điều kiện phát hiện lỗi DTC	Cảnh báo
U0073 ☞(Trang 9C-7)	Cụm điều khiển không truyền và nhận được dữ liệu	Tham khảo “Bảng CAN DTC (Mất đường truyền và Đường truyền bị ngắt)” trong Phần 10H (Trang 10H-11).	Tắt
U0100 ☞(Trang 9C-7)	Mất đường truyền với ECM		Tắt
U0121 ☞(Trang 9C-7)	Mất đường truyền với cụm điều khiển ABS / ESP®		Tắt
U0127 ☞(Trang 9C-7)	Mất đường truyền với cụm điều khiển hệ thống TPMS		Tắt
U0131 ☞(Trang 9C-7)	Mất đường truyền với cụm điều khiển trợ lực lái điện		Tắt
U0140 ☞(Trang 9C-7)	Mất đường truyền với cụm điều khiển thân xe		Tắt
U0151 ☞(Trang 9C-7)	Mất đường truyền với cụm điều khiển hệ thống an toàn (túi khí và cơ cấu tự rút đai khi va chạm)		Tắt

Bảng dữ liệu trên máy chẩn đoán

AENK4L0B9304003

LƯU Ý

Nếu máy chẩn đoán SUZUKI không thể giao tiếp được với cụm đồng hồ, hãy thực hiện các bước kiểm tra sau:

- **Kiểm tra trạng thái đường truyền giữa PC và VCI bằng cách sử dụng chức năng của máy chẩn đoán SUZUKI.**
- **Kiểm tra mạch nguồn và mạch nối đất của giắc chẩn đoán DLC.**
- **Kiểm tra cáp DLC. Kiểm tra cáp DLC bằng cách thay cáp DLC chuẩn nếu cần.**
  Kiểm tra hệ thống giao tiếp CAN. (Phát hiện “Cụm điều khiển không truyền và nhận được dữ liệu” ở bất kỳ cụm điều khiển nào.) ☞(Trang 10H-23)
- **Kiểm tra mạch nguồn và mạch nối đất cụm đồng hồ. ☞(Trang 9C-7)**

Bảng dữ liệu trên máy chẩn đoán	Tình trạng bình thường / Giá trị tham chiếu	Tình trạng
Điện áp bình điện	10 đến 14 V	Động cơ: Đang chạy

Kiểm tra trạng thái hoạt động máy chẩn đoán

AENK4L0B9304004

Có thể điều khiển trạng thái hoạt động của những hạng mục sau bằng chức năng kiểm tra trạng thái hoạt động của máy chẩn đoán SUZUKI.

Mục kiểm tra	Nội dung kiểm tra
Đồng hồ tốc độ (Quét)	Đồng hồ tốc độ bị ép hoạt động từ MIN sang MAX.
Đồng hồ tốc độ (Trực tiếp)	Đồng hồ tốc độ bị ép hoạt động đến mức quy định.
Còi cảnh báo	Còi báo trong cụm đồng hồ bị ép hoạt động.

Chẩn đoán cụm đồng hồ

AENK4L0B9304005

Cụm đồng hồ vận hành các đồng hồ đo, các đèn báo và màn hình hiển thị thông tin theo những tín hiệu đầu vào và dữ liệu giao tiếp CAN từ các cụm điều khiển. Tiến hành chẩn đoán như sau nếu xảy ra sự cố với cụm đồng hồ.

1) Kiểm tra mạch cấp nguồn và mạch nối đất cụm đồng hồ. ☞(Trang 9C-7)
2) Kiểm tra DTC và tất cả các hệ thống có liên quan đến DTC bằng máy chẩn đoán SUZUKI.
   - Nếu phát hiện bất kỳ DTC nào trong khi kiểm tra ở Bước 2), hãy chuyển sang phần khắc phục sự cố DTC thích hợp.
   - Nếu bất kỳ sự cố nào được mô tả trong bảng dưới đây xuất hiện riêng lẻ mặc dù màn hình hiển thị báo không có DTC bất thường nào trong khi kiểm tra ở Bước 2), hãy kiểm tra các vấn đề liên quan theo hướng dẫn đưa ra dưới đây.

AENK4L0B.book Page 4 Thursday, August 29, 2019 10:31 AM

LƯU Ý

- **Khi kiểm tra từng mạch, hãy tiến hành chẩn đoán mạch dựa theo "Sơ đồ mạch".**
- ***1: Khi đèn cảnh báo mức nhiên liệu thấp nhấp nháy, hãy kiểm tra mạch giữa cụm đồng hồ và cảm biến mực nhiên liệu xem có bị hở mạch hoặc ngắn mạch với đất không.**

Bộ phận bị lỗi	Bộ phận cần kiểm tra	Tham khảo
Đèn báo pha	Công tắc đèn và công tắc xi nhan	Tham khảo "Kiểm tra công tắc đèn và công tắc xi nhan" trong Phần 9B (Trang 9B-21).
	Mạch (bao gồm các rơ-le và cầu chì)	—
Đèn cảnh báo mức nhiên liệu thấp *1	Cảm biến mực nhiên liệu	Tham khảo "Kiểm tra cảm biến mực nhiên liệu" trong Phần 1G (Trang 1G-27).
	Mạch (bao gồm các rơ-le và cầu chì)	—

DTC B1801 / B1802

AENK4L0B9304006

Điều kiện phát hiện lỗi DTC và khu vực có sự cố

Điều kiện phát hiện lỗi DTC	Khu vực có sự cố
B1801: Điện áp bộ cấp nguồn quá cao Điện áp qua cầu chì đồng hồ táp lô "MTR" cao hơn điện áp giới hạn trên (16,0 V) trong thời gian quy định hoặc lâu hơn.	• Mạch cấp nguồn cụm đồng hồ • Mạch nối đất cụm đồng hồ • Cụm đồng hồ • Hệ thống sạc
B1802: Điện áp bộ cấp nguồn quá thấp Điện áp qua cầu chì đồng hồ táp lô "MTR" thấp hơn điện áp giới hạn dưới (8,0 V) trong thời gian quy định hoặc lâu hơn.	

Sơ đồ mạch

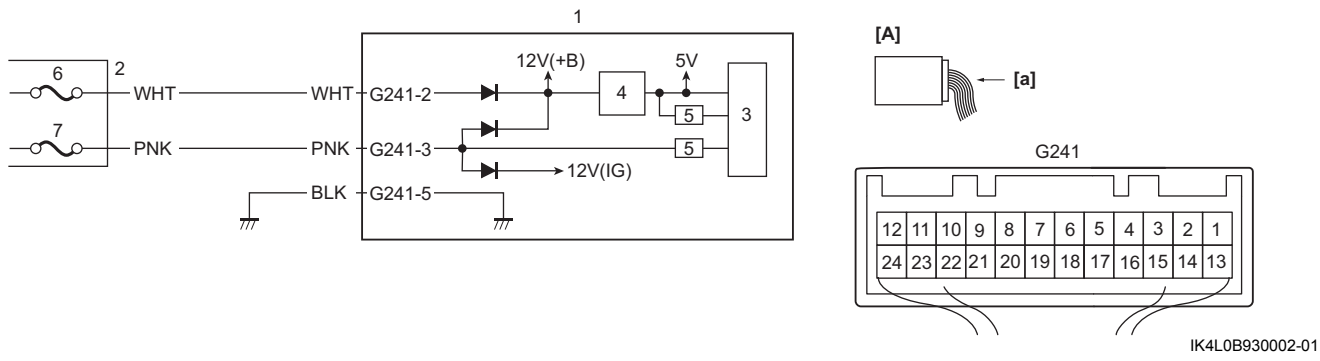

IK4L0B930002-01

[A]: Giắc cắm cụm đồng hồ (Góc nhìn: [a])	3. CPU	6. Cầu chì "DOME"
1. Cụm đồng hồ	4. Mạch ổn áp (5V)	7. Cầu chì đồng hồ táp lô "MTR"
2. Hộp cầu chì mạch	5. Mạng giao tiếp	