AENK4L0B.book Page 4 Thursday, August 29, 2019 10:31 AM

LƯU Ý

- **Khi kiểm tra từng mạch, hãy tiến hành chẩn đoán mạch dựa theo "Sơ đồ mạch".**
- ***1: Khi đèn cảnh báo mức nhiên liệu thấp nhấp nháy, hãy kiểm tra mạch giữa cụm đồng hồ và cảm biến mực nhiên liệu xem có bị hở mạch hoặc ngắn mạch với đất không.**

Bộ phận bị lỗi	Bộ phận cần kiểm tra	Tham khảo
Đèn báo pha	Công tắc đèn và công tắc xi nhan	Tham khảo "Kiểm tra công tắc đèn và công tắc xi nhan" trong Phần 9B (Trang 9B-21).
	Mạch (bao gồm các rơ-le và cầu chì)	—
Đèn cảnh báo mức nhiên liệu thấp *1	Cảm biến mực nhiên liệu	Tham khảo "Kiểm tra cảm biến mực nhiên liệu" trong Phần 1G (Trang 1G-27).
	Mạch (bao gồm các rơ-le và cầu chì)	—

DTC B1801 / B1802

AENK4L0B9304006

Điều kiện phát hiện lỗi DTC và khu vực có sự cố

Điều kiện phát hiện lỗi DTC	Khu vực có sự cố
B1801: Điện áp bộ cấp nguồn quá cao Điện áp qua cầu chì đồng hồ táp lô "MTR" cao hơn điện áp giới hạn trên (16,0 V) trong thời gian quy định hoặc lâu hơn.	• Mạch cấp nguồn cụm đồng hồ • Mạch nối đất cụm đồng hồ • Cụm đồng hồ • Hệ thống sạc
B1802: Điện áp bộ cấp nguồn quá thấp Điện áp qua cầu chì đồng hồ táp lô "MTR" thấp hơn điện áp giới hạn dưới (8,0 V) trong thời gian quy định hoặc lâu hơn.	

Sơ đồ mạch

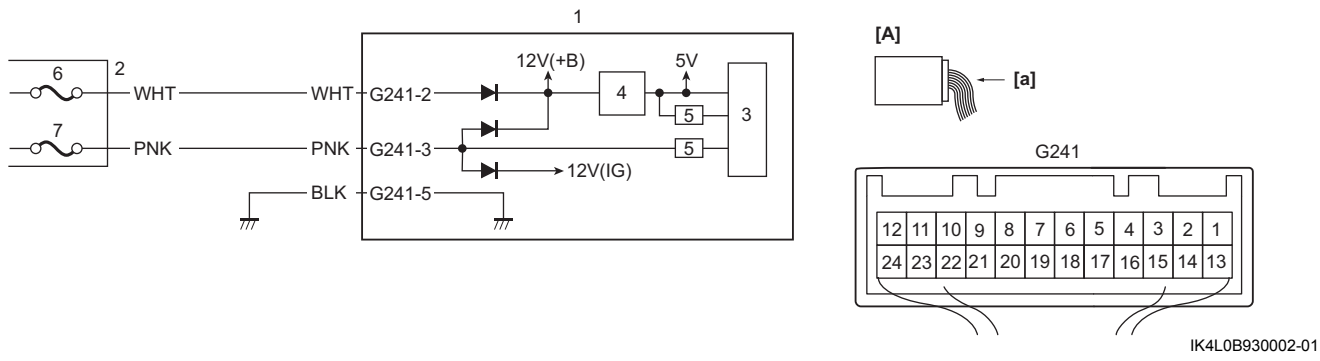

IK4L0B930002-01

[A]: Giắc cắm cụm đồng hồ (Góc nhìn: [a])	3. CPU	6. Cầu chì "DOME"
1. Cụm đồng hồ	4. Mạch ổn áp (5V)	7. Cầu chì đồng hồ táp lô "MTR"
2. Hộp cầu chì mạch	5. Mạng giao tiếp	

AENK4L0B.book Page 5 Thursday, August 29, 2019 10:31 AM

Khắc phục sự cố DTC

Bước	Hành động	Có	Không
1	**Kiểm tra DTC** 1) Xóa DTC. ☞(Trang 10B-12) 2) Kiểm tra để đảm bảo công tắc máy đang ở vị trí “OFF”. 3) Xoay công tắc máy về vị trí “ON”. 4) Kiểm tra DTC. ☞(Trang 10B-12) *Vẫn phát hiện DTC B1801/B1802?*	Chuyển sang Bước 2.	Kiểm tra hỏng hóc gián đoạn. ☞(Trang 00-11)
2	**Kiểm tra bình điện** 1) Kiểm tra bình điện. ☞(Trang 1J-4) *Kết quả kiểm tra có ỔN không?*	Thay ECM và kiểm tra lại DTC.	Sạc hoặc thay bình điện.
3	**Kiểm tra mạch cấp nguồn và mạch nối đất cụm đồng hồ** 1) Kiểm tra mạch cấp nguồn và mạch nối đất cụm đồng hồ. ☞(Trang 9C-7) *Kết quả kiểm tra có ỔN không?*	Chuyển sang Bước 4.	Sửa chữa bộ dây điện bị hỏng.
4	**Kiểm tra điện áp bộ cấp nguồn cụm đồng hồ** 1) Kiểm tra điện áp bộ cấp nguồn khi động cơ chạy ở tốc độ 3.000 vòng/phút. *Điện áp có nằm trong khoảng 10 – 16 V không?*	Thay cụm đồng hồ và kiểm tra lại DTC. ☞(Trang 9C-10)	Kiểm tra hệ thống sạc. ☞(Trang 1J-5)

DTC B1810 / B1811

AENK4L0B9304007

Điều kiện phát hiện lỗi DTC và khu vực có sự cố

Điều kiện phát hiện lỗi DTC	Khu vực có sự cố
B1810: Mạch cảm biến mực nhiên liệu / Hở mạch Tín hiệu mực nhiên liệu chưa được nhập vào trong thời gian quy định hoặc lâu hơn.	• Mạch cảm biến mực nhiên liệu • Cảm biến mực nhiên liệu • Cụm đồng hồ
B1811: Mạch cảm biến mực nhiên liệu / Ngắn mạch Điện áp mạch tín hiệu mực nhiên liệu thấp hơn giá trị quy định trong thời gian quy định.	

Sơ đồ mạch

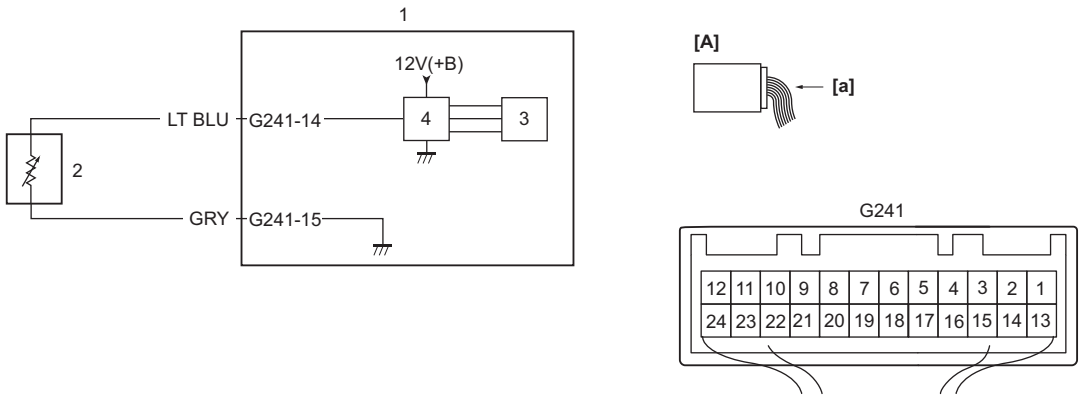

IK4L0A930003-01

[A]: Giắc cắm cụm đồng hồ (Góc nhìn: [a])	3. CPU
1. Cụm đồng hồ	4. Mạng giao tiếp
2. Cảm biến mực nhiên liệu	