AENK4L0B.book Page 7 Thursday, August 29, 2019 10:31 AM

Khắc phục sự cố DTC

Bước	Hành động	Có	Không
1	**Kiểm tra DTC** 1) Xóa DTC. ☞(Trang 10B-12) 2) Kiểm tra để đảm bảo công tắc máy đang ở vị trí “OFF”. 3) Xoay công tắc máy về vị trí “ON”. 4) Kiểm tra DTC. ☞(Trang 10B-12) *Vẫn phát hiện mã DTC B1840?*	Chuyển sang Bước 2.	Kiểm tra hỏng hóc gián đoạn. ☞(Trang 00-11)
2	**Kiểm tra DTC** 1) Kiểm tra DTC trong ECM. ☞(Trang 1A-22) *Có phát hiện (các) DTC nào không?*	Chuyển sang khắc phục sự cố DTC thích hợp.	Chuyển sang Bước 3.
3	**Kiểm tra DTC** 1) Kiểm tra DTC trong ECM. ☞(Trang 1A-22) *Có phát hiện CAN-DTC nào không?*	Chuyển sang khắc phục sự cố cho CAN-DTC. ☞(Trang 10H-11)	Thay cụm đồng hồ và kiểm tra lại DTC. ☞(Trang 9C-10)

DTC B1842

AENK4L0B9304010

Điều kiện phát hiện lỗi DTC và khu vực có sự cố

Điều kiện phát hiện lỗi DTC	Khu vực có sự cố
B1842: Dữ liệu lượng tiêu thụ nhiên liệu không hợp lệ Cụm đồng hồ nhận được dữ liệu lượng tiêu thụ nhiên liệu bất thường từ ECM.	• ECM • Cụm đồng hồ

Khắc phục sự cố DTC

Bước	Hành động	Có	Không
1	**Kiểm tra DTC** 1) Kiểm tra DTC trong ECM. ☞(Trang 1A-22) *Có phát hiện (các) DTC nào không?*	Chuyển sang khắc phục sự cố DTC thích hợp.	Thay cụm đồng hồ và kiểm tra lại DTC. ☞(Trang 9C-10)

DTC U0073

AENK4L0B9304011

Tham khảo “Bảng CAN DTC (Mất đường truyền và Đường truyền bị ngắt)” trong Phần 10H (Trang 10H-11).

DTC U0100 / U0121 / U0127 / U0131 / U0140 / U0151

AENK4L0B9304012

Tham khảo “Khắc phục sự cố mất đường truyền” trong Phần 10H (Trang 10H-13).

Kiểm tra cụm đồng hồ và mạch của nó

AENK4L0B9304015

Kiểm tra điện áp và tín hiệu

1) Tháo cụm đồng hồ (với các giắc cắm đã kết nối). ☞(Trang 9C-10)
2) Kiểm tra điện áp và/hoặc tín hiệu xung bằng đồng hồ đo điện áp và máy đo xung.

AENK4L0B.book Page 8 Thursday, August 29, 2019 10:31 AM

LƯU Ý

- **Kiểm tra để đảm bảo điện áp bình điện lớn hơn hoặc bằng 12 V.**
- **Không thể sử dụng đồng hồ đo điện áp để đo đầu ra từ các cực được đánh dấu bằng dấu hoa thị (*1) vì đây là tín hiệu xung. Sử dụng máy đo xung để đo những đầu ra này.**
- **Điện áp có dấu hoa thị (*2) thay đổi tùy thuộc vào mức nhiên liệu còn lại và độ nghiêng của xe.**

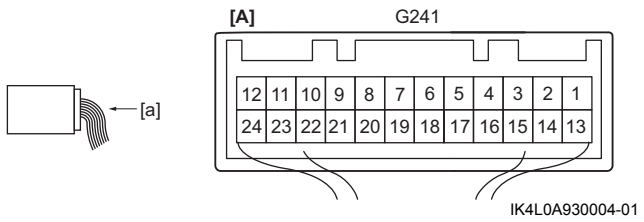

[A]: Giắc cắm cụm đồng hồ (Góc nhìn: [a])

Giắc cắm "G241"

Số cực	Màu dây	Mạch	Điện áp chuẩn	Trạng thái
G241-1	—	—	—	—
G241-2	WHT	Nguồn điện dự phòng	Xấp xỉ 12 V	—
G241-3	PNK	Bộ cấp nguồn	Xấp xỉ 12 V	Công tắc máy: "ON"
G241-4	RED	Tín hiệu công tắc pha cos (đèn pha)	Xấp xỉ 12 V	Công tắc pha cos: Không phải vị trí đèn pha
			Xấp xỉ 0 V	Công tắc pha cos: Vị trí đèn pha
G241-5	BLK	GND	Xấp xỉ 0 V	—
G241-6	—	—	—	—
G241-7*1	WHT	Tín hiệu giao tiếp CAN (thấp)	Tham khảo dạng sóng tham chiếu. "Tín hiệu giao tiếp CAN" (Trang 9C-9)	
G241-8*1	WHT	Tín hiệu giao tiếp CAN (thấp)		
G241-9*1	WHT	Tín hiệu giao tiếp CAN (thấp)		
G241-10*1	WHT	Tín hiệu giao tiếp CAN (thấp)		
G241-11	—	—	—	—
G241-12	—	—	—	—
G241-13	—	—	—	—
G241-14*2	LT BLU	Tín hiệu cảm biến mực nhiên liệu	Xấp xỉ 1,5 – 6,5 V	Công tắc máy: "ON"
G241-15	GRY	Nối đất cho cảm biến mực nhiên liệu	Xấp xỉ 0 V	—
G241-16	—	—	—	—
G241-17	—	—	—	—
G241-18	—	—	—	—
G241-19*1	RED	Tín hiệu giao tiếp CAN (cao)	Tham khảo dạng sóng tham chiếu. "Tín hiệu giao tiếp CAN" (Trang 9C-9)	
G241-20*1	RED	Tín hiệu giao tiếp CAN (cao)		
G241-21*1	RED	Tín hiệu giao tiếp CAN (cao)		
G241-22*1	RED	Tín hiệu giao tiếp CAN (cao)		
G241-23	BEG	Tín hiệu đèn sương mù sau (nếu được trang bị)	Xấp xỉ 12 V	Công tắc đèn sương mù sau: Vị trí ON
			Xấp xỉ 0 V	Công tắc đèn sương mù sau: Vị trí OFF
G241-24	—	—	—	—

AENK4L0B.book Page 9 Thursday, August 29, 2019 10:31 AM

Dạng sóng tham chiếu
Màn hình máy đo xung
Dưới đây là hiển thị dạng sóng điển hình do máy đo xung cung cấp.

LƯU Ý

- **Màn hình bao gồm các kiểu dữ liệu sau:**

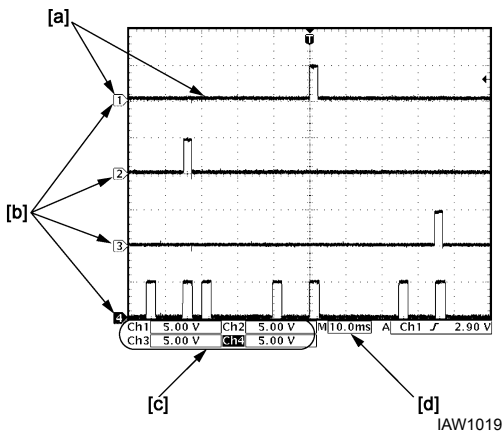

IAW101970026-01

[a]: Dạng sóng của kênh 1	[c]: VOLT/DIV của từng kênh
[b]: Mức nối đất của từng kênh	[d]: TIME/DIV

- **Dạng sóng có thể thay đổi tùy thuộc vào điều kiện đo và thông số kỹ thuật của xe.**

Tín hiệu giao tiếp CAN

Tín hiệu giao tiếp CAN (cao):

Kênh	Que đo	Số cực
1	+	G241-19 G241-20 G241-21 G241-22
	–	G241-5

Tín hiệu giao tiếp CAN (thấp):

Kênh	Que đo	Số cực
2	+	G241-7 G241-8 G241-9 G241-10
	–	G241-5

Điều kiện đo

- Công tắc máy: “ON”

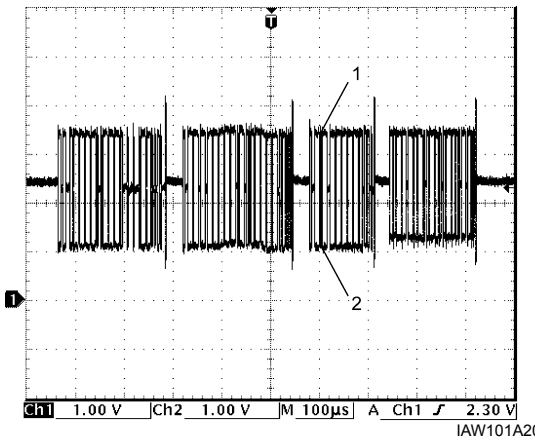

IAW101A20014-01

1.	Tín hiệu giao tiếp CAN (cao)
2.	Tín hiệu giao tiếp CAN (thấp)

AENK4L0B.book Page 10 Thursday, August 29, 2019 10:31 AM

Hướng dẫn sửa chữa

Tháo và lắp cụm đồng hồ

AENK4L0B9306001

Tháo

1) Ngắt cáp âm (–) ở bình điện.
2) Tháo tấm ốp cụm táp lô (1) bằng cách kéo theo hướng mũi tên như được minh họa.

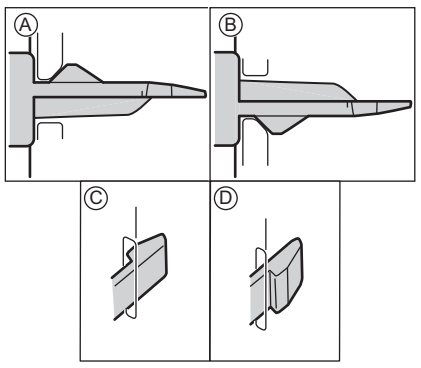

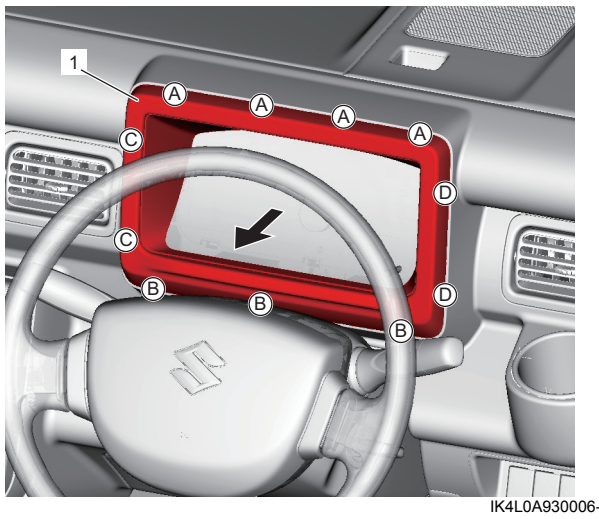

IK4L0A930006-01

3) Tháo các vít (1), sau đó tháo cụm đồng hồ (2) bằng cách kéo theo hướng mũi tên như được minh họa.

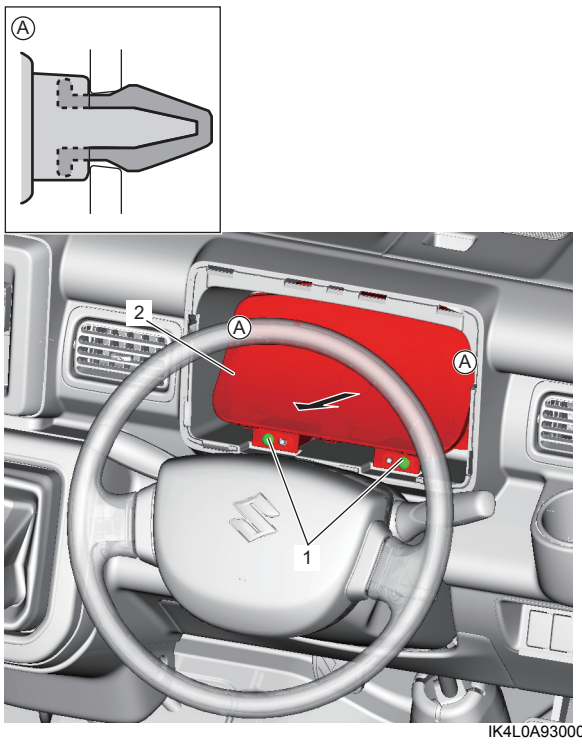

IK4L0A930007-01

4) Rút giắc cắm cụm đồng hồ.

Lắp

Thực hiện ngược lại quy trình tháo.

Tháo và lắp táp lô

AENK4L0B9306002

Tháo

1) Đối với model có trang bị hệ thống túi khí, hãy vô hiệu hóa hệ thống túi khí. ☞(Trang 8B-44)
2) Ngắt cáp âm (–) ở bình điện.
3) Tháo ngăn đựng đồ phía dưới táp lô như được minh họa.
   a) Tháo nắp hộc đựng đồ (1) bằng cách kéo theo hướng mũi tên như được minh họa.