AENK4L0B.book Page 11 Thursday, August 29, 2019 10:31 AM

Điện áp giữa
“C-1” và dây nối đất: Khoảng 5 V
“B-1” và dây nối đất: Khoảng 5 V
“A-1” và dây nối đất: 0 V

b) Nếu các kết quả đo giống như dưới đây, có nghĩa là có một điện trở cao bất thường gây ra hiện tượng sụt áp trong mạch giữa các cực “A-1” và “B-1”.

Điện áp giữa
“C-1” và dây nối đất: Khoảng 5 V
“B-1” và dây nối đất: Khoảng 5 V
“A-1” và dây nối đất: Khoảng 3 V

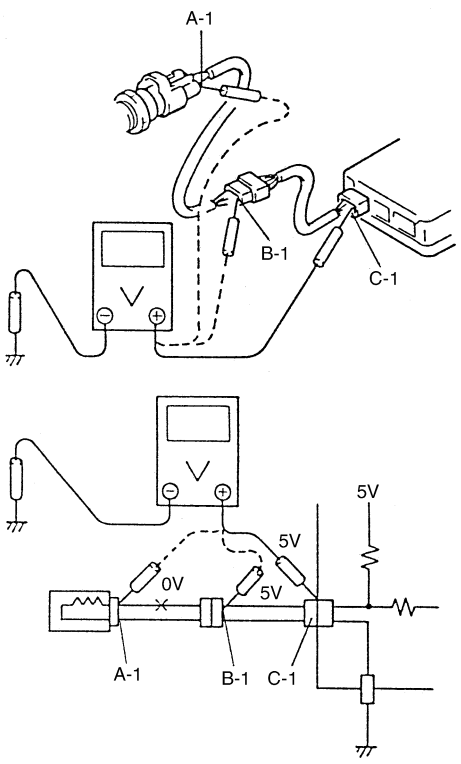

I5RH01000005-01

Kiểm tra ngắn mạch (Bộ dây điện đến dây nối đất)

1) Ngắt cáp âm (–) ở bình điện.
2) Ngắt kết nối của các giắc cắm ở cả hai đầu mạch cần kiểm tra.

LƯU Ý

Nếu mạch cần kiểm tra đang kết nối với các bộ phận khác (1), hãy ngắt tất cả các kết nối đến các bộ phận này.
Cần thực hiện điều này để có kết quả kiểm tra chính xác.

3) Đo điện trở giữa cực tại một đầu mạch (cực “A-1” trong hình) và dây nối đất. Nếu có hiển thị sự thông mạch, nghĩa là mạch giữa các cực “A-1” và “C-1” bị ngắn mạch với đất.

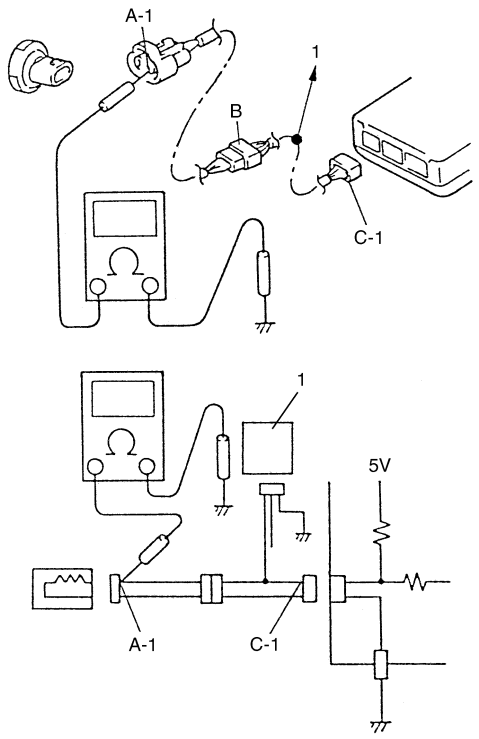

I5RH01000006-01

4) Ngắt giắc cắm trong mạch (giắc cắm-B) và đo điện trở giữa “A-1” và dây nối đất. Nếu có hiển thị sự thông mạch, nghĩa là mạch giữa các cực “A-1” và “B-1” bị ngắn mạch với đất.

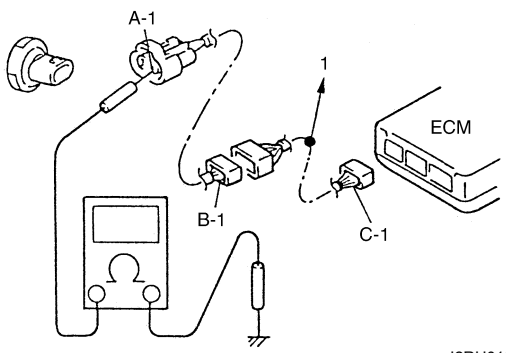

I2RH01010056-01

1. Đến các bộ phận khác

Kiểm tra tình trạng tiếp xúc chập chờn và tiếp xúc kém

AENK4L0B0006002

Hầu hết các tiếp xúc chập chờn gây ra bởi các lỗi kết nối hoặc dây điện bị rò, mặc dù đôi khi nguyên nhân có thể là do một solenoid hoặc rơ-le bị kẹt. Khi kiểm tra các kết nối, thực hiện kiểm tra mạch khả nghi về:

- Độ ăn khớp kém của hai nửa giắc cắm, hoặc các cực không được lắp khít hoàn toàn trong thân giắc cắm (bị rút ra).
- Các cực dính bụi bẩn hoặc bị ăn mòn. Các cực phải sạch sẽ và không có bất kỳ một vật lạ nào cản trở tiếp xúc cực chính xác. Tuy nhiên, nghiêm cấm làm sạch cực bằng giấy ráp hoặc vật liệu tương tự.

AENK4L0B.book Page 12 Thursday, August 29, 2019 10:31 AM

- Thân giắc cắm bị hỏng, các cực bị để ra chỗ ẩm và bẩn, các cực trên bộ phận hoặc giắc cắm và giắc cắm đối tiếp bị sai chệch.

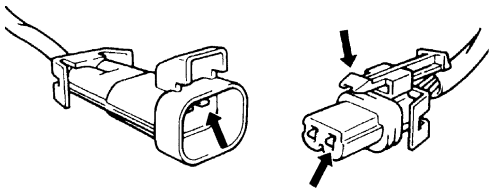

I2RH01010057-02

- Các cực được đúc không đúng hoặc bị hỏng.
  Kiểm tra mỗi cực giắc cắm trong mạch điện có vấn đề để đảm bảo độ tiếp xúc tốt bằng cách sử dụng cực thử tương ứng.
  Nếu độ tiếp xúc không đủ, chỉnh hình dạng cực giắc cắm để tăng độ tiếp xúc hoặc thay dây điện.

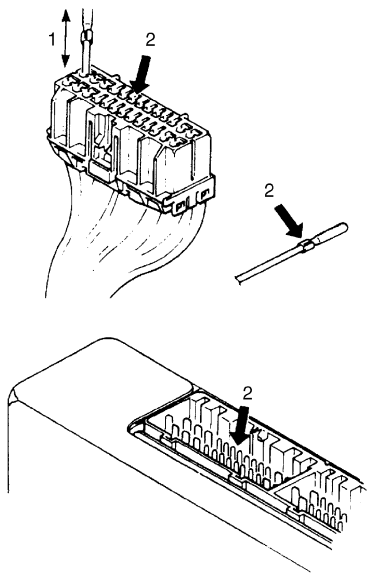

I5RH01000007-01

1.	Kiểm tra độ tiếp xúc bằng cách lắp vào và tháo ra một lần.
2.	Kiểm tra mỗi cực xem có bị cong và được chỉnh phù hợp chưa.

- Kết nối kém giữa cực và dây.
  Kiểm tra từng bộ dây điện trong mạch có vấn đề xem có kết nối kém hay không bằng cách dùng tay lắc nhẹ. Nếu thấy bất kỳ tình trạng bất thường nào, hãy sửa chữa hoặc thay bộ dây điện.

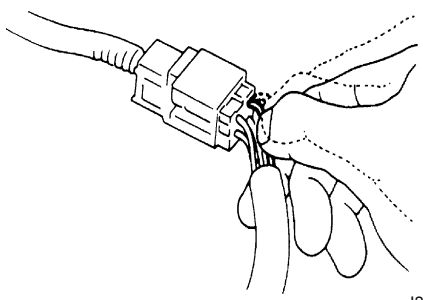

I2RH01010059-01

- Cách điện hỏng gây ra ngắn mạch không liên tục đến dây dẫn hoặc các bộ phận khác.
- Dây đứt bên trong vật liệu cách điện. Nếu một hoặc hai lõi cáp trong dây nhiều lõi cáp còn nguyên vẹn, việc kiểm tra sự thông mạch sẽ cho thấy mạch tốt, tuy nhiên điện trở có thể quá cao. Nếu điện trở quá cao, hãy sửa chữa hoặc thay bộ dây điện.

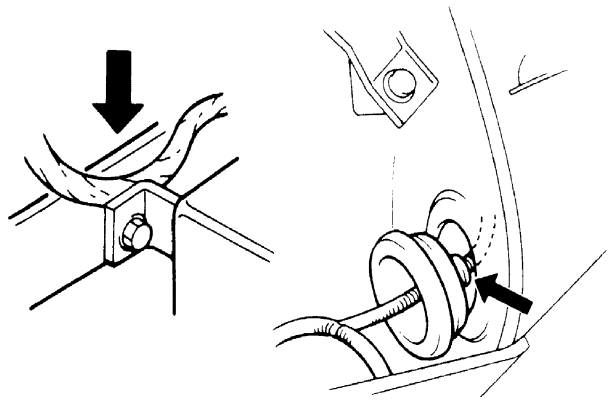

I2RH01010060-01

00-13 Phòng ngừa:

AENK4L0B.book Page i Thursday, August 29, 2019 10:31 AM

Phần 0

Thông tin chung

NỘI DUNG

Thông tin chung 0A-1

Mô tả chung 0A-1

Các từ viết tắt.....0A-1
Thuật ngữ ISO cho SUZUKI 0A-2
Ký hiệu 0A-4
Ký hiệu màu dây/giắc cắm.....0A-5
Các chế độ công tắc máy và vị trí công tắc máy.....0A-5
Thông tin về bản siết lực.....0A-5
Các điểm nâng xe 0A-8
Số nhận dạng xe.....0A-11
Biển nhận dạng.....0A-11
Số máy.....0A-12

Vị trí bộ phận 0A-12

Vị trí nhãn Cảnh báo, Cẩn thận và Thông tin....0A-12

Bảo dưỡng và bôi trơn 0B-1

Lịch bảo dưỡng.....0B-1

Lịch bảo dưỡng trong điều kiện lái xe thông thường.....0B-1
Bảo dưỡng được khuyến nghị trong điều kiện lái xe khắc nghiệt 0B-2

Hướng dẫn sửa chữa 0B-3

Kiểm tra đai truyền động phụ.....0B-3
Thay đai truyền động phụ 0B-3
Kiểm tra khe hở xu-páp.....0B-3
Thay nhớt động cơ và lọc nhớt.....0B-4
Thay nước làm mát động cơ.....0B-4
Kiểm tra hệ thống xả.....0B-4
Thay bu-gi 0B-4
Kiểm tra lọc gió 0B-4
Thay lọc gió.....0B-4
Kiểm tra thùng nhiên liệu, ron nắp và đường nhiên liệu 0B-4
Thay lọc nhiên liệu 0B-4
Kiểm tra van PCV.....0B-5
Kiểm tra hệ thống kiểm soát hơi xăng 0B-5
Kiểm tra đĩa phanh và má phanh 0B-5
Kiểm tra trống phanh và guốc phanh 0B-5
Kiểm tra đường ống và ống mềm dầu phanh 0B-5
Kiểm tra dầu phanh.....0B-5
Kiểm tra bàn đạp phanh.....0B-5
Thay dầu phanh 0B-5
Kiểm tra dây cáp và cần phanh tay.....0B-5
Kiểm tra bàn đạp ly hợp.....0B-5
Kiểm tra lốp 0B-6
Kiểm tra mâm bánh xe 0B-6
Kiểm tra bạc đạn bánh xe 0B-6
Kiểm tra trục các-đăng 0B-6
Kiểm tra hệ thống treo.....0B-6
Kiểm tra hệ thống lái 0B-7
Kiểm tra nhớt hộp số sàn.....0B-8
Thay nhớt hộp số sàn 0B-8
Kiểm tra nhớt cầu sau.....0B-8
Thay nhớt cầu sau 0B-8
Kiểm tra toàn bộ chốt, bản lề và khóa cửa 0B-8
Kiểm tra cuối công việc bảo dưỡng 0B-8

Dụng cụ và thiết bị chuyên dụng.....0B-9

Loại dầu và chất bôi trơn được khuyên dùng 0B-9