AENK4L0B.book Page 11 Thursday, August 29, 2019 10:31 AM



**Sau**

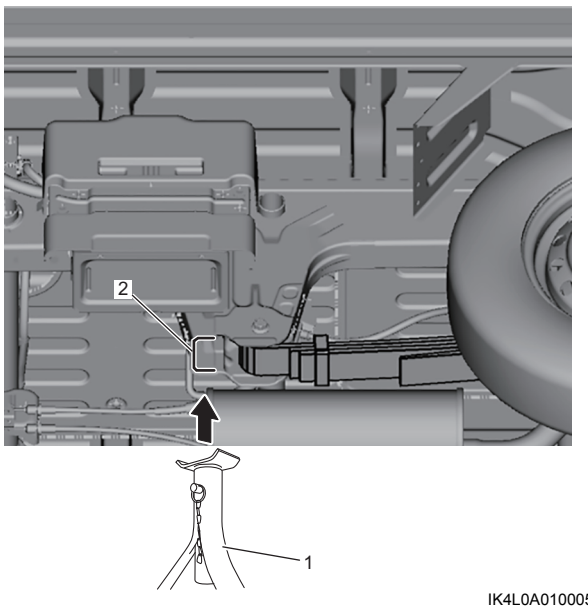


IK4L0A010005-02

## Số nhận dạng xe

AENK4L0B0101008

Số (1) được dập trên tấm ốp trước khoang động cơ dưới ghế ngồi.

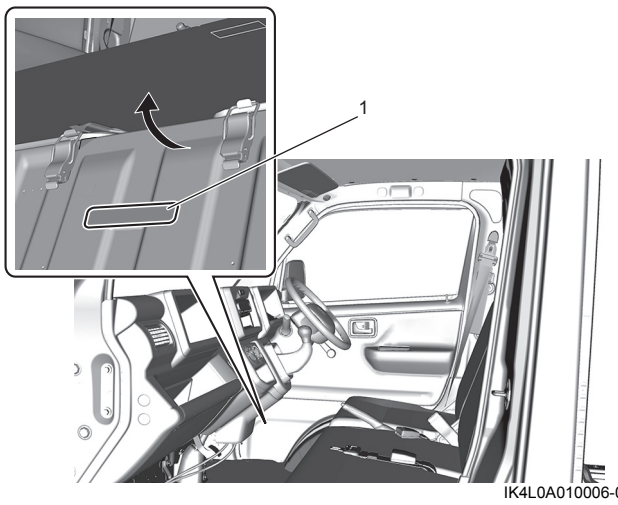


IK4L0A010006-03

Đồng thời số (2) được gắn vào bên trái của ốp nắp ca-pô tùy thuộc vào thông số kỹ thuật của xe.

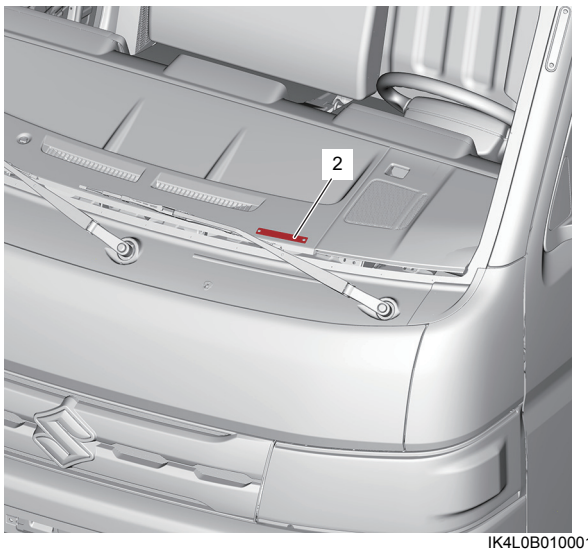


IK4L0B010001-01

## Biển nhận dạng

AENK4L0B0101009

Biển nhận dạng (1) được lắp ở mặt dưới của cột sau trên ốp ngoài thân bên hông phải.
Biển nhận dạng có các thông tin sau đây:

- Loại xe (2)
- Mã màu (3)
- VIN (4)
- Kiểu động cơ (5)
- Mã model (6) bao gồm thông tin về model.

**Bên phải**

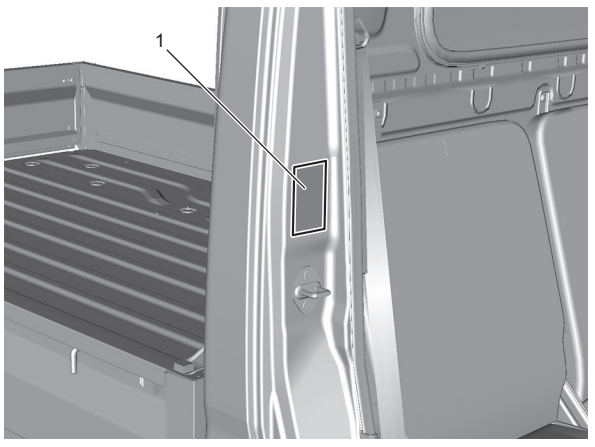


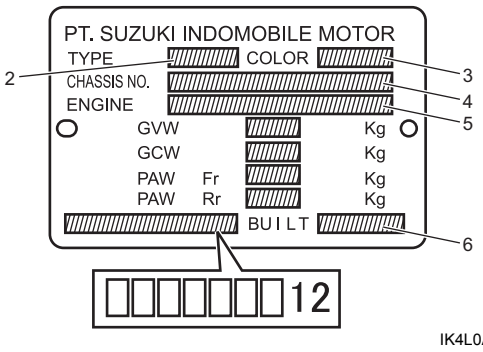


IK4L0A010007-01

AENK4L0B.book Page 12 Thursday, August 29, 2019 10:31 AM



**Bên trái (tùy thuộc vào thông số kỹ thuật xe)**

IK4L0B010002-01

**Diễn giải mã thị trường**

Thành phần mã thị trường và diễn giải các chữ số như sau.

- Mã model gồm 9 ký tự.
- Ký tự thứ 8 và 9 chỉ mã thị trường
  Ví dụ, “12” là mã thị trường “P12”.
  Mã thị trường được sử dụng trong tài liệu hướng dẫn này giúp bạn phân biệt thông số kỹ thuật của xe chính xác.

## Số máy

AENK4L0B0101010

Số máy được dập trên thân máy.

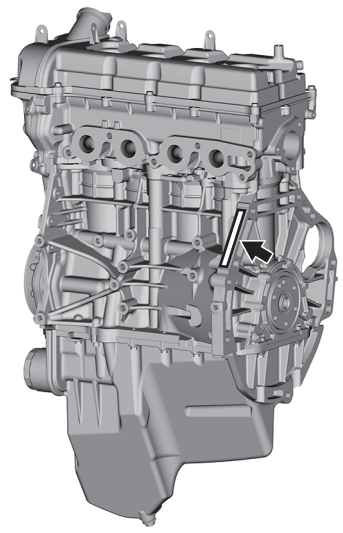

IK4L0A010009-01

# Vị trí bộ phận

## Vị trí nhãn Cảnh báo, Cẩn thận và Thông tin

AENK4L0B0103001

Hình dưới đây thể hiện các nhãn chính gắn vào các bộ phận của xe.
Khi bảo dưỡng và sửa chữa các bộ phận của xe, cần chú ý tới các CẢNH BÁO/CẨN THẬN được in trên các nhãn.
Nếu bất kỳ nhãn CẢNH BÁO/CẨN THẬN nào bị biến màu hoặc hư hại, hãy làm sạch hoặc thay thế.