AENK4L0B.book Page 11 Thursday, August 29, 2019 10:31 AM

Sau

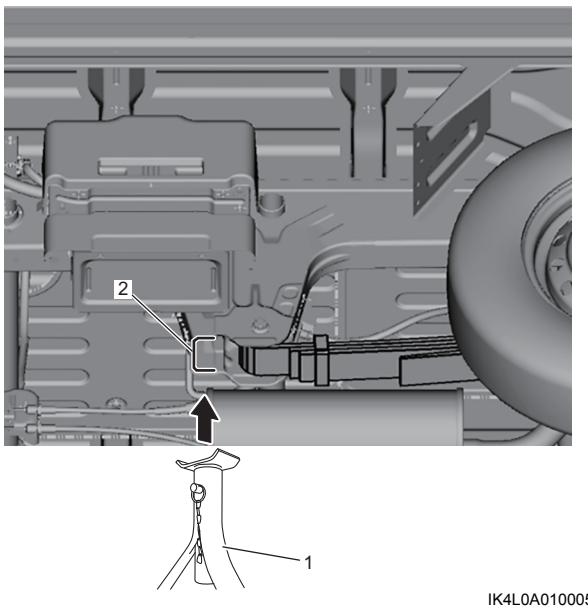

IK4L0A010005-02

Số nhận dạng xe

AENK4L0B0101008

Số (1) được dập trên tấm ốp trước khoang động cơ dưới ghế ngồi.

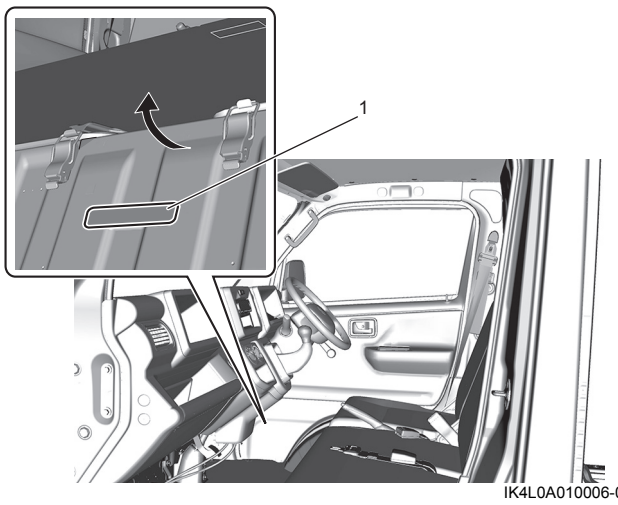

IK4L0A010006-03

Đồng thời số (2) được gắn vào bên trái của ốp nắp ca-pô tùy thuộc vào thông số kỹ thuật của xe.

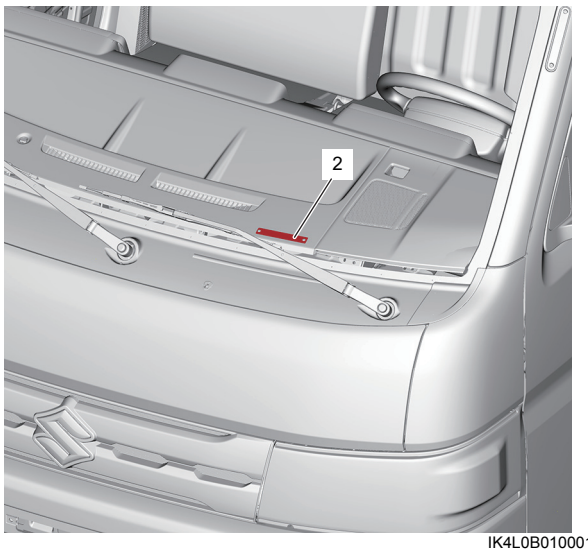

IK4L0B010001-01

Biển nhận dạng

AENK4L0B0101009

Biển nhận dạng (1) được lắp ở mặt dưới của cột sau trên ốp ngoài thân bên hông phải.
Biển nhận dạng có các thông tin sau đây:

- Loại xe (2)
- Mã màu (3)
- VIN (4)
- Kiểu động cơ (5)
- Mã model (6) bao gồm thông tin về model.

Bên phải

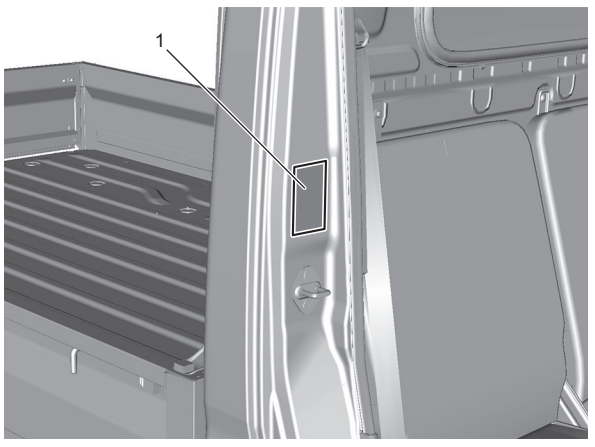

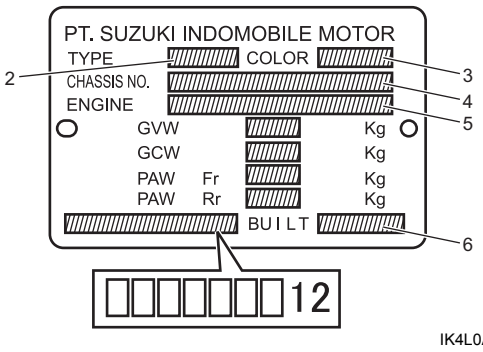

IK4L0A010007-01