AENK4L0B.book Page 12 Thursday, August 29, 2019 10:31 AM

Bên trái (tùy thuộc vào thông số kỹ thuật xe)

IK4L0B010002-01

Diễn giải mã thị trường

Thành phần mã thị trường và diễn giải các chữ số như sau.

- Mã model gồm 9 ký tự.
- Ký tự thứ 8 và 9 chỉ mã thị trường
  Ví dụ, “12” là mã thị trường “P12”.
  Mã thị trường được sử dụng trong tài liệu hướng dẫn này giúp bạn phân biệt thông số kỹ thuật của xe chính xác.

Số máy

AENK4L0B0101010

Số máy được dập trên thân máy.

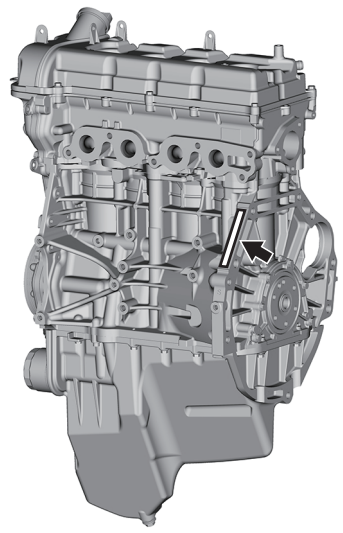

IK4L0A010009-01

Vị trí bộ phận

Vị trí nhãn Cảnh báo, Cẩn thận và Thông tin

AENK4L0B0103001

Hình dưới đây thể hiện các nhãn chính gắn vào các bộ phận của xe.
Khi bảo dưỡng và sửa chữa các bộ phận của xe, cần chú ý tới các CẢNH BÁO/CẨN THẬN được in trên các nhãn.
Nếu bất kỳ nhãn CẢNH BÁO/CẨN THẬN nào bị biến màu hoặc hư hại, hãy làm sạch hoặc thay thế.