AENK4L0B.book Page 12 Thursday, August 29, 2019 10:31 AM

Bên trái (tùy thuộc vào thông số kỹ thuật xe)

IK4L0B010002-01

Diễn giải mã thị trường

Thành phần mã thị trường và diễn giải các chữ số như sau.

- Mã model gồm 9 ký tự.
- Ký tự thứ 8 và 9 chỉ mã thị trường
  Ví dụ, “12” là mã thị trường “P12”.
  Mã thị trường được sử dụng trong tài liệu hướng dẫn này giúp bạn phân biệt thông số kỹ thuật của xe chính xác.

Số máy

AENK4L0B0101010

Số máy được dập trên thân máy.

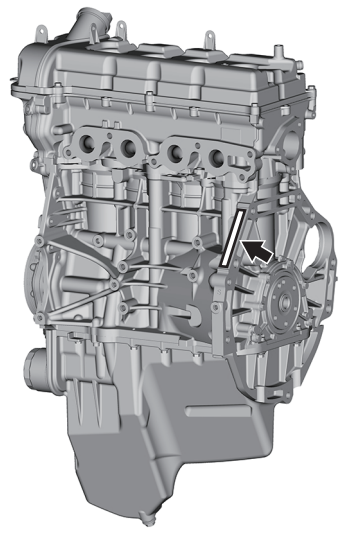

IK4L0A010009-01

Vị trí bộ phận

Vị trí nhãn Cảnh báo, Cẩn thận và Thông tin

AENK4L0B0103001

Hình dưới đây thể hiện các nhãn chính gắn vào các bộ phận của xe.
Khi bảo dưỡng và sửa chữa các bộ phận của xe, cần chú ý tới các CẢNH BÁO/CẨN THẬN được in trên các nhãn.
Nếu bất kỳ nhãn CẢNH BÁO/CẨN THẬN nào bị biến màu hoặc hư hại, hãy làm sạch hoặc thay thế.

AENK4L0B.book Page 13 Thursday, August 29, 2019 10:31 AM

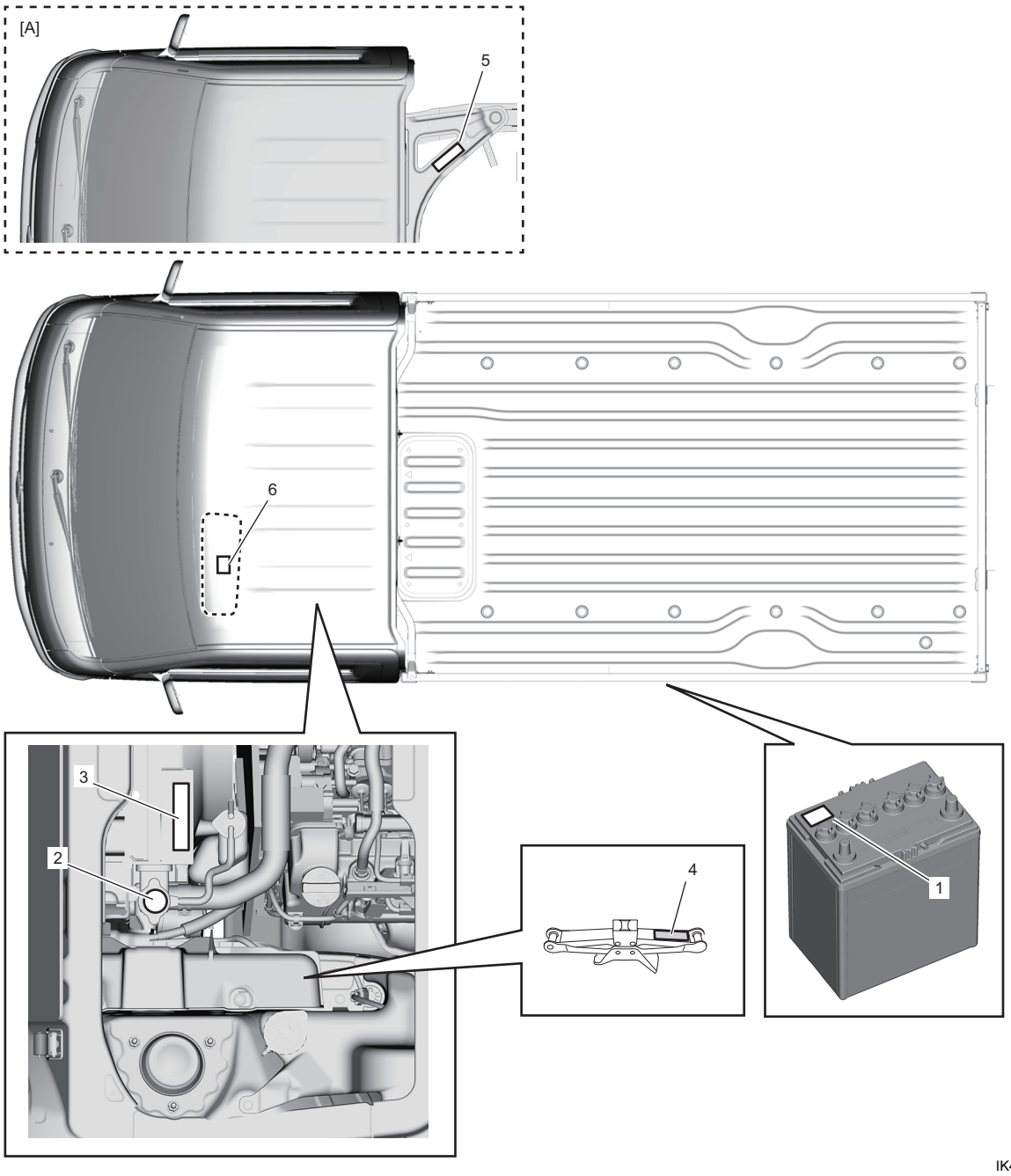

IK4L0B010006-02

[A]: Khung gầm cabin	3. Nhãn quạt làm mát động cơ	6. Nhãn cảnh báo hình tam giác (nếu có) trên tấm che nắng (phía tài xế)
1. Nhãn bình điện	4. Nhãn kích nâng	
2. Nhãn nắp két nước	5. Nhãn ốp dưới thùng xe	

AENK4L0B.book Page 14 Thursday, August 29, 2019 10:31 AM

[B]

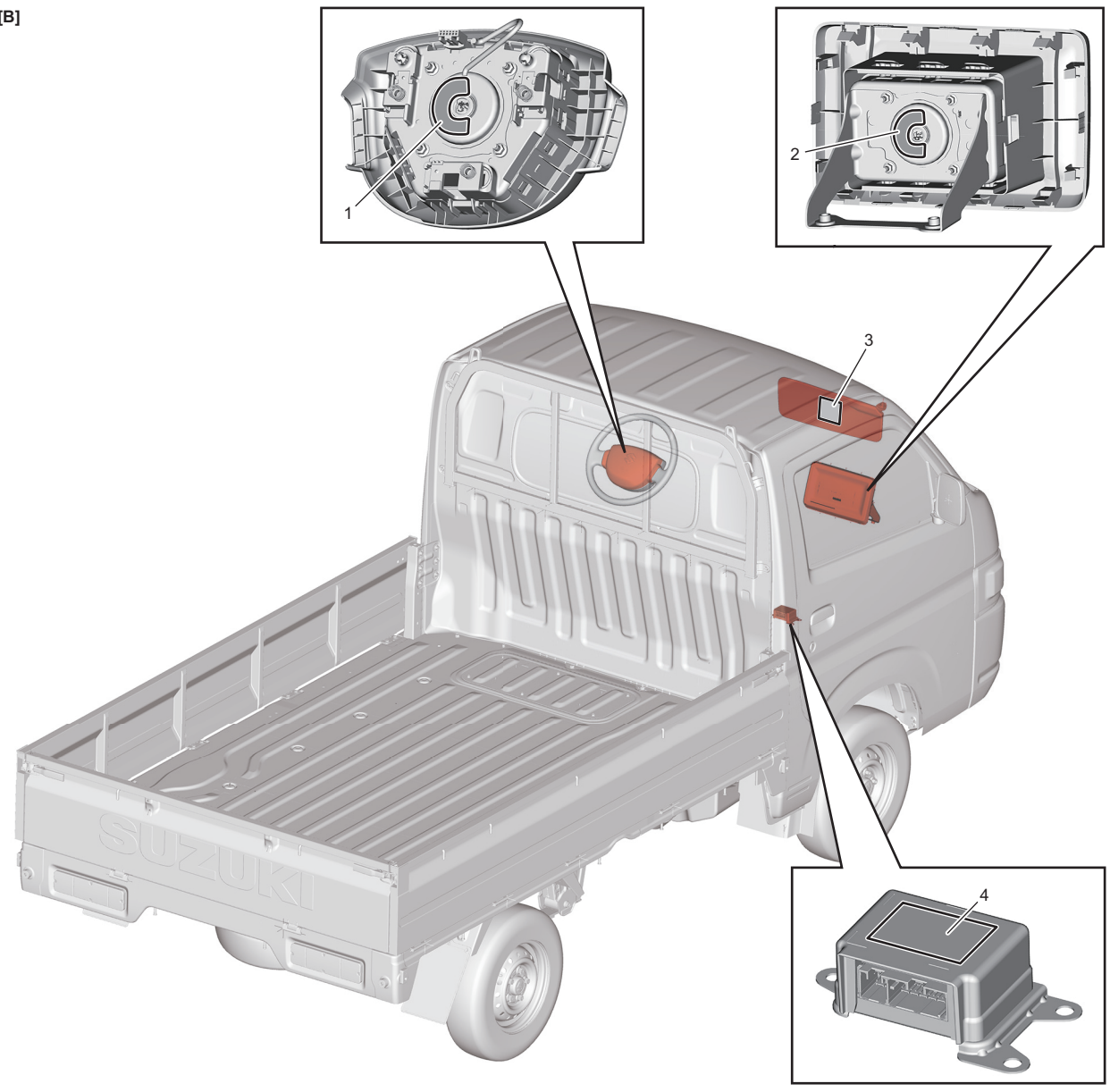

IK4L0B010003-01

[B]: Các nhãn này chỉ được gắn vào xe có trang bị hệ thống túi khí.	3. Nhãn túi khí trên tấm che nắng (phía hành khách)
1. Nhãn túi khí trên cụm túi khí tài xế	4. Nhãn túi khí trên SDM
2. Nhãn túi khí trên cụm túi khí hành khách	

AENK4L0B.book Page 1 Thursday, August 29, 2019 10:31 AM

Bảo dưỡng và bôi trơn

Lịch bảo dưỡng

Lịch bảo dưỡng trong điều kiện lái xe thông thường

AENFL80C0205001

LƯU Ý

- **Định kỳ bảo dưỡng phải được xác định dựa trên chỉ số trên công-tơ-mét hoặc số tháng, tùy theo điều kiện nào đến trước.**
- **Bảng này đưa ra công việc bảo dưỡng theo lịch trình lên đến 80.000 km. Khi vượt quá 80.000 km, thực hiện các đợt bảo dưỡng tương tự theo các định kỳ bảo dưỡng tương tự tương ứng.**
- **Bảng này trình bày lịch trình bảo dưỡng điển hình.**
  Tuy nhiên, lịch trình bảo dưỡng thực tế thay đổi tùy theo thông số kĩ thuật của xe, nên lịch trình bảo dưỡng điển hình có thể không áp dụng được đối với một số model xe.
  Vì vậy, đối với lịch trình bảo dưỡng áp dụng cụ thể cho xe đang được bảo dưỡng, làm theo các hướng dẫn liên quan trong "Lịch trình bảo dưỡng định kỳ" thuộc phần "KIỂM TRA VÀ BẢO DƯỠNG" của Sổ tay cho chủ xe.

*Thời hạn: Thời hạn này được xác định bằng cách đọc số km đi được hay số tháng đã vận hành tùy theo trường hợp nào xảy ra trước																		
	Km (x 1000)	1	5	10	15	20	25	30	35	40	45	50	55	60	65	70	75	80
	Tháng	1	3	6	9	12	15	18	21	24	27	30	33	36	39	42	45	48
ĐỘNG CƠ																		
1.1	Dây đai dẫn động — Kiểm tra độ chùng, *Điều chỉnh, *Thay thế	I	I	I	I	I	I	I	I	I	I	I	I	I	I	I	I	I
1.2	Dây đai cam	Thay thế mỗi 100000 km																
1.3	Khe hở xupap	-	-	-	-	-	-	-	-	I	-	-	-	-	-	-	-	I
1.4	Nhớt động cơ	R	R	R	R	R	R	R	R	R	R	R	R	R	R	R	R	R
1.5	Lọc nhớt	R	-	R	-	R	-	R	-	R	-	R	-	R	-	R	-	R
1.6	Nước làm mát động cơ	-	-	-	-	-	-	-	-	R	-	-	-	-	-	-	-	R
1.7	Các ống dẫn và co nối hệ thống làm mát	I	I	I	I	I	I	I	I	I	I	I	I	I	I	I	I	I
1.8	Ống xả và các giá đỡ (trừ bộ xúc tác)	-	-	-	-	I	-	-	-	I	-	-	-	I	-	-	-	I
HỆ THỐNG ĐÁNH LỬA																		
2.1	Bugi khi dùng xăng không chì	-	-	I	-	I	-	I	-	R	-	I	-	I	-	I	-	R
HỆ THỐNG NHIÊN LIỆU																		
3.1	Lọc gió	-	I	I	I	I	I	I	I	R	I	I	I	I	I	I	I	R
3.2	Lọc xăng	-	-	-	-	-	-	-	-	R	-	-	-	-	-	-	-	R
3.3	Thùng xăng	-	-	-	-	-	-	-	-	I	-	-	-	-	-	-	-	I
3.4	Nắp thùng xăng, đường ống xăng và các co nối	-	-	-	-	I	-	-	-	I	-	-	-	I	-	-	-	I
HỆ THỐNG KIỂM SOÁT KHÍ THẢI																		
4.1	Van PCV	-	-	-	-	-	-	-	-	I	-	-	-	-	-	-	-	I
4.2	Hệ thống kiểm soát hơi xăng	-	-	-	-	-	-	-	-	I	-	-	-	-	-	-	-	I
PHANH																		
5.1	Bố phanh và đĩa phanh — Trước/Sau nếu có	-	-	I/C	-	I/C	-	I/C	-	I/C	-	I/C	-	I/C	-	I/C	-	I/C
	Trống phanh và bố phanh (sau)	-	-	I/C	-	I/C	-	I/C	-	I/C	-	I/C	-	I/C	-	I/C	-	I/C
5.2	Ống dầu phanh	I	I	I	I	I	I	I	I	I	I	I	I	I	I	I	I	I
5.3	Dầu phanh — Kiểm tra, *Thay thế	I	I	I	I	I	I	I	I	R	I	I	I	I	I	I	I	R
5.4	Cần phanh tay và dây cáp — Kiểm tra, *Điều chỉnh	I	I	I	I	I	I	I	I	I	I	I	I	I	I	I	I	I