AENK4L0B.book Page 4 Thursday, August 29, 2019 10:31 AM

Thuật ngữ ISO		Thuật ngữ của SUZUKI
Viết đầy đủ	Viết tắt	
Chu trình mở	OL	Chu trình mở
Cảm biến tốc độ trục thứ cấp	Cảm biến OSS	Cảm biến tốc độ trục thứ cấp
Oxy	O2	O2
Bộ chuyển đổi xúc tác oxy hóa	OC	Bộ chuyển đổi xúc tác oxy hóa
Cảm biến ô-xy	O2S	Cảm biến O2, O2S
P		
Hệ thống thông hơi hộp khuỷu	PCV	PCV
Van thông hơi hộp khuỷu	Van PCV	Van PCV
Công tắc áp suất trợ lực lái	Công tắc PSP	Công tắc áp suất trợ lực lái
Cụm điều khiển truyền động	PCM	PCM
R		
Bộ nhớ truy cập ngẫu nhiên	RAM	RAM
S		
Máy chẩn đoán	ST	Máy chẩn đoán
Solenoid chuyển số	SS	Solenoid chuyển số
Van solenoid chuyển số	Van SS	Van solenoid chuyển số
T		
Số 3	3GR	Số 3
Bộ chuyển đổi xúc tác ba chiều	TWC	Bộ chuyển đổi xúc tác 3 chiều (TWC)
Điều khiển bộ chấp hành bướm ga	TAC	Điều khiển bộ chấp hành bướm ga
Thân bướm ga	TB	Thân bướm ga
Vị trí bướm ga	TP	Vị trí bướm ga, TP
Cảm biến vị trí bướm ga	Cảm biến TP	Cảm biến TP
Ly hợp biến mô	TCC	Ly hợp biến mô
Áp lực ly hợp biến mô	TCCP	Áp lực ly hợp biến mô
Cụm điều khiển hộp số	TCM	Cụm điều khiển hộp số (TCM)
Cảm biến nhiệt độ nhớt hộp số	Cảm biến TFT	Cảm biến nhiệt độ nhớt hộp số
Dãy số	TR	Dãy số
Cảm biến dãy số	Cảm biến TR	Cảm biến dãy số
Công tắc dãy số	Công tắc TR	Công tắc dãy số
V		
Số nhận dạng xe	VIN	Số nhận dạng xe, VIN
Cảm biến tốc độ xe	VSS	Cảm biến tốc độ xe, VSS
Bộ điều áp	VR	Bộ điều áp
W		
Làm nóng bộ chuyển đổi xúc tác ba chiều	WU-TWC	Làm nóng bộ chuyển đổi xúc tác 3 chiều

Ký hiệu

AENK4L0B0101003

Ký hiệu	Định nghĩa	Ký hiệu	Định nghĩa
	Lực siết	1207B	Bôi keo ron SUZUKI BOND NO. 1207B 99000-31140
OIL	Tra nhớt (động cơ, hộp số, hộp số phụ, bộ vi sai)	Si	Bôi keo ron SILICONE SEALANT 99000-31120
FLD	Tra dầu (dầu phanh, dầu trợ lực lái hay nhớt hộp số tự động)	366E	Bôi hợp chất SEALING COMPOUND 366E 99000-31090
A	Bôi mỡ SUZUKI SUPER GREASE A 99000-25011	1322	Bôi keo khóa ren THREAD LOCK 1322 99000-32150
C	Bôi mỡ SUZUKI SUPER GREASE C 99000-25030	1333B	Bôi keo khóa ren THREAD LOCK 1333B 99000-32020
E	Bôi mỡ SUZUKI SUPER GREASE E 99000-25050	1342	Bôi keo khóa ren THREAD LOCK 1342 99000-32050
H	Bôi mỡ SUZUKI SUPER GREASE H 99000-25121		Không tái sử dụng

AENK4L0B.book Page 5 Thursday, August 29, 2019 10:31 AM

Ký hiệu	Định nghĩa	Ký hiệu	Định nghĩa
	Bôi mỡ SUZUKI SUPER GREASE I 99000-25210		Lưu ý khi lắp ráp
1215	Bôi keo ron SUZUKI BOND NO. 1215 99000-31110		Cảnh báo
1207F	Bôi keo ron SUZUKI BOND NO. 1207F 99000-31250		Không chạm vào điện
1217G	Bôi keo ron SUZUKI BOND NO. 1217G 99000-31260		Không sửa chữa hoặc tháo rời
1216B	Bôi keo ron SUZUKI BOND NO. 1216B 99000-31230		Tham khảo sách hướng dẫn sửa chữa hoặc sách hướng dẫn sử dụng

Ký hiệu màu dây/giắc cắm

AENK4L0B0101004

Ký hiệu	Màu dây/giắc cắm	Ký hiệu	Màu dây/giắc cắm
BEG	Nâu sữa	N	Tự nhiên (Màu vật liệu nhựa: Trắng sữa/ vàng nhạt)
BLK	Đen	ORN	Cam
BLU	Xanh dương	RED	Đỏ
BRN	Nâu	WHT	Trắng
GRN	Xanh lục	YEL	Vàng
GRY	Xám	PNK	Hồng
LVN	Tím nhạt	PPL	Tím

Có hai loại dây điện màu được sử dụng trên xe này. Một loại là dây một màu (1) và loại kia là dây hai màu (kẻ sọc) (2). Loại dây hai màu sử dụng ký hiệu có hai màu, như “GRN/YEL”. Ký hiệu đầu tiên “GRN” cho biết màu nền (3) của dây và ký hiệu thứ hai “YEL” cho biết màu của đường sọc (4).
Ký hiệu “LT” (6) hoặc “D” cũng có thể được biểu thị trước ký hiệu màu. Chúng thể hiện sự thay đổi sắc tố nhạt hoặc đậm. “LT” nghĩa là “nhạt” và “D” nghĩa là “đậm”. Ví dụ: “LT GRN” nghĩa là xanh nhạt và “D GRY” nghĩa là xám đậm.

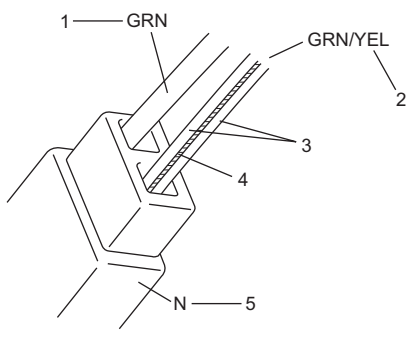

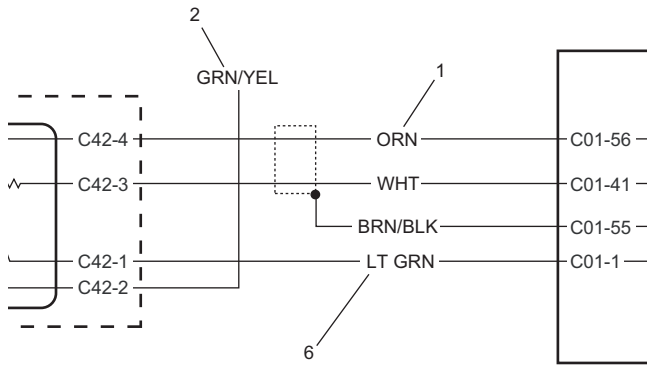

IDP50B010001-01

5. Màu giắc cắm

Các chế độ công tắc máy và vị trí công tắc máy

AENK4L0B0101005

Trong sách hướng dẫn này, ngoại trừ những trường hợp phải diễn đạt rõ ràng, mỗi vị trí công tắc máy (model có hệ thống công tắc máy thông thường) và chế độ công tắc máy tương ứng (model có hệ thống khởi động không cần chìa khóa) được mô tả bằng những từ/từ viết tắt thống nhất là: START, ON, ACC hoặc OFF với từ “công tắc máy” đi trước (ví dụ: “công tắc máy ON”).

Thông tin về bản siết lực

AENK4L0B0101006

Bản siết lực trong hệ mét

Hầu hết các bản siết lực sử dụng trong xe đều là các bản siết lực trong hệ mét theo tiêu chuẩn JIS và ISO. Khi thay thế bất kỳ bản siết lực nào, điều quan trọng nhất là phải thay bản siết lực với đúng đường kính, bước ren và sức bền.