AENK4L0B.book Page 5 Thursday, August 29, 2019 10:31 AM

Ký hiệu	Định nghĩa	Ký hiệu	Định nghĩa
	Bôi mỡ SUZUKI SUPER GREASE I 99000-25210		Lưu ý khi lắp ráp
1215	Bôi keo ron SUZUKI BOND NO. 1215 99000-31110		Cảnh báo
1207F	Bôi keo ron SUZUKI BOND NO. 1207F 99000-31250		Không chạm vào điện
1217G	Bôi keo ron SUZUKI BOND NO. 1217G 99000-31260		Không sửa chữa hoặc tháo rời
1216B	Bôi keo ron SUZUKI BOND NO. 1216B 99000-31230		Tham khảo sách hướng dẫn sửa chữa hoặc sách hướng dẫn sử dụng

Ký hiệu màu dây/giắc cắm

AENK4L0B0101004

Ký hiệu	Màu dây/giắc cắm	Ký hiệu	Màu dây/giắc cắm
BEG	Nâu sữa	N	Tự nhiên (Màu vật liệu nhựa: Trắng sữa/ vàng nhạt)
BLK	Đen	ORN	Cam
BLU	Xanh dương	RED	Đỏ
BRN	Nâu	WHT	Trắng
GRN	Xanh lục	YEL	Vàng
GRY	Xám	PNK	Hồng
LVN	Tím nhạt	PPL	Tím

Có hai loại dây điện màu được sử dụng trên xe này. Một loại là dây một màu (1) và loại kia là dây hai màu (kẻ sọc) (2). Loại dây hai màu sử dụng ký hiệu có hai màu, như “GRN/YEL”. Ký hiệu đầu tiên “GRN” cho biết màu nền (3) của dây và ký hiệu thứ hai “YEL” cho biết màu của đường sọc (4).
Ký hiệu “LT” (6) hoặc “D” cũng có thể được biểu thị trước ký hiệu màu. Chúng thể hiện sự thay đổi sắc tố nhạt hoặc đậm. “LT” nghĩa là “nhạt” và “D” nghĩa là “đậm”. Ví dụ: “LT GRN” nghĩa là xanh nhạt và “D GRY” nghĩa là xám đậm.

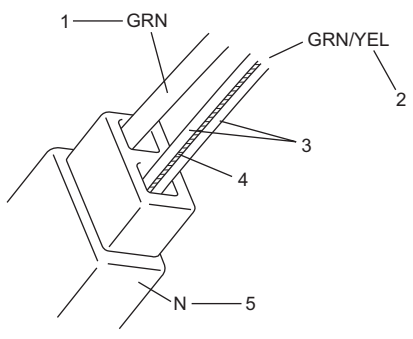

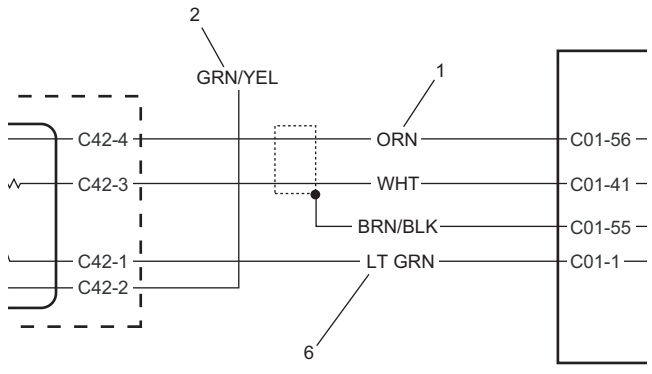

IDP50B010001-01

5. Màu giắc cắm

Các chế độ công tắc máy và vị trí công tắc máy

AENK4L0B0101005

Trong sách hướng dẫn này, ngoại trừ những trường hợp phải diễn đạt rõ ràng, mỗi vị trí công tắc máy (model có hệ thống công tắc máy thông thường) và chế độ công tắc máy tương ứng (model có hệ thống khởi động không cần chìa khóa) được mô tả bằng những từ/từ viết tắt thống nhất là: START, ON, ACC hoặc OFF với từ “công tắc máy” đi trước (ví dụ: “công tắc máy ON”).

Thông tin về bản siết lực

AENK4L0B0101006

Bản siết lực trong hệ mét

Hầu hết các bản siết lực sử dụng trong xe đều là các bản siết lực trong hệ mét theo tiêu chuẩn JIS và ISO. Khi thay thế bất kỳ bản siết lực nào, điều quan trọng nhất là phải thay bản siết lực với đúng đường kính, bước ren và sức bền.

AENK4L0B.book Page 6 Thursday, August 29, 2019 10:31 AM

CHÚ Ý

Việc sử dụng kết hợp các bản siết lực đực và cái có bước ren khác nhau sẽ làm hỏng cả hai.
Điều quan trọng cần chú ý là ngay cả khi đường kính danh nghĩa (1) của ren giống nhau thì bản siết lực theo quy định của JIS và ISO có thể khác nhau về bước ren (2) hoặc đường kính ngoài (3). Tham khảo bảng sau đây để thấy những khác biệt này.
Trước khi lắp bản siết lực, kiểm tra bước ren sao cho khớp sau đó dùng tay siết bản siết lực vào hoặc trên bản siết lực ăn khớp. Nếu bản siết lực quá chặt không thể vặn bằng tay thì bước ren của bản siết lực có thể khác với bước ren của bản siết lực ăn khớp.

Bảng so sánh những bản siết lực chính theo tiêu chuẩn JIS và ISO

		Đường kính danh nghĩa				
		M6	M8	M10	M12	M14
JIS	Bước ren	1,0	1,25	1,25	1,25	1,5
	Đường kính ngoài	10	12	14	17	19
ISO	Bước ren	1,0	1,25	1,5	1,5	1,5
	Đường kính ngoài	10	13	16	18	21

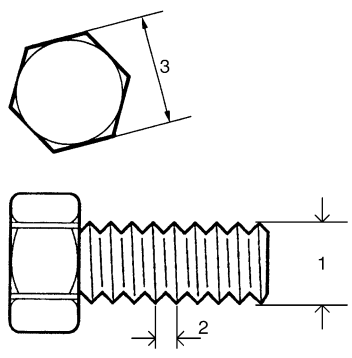

I4RH0A010005-01

Xác định độ bền bản siết lực
Các bản siết lực trong hệ mét có cấp bền 4T; 6,8; 7T và 8,8 được sử dụng nhiều nhất. Cấp bền là số hoặc chuỗi ký tự ngang đường kính dập nổi trên đầu của mỗi bu-lông. Một số đai ốc hệ mét được dập số, 6 hoặc 8 trên bề mặt một đầu của chúng. Những số này cho biết sức bền khác nhau.
Khi thay thế các bản siết lực trong hệ mét, sử dụng những bu-lông và đai ốc có cùng cấp bền hoặc có cấp bền cao hơn so với những bu-lông và đai ốc ban đầu.
Việc lựa chọn bản siết lực thay thế có đúng đường kính và bước ren cũng rất quan trọng. Bu-lông và đai ốc thay thế thích hợp có bán tại các đại lý phụ tùng SUZUKI chính hãng.
Bu-lông và đai ốc theo hệ mét: Cấp bền hoặc số hiệu (Càng lớn thì độ bền càng cao).

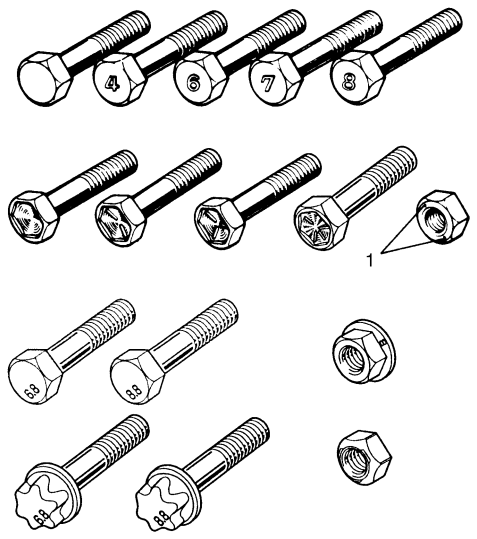

I5RH01010001-01

1. Xác định độ bền đai ốc

Lực siết tiêu chuẩn
Mỗi bản siết lực phải được siết đến lực siết quy định trong từng phần. Nếu không có mô tả lực siết hoặc đặc điểm kỹ thuật nào được cung cấp trong phần liên quan, hãy tham khảo bảng lực siết dưới đây áp dụng cho từng bản siết lực. Khi sử dụng một bản siết lực có cấp bền lớn hơn bản siết lực ban đầu, hãy dùng lực siết quy định cho bản siết lực ban đầu.

AENK4L0B.book Page 7 Thursday, August 29, 2019 10:31 AM

LƯU Ý

- **Thông số trong bảng sau đây chỉ được áp dụng với các phần chi tiết nối được làm từ thép hoặc hợp kim nhẹ.**
- **Lực siết trong bảng này cũng áp dụng cho bản siết lực có chốt hãm.**
- **Điều kiện siết bản siết lực phải khô ráo. Do đó, không thể áp dụng lực siết trong bảng này cho bản siết lực có ren và/hoặc bề mặt chịu lực có dầu.**
- **Khi siết bản siết lực có độ bền 6,8, 7T hoặc 8,8 vào đai ốc hàn, tác động lực siết đến bản siết lực tương ứng có độ bền 6,8.**

Bảng lực siết

Cấp bền	Đơn vị	Đường kính danh nghĩa của ren (mm)								
		4	5	6	8	10	12	14	16	18
Bản siết lực có cấp bền tương đương 4T	N·m	1,5	3,0	5,5	13	29	45	65	105	160
	kgf-m	0,15	0,30	0,55	1,3	2,9	4,5	6,5	10,5	16
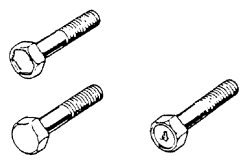 I2RH01010012-01	lbf-ft	1,0	2,5	4,0	9,5	21,0	32,5	47,0	76,0	116,0
Bản siết lực có cấp bền tương đương 6,8	N·m	2,4	4,7	8,4	20	42	80	125	193	280
	kgf-m	0,24	0,47	0,84	2,0	4,2	8,0	12,5	19,3	28
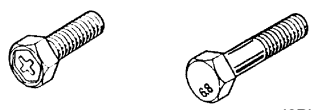 I2RH01010013-01	lbf-ft	2,0	3,5	6,0	14,5	30,5	58,0	90,5	139,5	202,5
Bản siết lực có gờ có cấp bền tương đương 6,8 *: Đai ốc khóa ren (Cấp bền 6)	N·m	2,4	4,9	8,8	21	44	84	133	203	298
	kgf-m	0,24	0,49	0,88	2,1	4,4	8,4	13,3	20,3	29,8
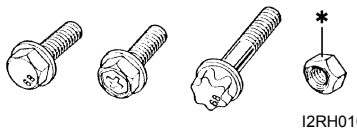 I2RH01010014-01	lbf-ft	2,0	3,5	6,5	15,5	32,0	61,0	96,5	147,0	215,5
Bản siết lực có cấp bền tương đương 7T	N·m	2,3	4,5	10	23	50	85	135	210	240
	kgf-m	0,23	0,45	1,0	2,3	5,0	8,5	13,5	21	24
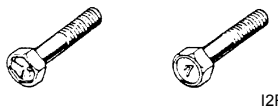 I2RH01010015-01	lbf-ft	2,0	3,5	7,5	17,0	36,5	61,5	98,0	152,0	174,0
Bản siết lực có cấp bền tương đương 8,8 (cho bu-lông) hoặc 8 (cho đai ốc)	N·m	3,1	6,3	11	27	56	105	168	258	373
	kgf-m	0,31	0,63	1,1	2,7	5,6	10,5	16,8	25,8	37,3
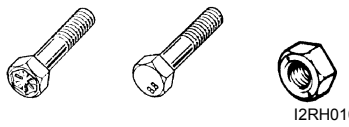 I2RH01010016-01	lbf-ft	2,5	4,5	8,0	19,5	40,5	76,0	121,5	187,0	270,0
Bản siết lực có gờ có cấp bền tương đương 8,8 (cho bu-lông) hoặc 8 (cho đai ốc)	N·m	3,2	6,5	12	29	59	113	175	270	395
	kgf-m	0,32	0,65	1,2	2,9	5,9	11,3	17,5	27	39,5
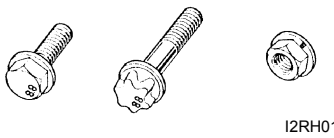 I2RH01010017-01	lbf-ft	2,5	5,0	9,0	21,0	43,0	82,0	126,5	195,5	286,0

***: Đai ốc khóa ren**

AENK4L0B.book Page 8 Thursday, August 29, 2019 10:31 AM

Các điểm nâng xe

AENK4L0B0101007

⚠ CẢNH BÁO

Nâng xe không đúng cách bằng cầu nâng có thể dẫn tới thương tích cá nhân nghiêm trọng và/hoặc hư hỏng xe.
Làm theo các phòng ngừa sau đây khi nâng xe bằng cầu nâng:

- **Trước khi đưa tay cầu nâng đến phần gầm xe, hãy chú ý sự cân bằng của xe sẽ thay đổi như thế nào khi tháo các bộ phận trong quá trình bảo dưỡng đã định.**
- **Trước khi nâng xe lên, kiểm tra để đảm bảo các đầu tay cầu nâng không tiếp xúc với những bộ phận như ống phanh, đường nhiên liệu và các giá đỡ liên quan.**
- **Khi sử dụng một cầu nâng tiếp xúc khung xe, đặt tay cầu nâng phải và trái vào các điểm đối xứng được mô tả trong hình. Nâng xe khỏi mặt đất cho đến khi cả 4 bánh được nâng lên hoàn toàn và kiểm tra để đảm bảo xe không rơi khỏi cầu nâng do thân xe rung lắc tới lui.**
  Chỉ nên bắt đầu công việc sau khi xác nhận những điều sau.
- **Khóa cầu nâng sau khi đã nâng xe đến độ cao mong muốn.**

Khi sử dụng cầu nâng tiếp xúc khung xe

CHÚ Ý

Khi nâng xe bằng cầu nâng, việc đặt miếng gá (miếng đệm) của tay cầu nâng phía trước (1) vào xe không đúng cách có thể làm hỏng tấm ốp phía ngoài cabin (3).
Khi sử dụng cầu nâng tiếp xúc khung xe hoặc dụng cụ loại tương đương, nên dùng miếng gá có rãnh với độ sâu từ 15 mm trở lên và độ rộng từ 11 mm trở lên để tránh tiếp xúc (5) giữa miếng gá và tấm ốp phía ngoài cabin (3).
Trước khi nâng xe lên, kiểm tra vị trí đỡ (2) của ốp trong ngưỡng cửa hông phía sau (4) và đặt miếng gá của tay cầu nâng đúng cách để miếng gá của tay cầu nâng không tiếp xúc với tấm ốp phía ngoài cabin (5).

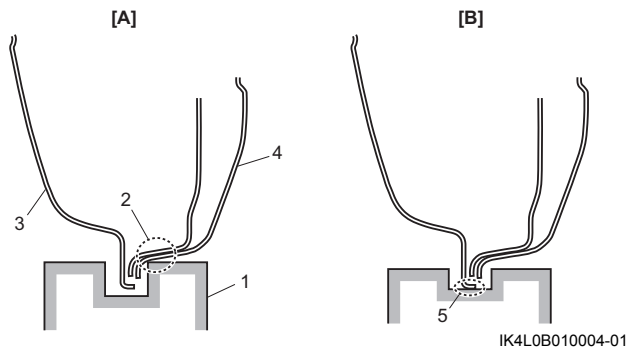

[A]: Nâng đúng cách	[B]: Nâng không đúng cách