AENK4L0B.book Page 8 Thursday, August 29, 2019 10:31 AM

Các điểm nâng xe

AENK4L0B0101007

⚠ CẢNH BÁO

Nâng xe không đúng cách bằng cầu nâng có thể dẫn tới thương tích cá nhân nghiêm trọng và/hoặc hư hỏng xe.
Làm theo các phòng ngừa sau đây khi nâng xe bằng cầu nâng:

- **Trước khi đưa tay cầu nâng đến phần gầm xe, hãy chú ý sự cân bằng của xe sẽ thay đổi như thế nào khi tháo các bộ phận trong quá trình bảo dưỡng đã định.**
- **Trước khi nâng xe lên, kiểm tra để đảm bảo các đầu tay cầu nâng không tiếp xúc với những bộ phận như ống phanh, đường nhiên liệu và các giá đỡ liên quan.**
- **Khi sử dụng một cầu nâng tiếp xúc khung xe, đặt tay cầu nâng phải và trái vào các điểm đối xứng được mô tả trong hình. Nâng xe khỏi mặt đất cho đến khi cả 4 bánh được nâng lên hoàn toàn và kiểm tra để đảm bảo xe không rơi khỏi cầu nâng do thân xe rung lắc tới lui.**
  Chỉ nên bắt đầu công việc sau khi xác nhận những điều sau.
- **Khóa cầu nâng sau khi đã nâng xe đến độ cao mong muốn.**

Khi sử dụng cầu nâng tiếp xúc khung xe

CHÚ Ý

Khi nâng xe bằng cầu nâng, việc đặt miếng gá (miếng đệm) của tay cầu nâng phía trước (1) vào xe không đúng cách có thể làm hỏng tấm ốp phía ngoài cabin (3).
Khi sử dụng cầu nâng tiếp xúc khung xe hoặc dụng cụ loại tương đương, nên dùng miếng gá có rãnh với độ sâu từ 15 mm trở lên và độ rộng từ 11 mm trở lên để tránh tiếp xúc (5) giữa miếng gá và tấm ốp phía ngoài cabin (3).
Trước khi nâng xe lên, kiểm tra vị trí đỡ (2) của ốp trong ngưỡng cửa hông phía sau (4) và đặt miếng gá của tay cầu nâng đúng cách để miếng gá của tay cầu nâng không tiếp xúc với tấm ốp phía ngoài cabin (5).

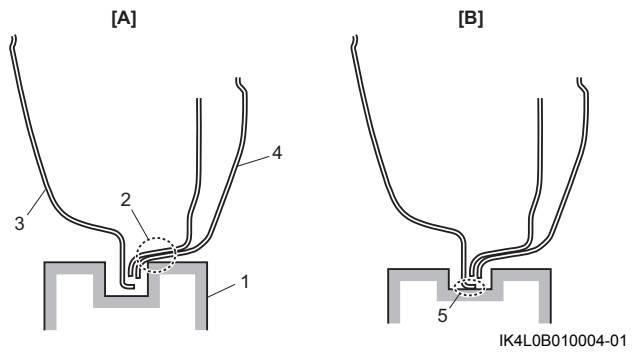

[A]: Nâng đúng cách	[B]: Nâng không đúng cách

AENK4L0B.book Page 9 Thursday, August 29, 2019 10:31 AM

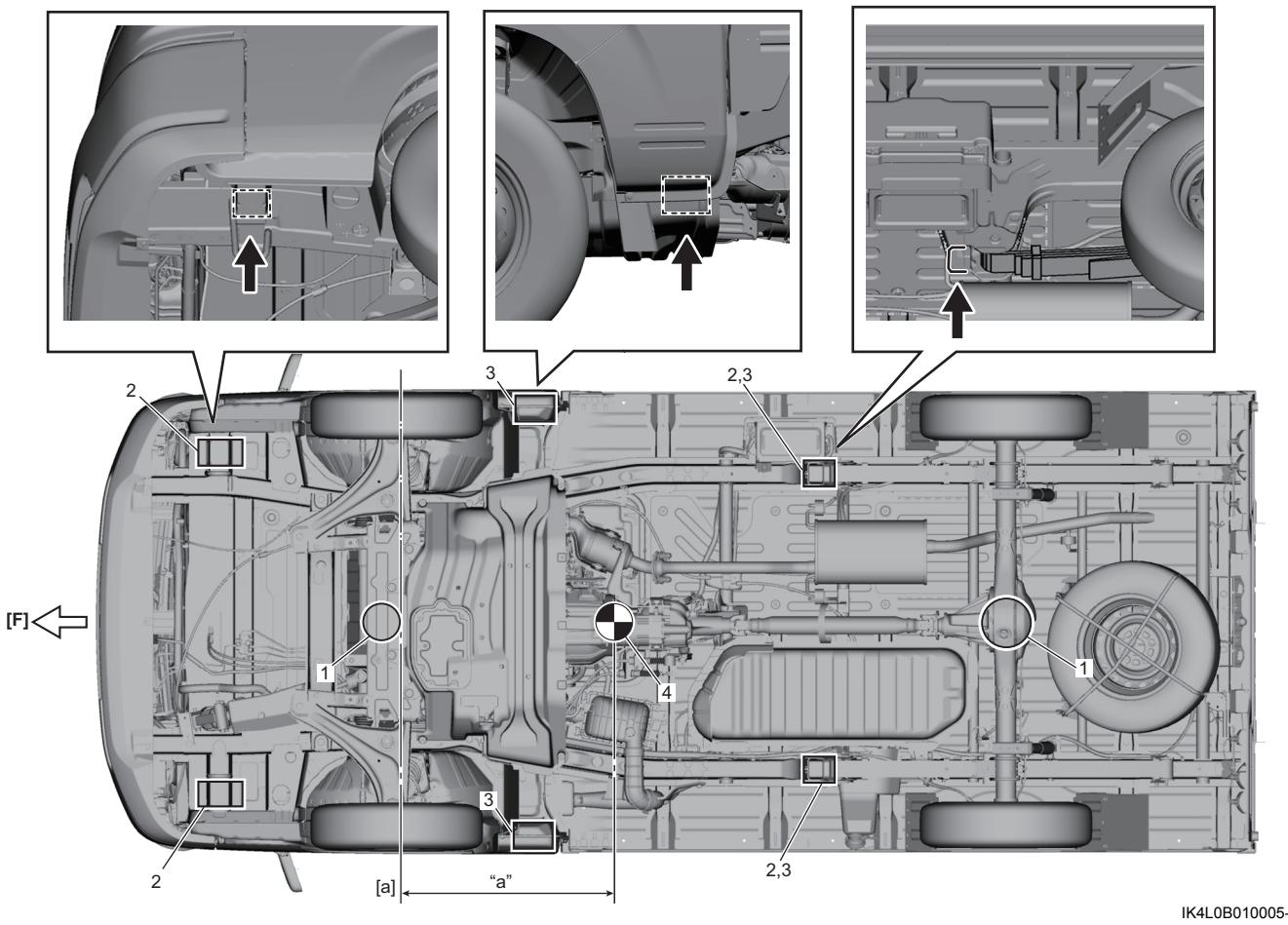

IK4L0B010005-01

[F]: Phía trước xe	“a”: Xấp xỉ 804 – 877 mm (Xấp xỉ 31,6 – 34,9 in)	2. Vị trí đỡ dùng cho giá đỡ an toàn	4. Vị trí trọng tâm khi xe không tải
[a]: Tâm bánh xe	1. Vị trí kích nâng tay	3. Vị trí đỡ dùng cho cầu nâng tiếp xúc khung xe	

Khi sử dụng kích nâng tay

⚠ CẢNH BÁO

Việc nâng xe không đúng cách khi chỉ nâng phần đầu xe hoặc đuôi xe bằng kích nâng có thể dẫn tới chấn thương nghiêm trọng và/hoặc hư hỏng xe.

- **Trước khi nâng xe lên chỉ ở phần đầu xe hoặc đuôi xe, chặn tất cả các bánh xe vẫn ở trên mặt đất.**
- **Sau khi xe được nâng lên, hãy đặt xe trên giá đỡ an toàn. Nếu xe chỉ được đỡ bằng một kích nâng, việc thực hiện bất cứ thao tác nào đối với xe cũng sẽ vô cùng nguy hiểm.**

AENK4L0B.book Page 10 Thursday, August 29, 2019 10:31 AM

CHÚ Ý

Nếu để kích nâng vào các bộ phận của hệ thống treo sau (dầm xoắn, v.v.) hoặc sàn xe thì các bộ phận này có thể bị biến dạng. Tránh đặt kích nâng vào bất kỳ bộ phận nào của hệ thống treo sau hoặc sàn xe.

LƯU Ý

Khi nâng đầu trước của xe lên, kích thước của kích nâng tay thể hiện dưới đây là thích hợp.

Kích thước kích nâng
Chiều cao "h": dưới 145 mm (dưới 5,71 in.)
Chiều dài "l": trên 900 mm (trên 35,4 in.)

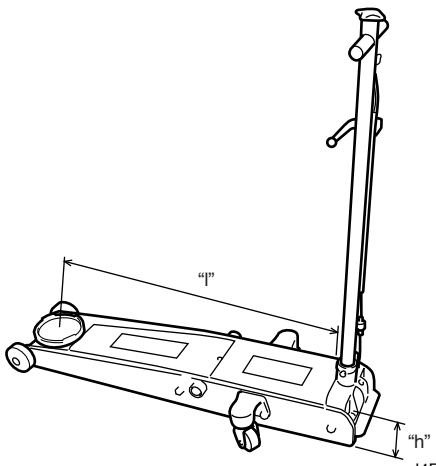

I4RS0A010002-01

Khi nâng đầu xe hoặc đuôi xe lên khỏi mặt đất bằng kích nâng, hãy đặt kích nâng dưới khung hệ thống treo trước (1) hoặc vỏ cầu sau (2).

Trước

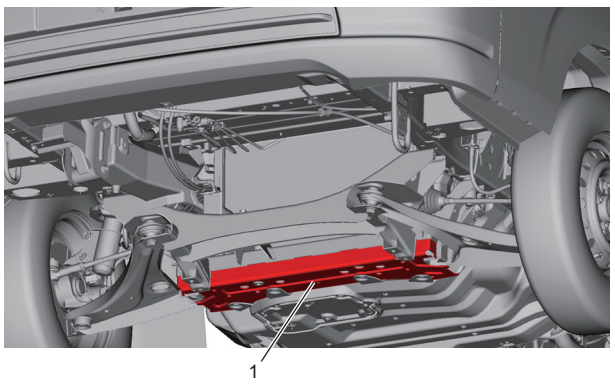

IK4L0A010002-01

Sau

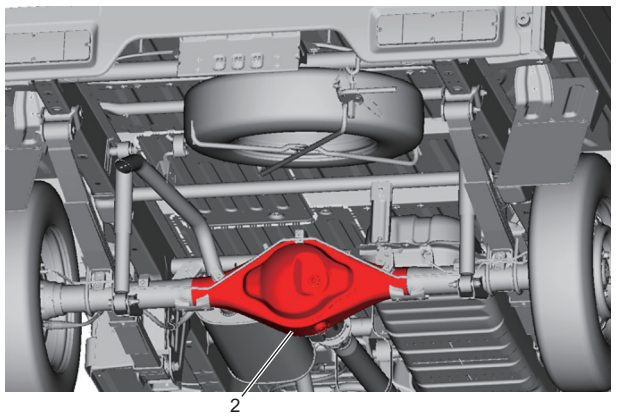

IK4L0A010003-02

Để thực hiện bảo dưỡng với phần đầu xe hoặc đuôi xe được nâng lên, hãy đặt giá đỡ an toàn (1) dưới các vị trí đỡ (2) sao cho thân xe được đỡ chắc chắn. Sau đó, kiểm tra để đảm bảo thân xe không trượt khỏi giá đỡ an toàn và xe được giữ cố định.

Trước

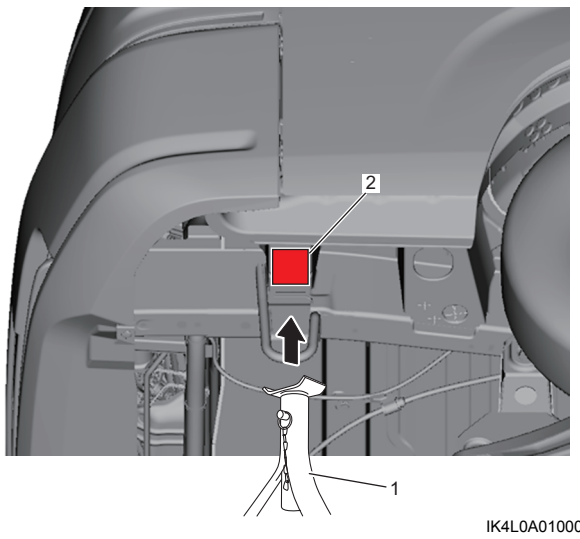

IK4L0A010004-02

AENK4L0B.book Page 11 Thursday, August 29, 2019 10:31 AM

Sau

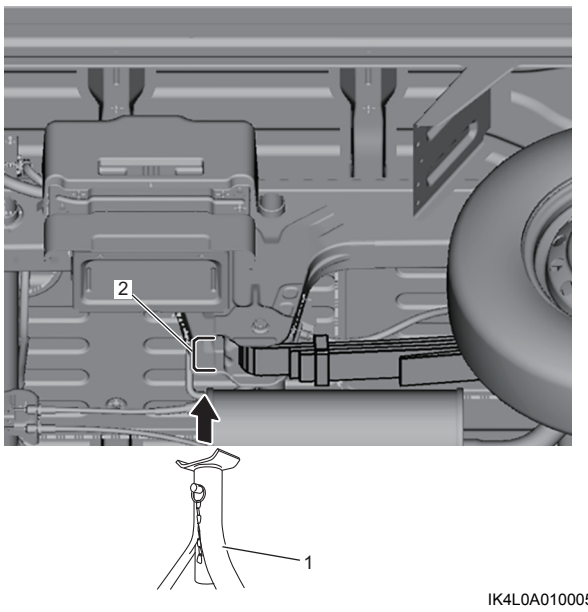

IK4L0A010005-02

Số nhận dạng xe

AENK4L0B0101008

Số (1) được dập trên tấm ốp trước khoang động cơ dưới ghế ngồi.

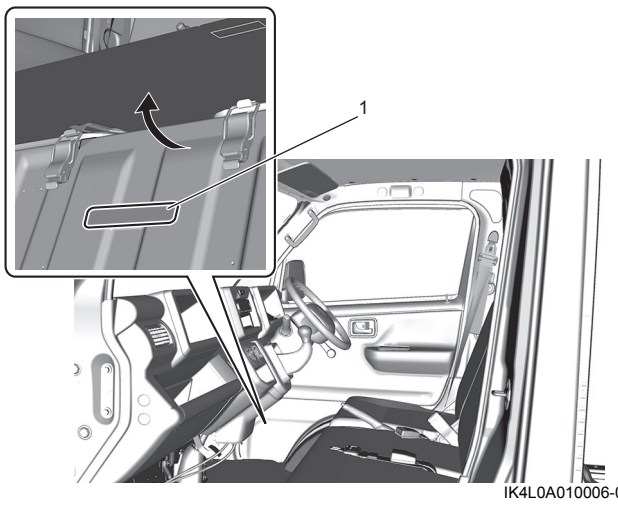

IK4L0A010006-03

Đồng thời số (2) được gắn vào bên trái của ốp nắp ca-pô tùy thuộc vào thông số kỹ thuật của xe.

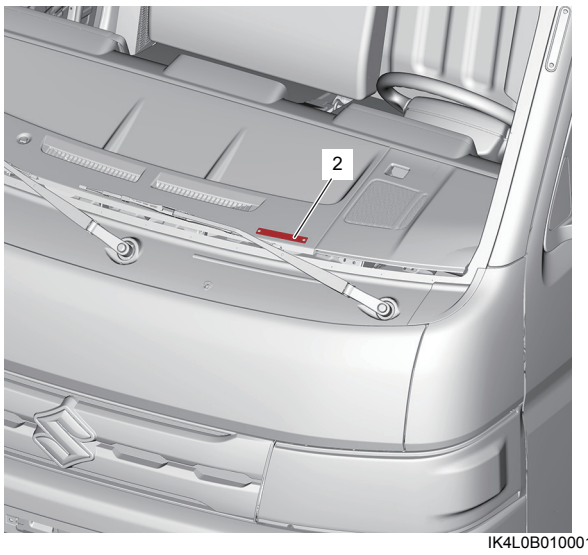

IK4L0B010001-01

Biển nhận dạng

AENK4L0B0101009

Biển nhận dạng (1) được lắp ở mặt dưới của cột sau trên ốp ngoài thân bên hông phải.
Biển nhận dạng có các thông tin sau đây:

- Loại xe (2)
- Mã màu (3)
- VIN (4)
- Kiểu động cơ (5)
- Mã model (6) bao gồm thông tin về model.

Bên phải

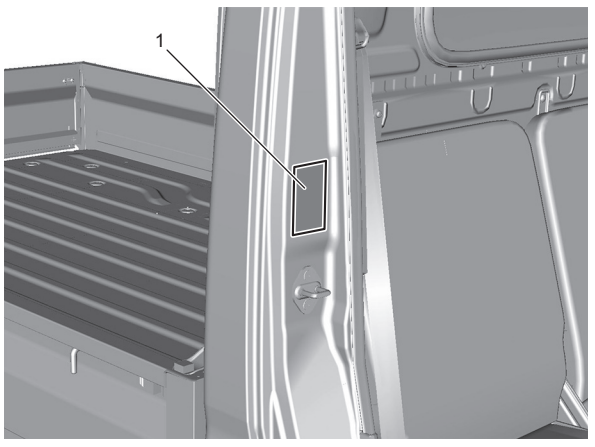

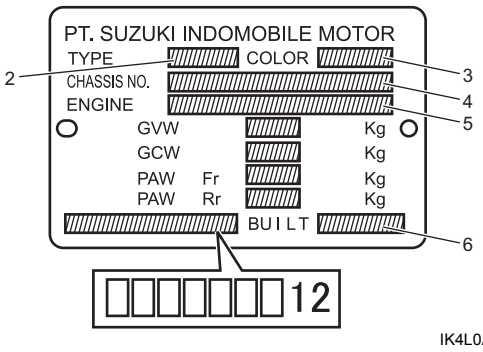

IK4L0A010007-01