AENK4L0B.book Page 5 Thursday, August 29, 2019 10:31 AM

Kiểm tra van PCV

AENK4L0B0206012

Kiểm tra van và ống PCV.

- Van PCV: ☞(Trang 1B-6)
- Ống PCV: ☞(Trang 1B-5)

Kiểm tra hệ thống kiểm soát hơi xăng

AENK4L0B0206013

Kiểm tra bộ hấp thụ hơi xăng EVAP và ống dẫn hơi xăng.

- Bộ hấp thụ hơi xăng EVAP: ☞(Trang 1B-5)
- Ống nối EVAP: ☞(Trang 1B-5)

Kiểm tra đĩa phanh và má phanh

AENK4L0B0206014

1) Kiểm tra độ dày má phanh trong và ngoài. ☞(Trang 4B-3)
   Sử dụng thước đo nếu cần.
2) Kiểm tra xem đĩa phanh có bị mài mòn quá mức, hư hỏng và sai lệch không. ☞(Trang 4B-6)
   Thay thế các bộ phận nếu cần.

Kiểm tra trống phanh và guốc phanh

AENK4L0B0206015

Kiểm tra tang trống phanh sau và bố phanh xem có bị mòn và hư hỏng quá nhiều không khi tháo bánh xe và trống phanh. Đồng thời kiểm tra rò rỉ tại các xi-lanh bánh xe. Thay thế các bộ phận này nếu cần. ☞(Trang 4C-3)

Kiểm tra đường ống và ống mềm dầu phanh

AENK4L0B0206016

Thực hiện công tác kiểm tra này tại nơi có đủ ánh sáng và sử dụng gương nếu cần.

- Kiểm tra các mối nối lắp không đúng, rò rỉ, vết nứt, trầy xước và hư hỏng khác trên các đường ống và ống mềm dầu phanh. ☞(Trang 4A-23)
- Kiểm tra để đảm bảo các đường ống và ống mềm không nằm gần các cạnh sắc và các bộ phận chuyển động.

Sửa chữa hoặc thay các bộ phận này nếu cần.

CHÚ Ý

Không khí trong hệ thống phanh sẽ làm hiệu quả phanh kém và có thể dẫn đến tai nạn. Sau khi bảo dưỡng hệ thống phanh, hãy xả hết khí ra khỏi hệ thống.

Kiểm tra dầu phanh

AENK4L0B0206017

1) Kiểm tra rò rỉ dầu ở các bộ phận xung quanh xi-lanh chính và bình chứa. Nếu phát hiện bất kỳ dấu hiệu rò rỉ nào, hãy khắc phục các lỗi.
2) Kiểm tra mực dầu.
   Nếu mực dầu thấp hơn mức tối thiểu của bình chứa, cần phải nạp lại. Đổ đầy dầu phanh chỉ định vào bình chứa.
   Để biết chi tiết, tham khảo “Kiểm tra mực dầu phanh” trong Phần 4A (Trang 4A-6).

⚠ CẨN THẬN

Vì hệ thống phanh của chiếc xe này được đổ đầy tại nhà máy với dầu phanh được chỉ định trên nắp bình chứa nên không được sử dụng hoặc trộn các loại dầu khác nhau khi nạp lại; nếu không sẽ xảy ra hỏng hóc nghiêm trọng. Không sử dụng dầu phanh cũ hoặc đã qua sử dụng, hay bất kỳ loại dầu nào từ bình chứa không kín.

Thông số kỹ thuật dầu phanh
Xem nắp bình chứa của xi-lanh phanh chính.

Kiểm tra bàn đạp phanh

AENK4L0B0206018

Kiểm tra hành trình bàn đạp phanh.

- Hành trình bàn đạp phanh: ☞(Trang 4A-12)
- Độ rơ bàn đạp phanh: ☞(Trang 4A-12)

Thay dầu phanh

AENK4L0B0206019

Thay dầu phanh như sau.
Xả hoàn toàn dầu khỏi hệ thống phanh, đổ đầy hệ thống với loại dầu được quy định và thực hiện xả khí.

- Thay thế: ☞(Trang 4A-7)
- Xả khí: ☞(Trang 4A-8)

Kiểm tra dây cáp và cần phanh tay

AENK4L0B0206020

1) Kiểm tra hư hỏng và chuyển động trơn tru của dây cáp phanh. ☞(Trang 4D-2)
   Thay (các) dây cáp hỏng.
2) Kiểm tra đầu răng của mỗi rãnh bánh cóc cần phanh xem có hư hỏng hay mài mòn không. Nếu phát hiện bất cứ hư hỏng hay mài mòn nào, hãy thay cần phanh tay.
3) Kiểm tra sự hoạt động bình thường và hành trình của cần phanh tay, điều chỉnh nếu cần. ☞(Trang 4D-3)

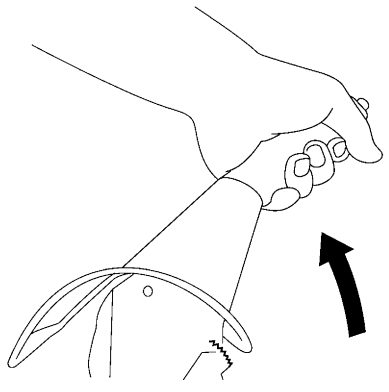

IDL10A020003-01

Kiểm tra bàn đạp ly hợp

AENK4L0B0206021

Kiểm tra hành trình bàn đạp ly hợp. ☞(Trang 5C-3)

AENK4L0B.book Page 6 Thursday, August 29, 2019 10:31 AM

Kiểm tra lốp

AENK4L0B0206022

1) Kiểm tra lốp xe xem có bị mòn quá mức hoặc mòn không đồng đều hay hư hỏng không. Nếu phát hiện tình trạng hỏng hóc, hãy thay lốp xe.
   Tham khảo “Kiểm tra lốp” trong Phần 2D (Trang 2D-3) để biết chi tiết.

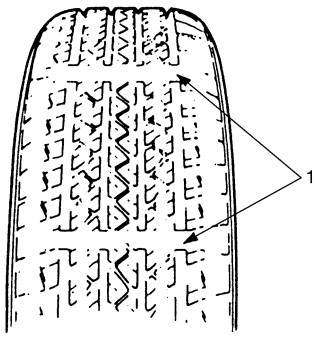

I2RH01020022-01

1.	Dấu báo mòn

2) Kiểm tra áp suất lốp của mỗi lốp và điều chỉnh áp suất theo tiêu chuẩn kỹ thuật nếu cần.

LƯU Ý

- **Phải kiểm tra áp suất lốp khi lốp xe đã nguội.**
- **Áp suất lốp sẽ thay đổi do thay đổi áp suất khí quyển, nhiệt độ hoặc nhiệt độ lốp khi lái xe.**
  Để biết thông tin về áp suất lốp, tham khảo “Mô tả lốp xe” trong Phần 2D (Trang 2D-1).
- **Áp suất lốp chỉ định được thể hiện trên “Thông tin lốp xe”.**

3) Đảo lốp xe. Để biết chi tiết, tham khảo “Đảo lốp” trong Phần 2D (Trang 2D-6).

Kiểm tra mâm bánh xe

AENK4L0B0206023

Tham khảo “Kiểm tra bánh xe” trong Phần 2D (Trang 2D-4) để biết chi tiết.

Kiểm tra bạc đạn bánh xe

AENK4L0B0206024

1) Kiểm tra bạc đạn bánh xe trước xem có bị mài mòn, hư hỏng và có tiếng ồn bất thường không. Để biết chi tiết, tham khảo “Kiểm tra bạc đạn bánh xe trước”: Trước trong Phần 3A (Trang 3A-2).
2) Kiểm tra bạc đạn bánh xe sau xem có bị mài mòn, hư hại và có tiếng ồn bất thường không. Để biết chi tiết, tham khảo “Kiểm tra bạc đạn bánh xe sau”: Sau trong Phần 3A (Trang 3A-12).

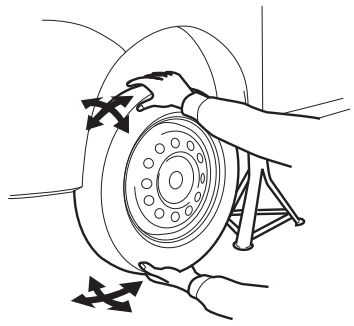

IDL10A020004-01

Kiểm tra trục các-đăng

AENK4L0B0206025

1) Kiểm tra các bu-lông nối trục các-đăng xem có bị lỏng không. Nếu phát hiện có bu-lông lỏng, hãy siết chặt bu-lông đến lực siết quy định.
2) Kiểm tra khớp trục các-đăng xem có bị mòn, rơ và hư hỏng không.
3) Kiểm tra độ đảo của trục các-đăng. ☞(Trang 3D-3)

Kiểm tra hệ thống treo

AENK4L0B0206026

- Kiểm tra cụm phuộc trước và bộ giảm xóc sau xem có dấu hiệu rò rỉ dầu, vết lõm hoặc bất kỳ hư hỏng nào khác trên ống lót không. Ngoài ra, kiểm tra các điểm nối xem có xuống cấp không.
  Thay các bộ phận lỗi, nếu có.
- Kiểm tra hệ thống treo trước và sau xem có các bộ phận bị hỏng, lỏng hoặc thiếu không. Ngoài ra kiểm tra các bộ phận này xem có dấu hiệu mòn hoặc bôi trơn chưa đủ không.
  Sửa chữa hoặc thay các bộ phận bị lỗi, nếu có.

Trước

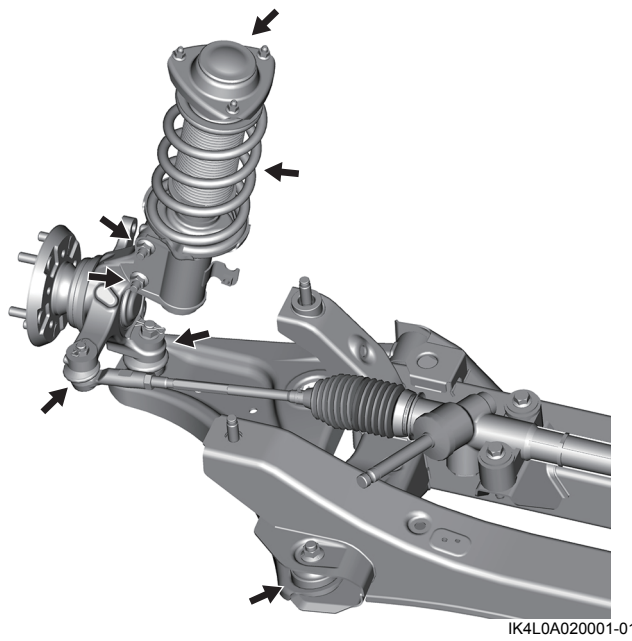

IK4L0A020001-01