AENK4L0B.book Page 6 Thursday, August 29, 2019 10:31 AM

Kiểm tra lốp

AENK4L0B0206022

1) Kiểm tra lốp xe xem có bị mòn quá mức hoặc mòn không đồng đều hay hư hỏng không. Nếu phát hiện tình trạng hỏng hóc, hãy thay lốp xe.
   Tham khảo “Kiểm tra lốp” trong Phần 2D (Trang 2D-3) để biết chi tiết.

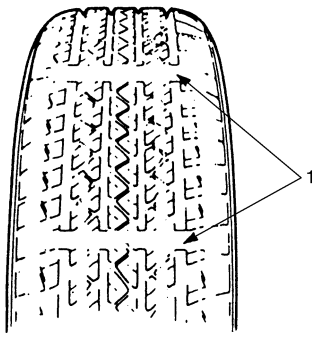

I2RH01020022-01

1.	Dấu báo mòn

2) Kiểm tra áp suất lốp của mỗi lốp và điều chỉnh áp suất theo tiêu chuẩn kỹ thuật nếu cần.

LƯU Ý

- **Phải kiểm tra áp suất lốp khi lốp xe đã nguội.**
- **Áp suất lốp sẽ thay đổi do thay đổi áp suất khí quyển, nhiệt độ hoặc nhiệt độ lốp khi lái xe.**
  Để biết thông tin về áp suất lốp, tham khảo “Mô tả lốp xe” trong Phần 2D (Trang 2D-1).
- **Áp suất lốp chỉ định được thể hiện trên “Thông tin lốp xe”.**

3) Đảo lốp xe. Để biết chi tiết, tham khảo “Đảo lốp” trong Phần 2D (Trang 2D-6).

Kiểm tra mâm bánh xe

AENK4L0B0206023

Tham khảo “Kiểm tra bánh xe” trong Phần 2D (Trang 2D-4) để biết chi tiết.

Kiểm tra bạc đạn bánh xe

AENK4L0B0206024

1) Kiểm tra bạc đạn bánh xe trước xem có bị mài mòn, hư hỏng và có tiếng ồn bất thường không. Để biết chi tiết, tham khảo “Kiểm tra bạc đạn bánh xe trước”: Trước trong Phần 3A (Trang 3A-2).
2) Kiểm tra bạc đạn bánh xe sau xem có bị mài mòn, hư hại và có tiếng ồn bất thường không. Để biết chi tiết, tham khảo “Kiểm tra bạc đạn bánh xe sau”: Sau trong Phần 3A (Trang 3A-12).

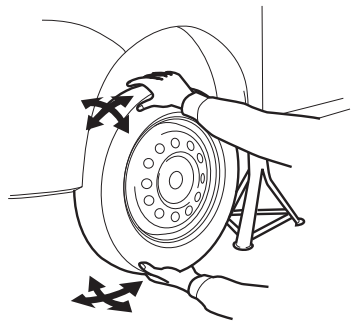

IDL10A020004-01

Kiểm tra trục các-đăng

AENK4L0B0206025

1) Kiểm tra các bu-lông nối trục các-đăng xem có bị lỏng không. Nếu phát hiện có bu-lông lỏng, hãy siết chặt bu-lông đến lực siết quy định.
2) Kiểm tra khớp trục các-đăng xem có bị mòn, rơ và hư hỏng không.
3) Kiểm tra độ đảo của trục các-đăng. ☞(Trang 3D-3)

Kiểm tra hệ thống treo

AENK4L0B0206026

- Kiểm tra cụm phuộc trước và bộ giảm xóc sau xem có dấu hiệu rò rỉ dầu, vết lõm hoặc bất kỳ hư hỏng nào khác trên ống lót không. Ngoài ra, kiểm tra các điểm nối xem có xuống cấp không.
  Thay các bộ phận lỗi, nếu có.
- Kiểm tra hệ thống treo trước và sau xem có các bộ phận bị hỏng, lỏng hoặc thiếu không. Ngoài ra kiểm tra các bộ phận này xem có dấu hiệu mòn hoặc bôi trơn chưa đủ không.
  Sửa chữa hoặc thay các bộ phận bị lỗi, nếu có.

Trước

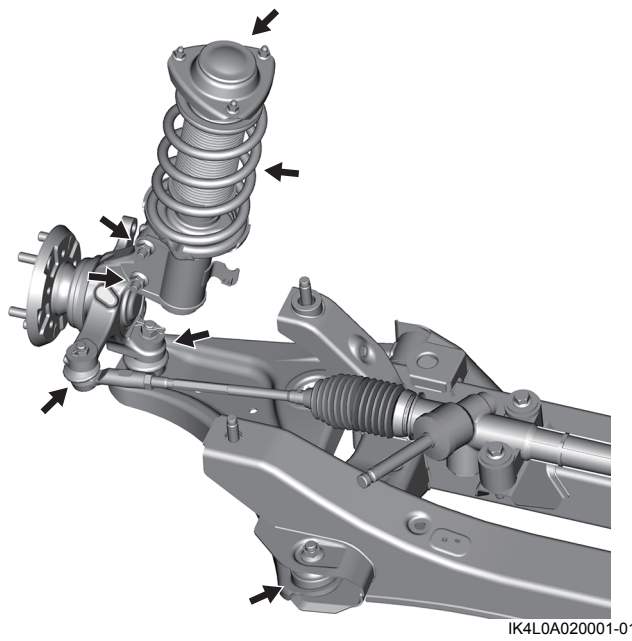

IK4L0A020001-01

AENK4L0B.book Page 7 Thursday, August 29, 2019 10:31 AM

Sau

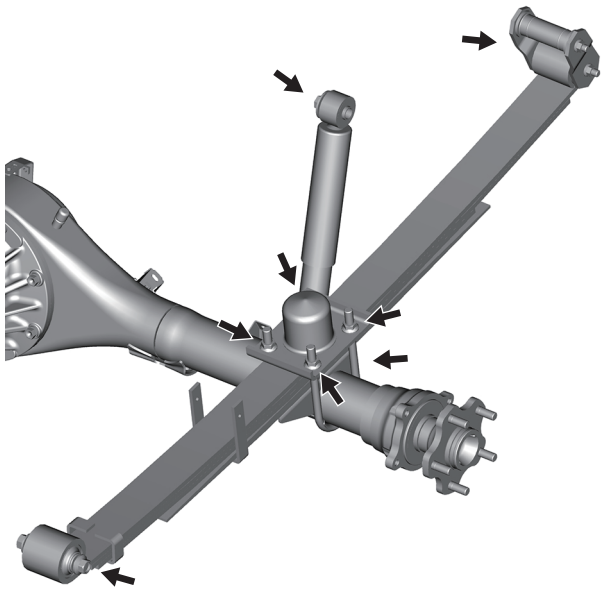

IK4L0A020002-01

- Kiểm tra cao su chắn bụi trên rotuyl trụ chữ A hệ thống treo trước xem có bị rò rỉ, tách rời, nứt hoặc bất kỳ hư hỏng nào khác không.
  Để biết quy trình kiểm tra, tham khảo Bước 1) đến Bước 10) của “Khớp nối” trong “Kiểm tra chữ A” trong Phần 2B (Trang 2B-9).

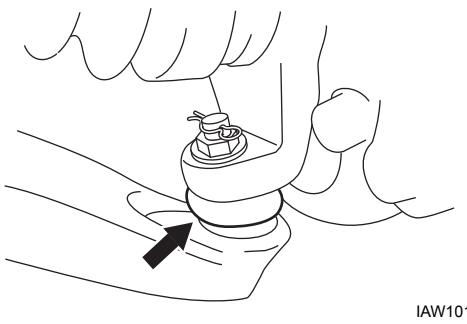

IAW101020014-01

Kiểm tra hệ thống lái

AENK4L0B0206027

1) Kiểm tra vô lăng xem có bị rơ và có tiếng ồn bất thường khi giữ xe thẳng trên mặt đất không.

   <u>Độ rơ vô lăng</u>
   “a”: 0 – 30 mm (0 – 1,2 in.)

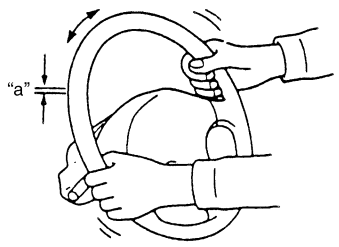

I2RH01020026-01

2) Kiểm tra độ siết chặt của các bu-lông và đai ốc và siết chúng lại nếu cần. Sửa chữa hoặc thay thế các bộ phận bị lỗi.
3) Kiểm tra khớp lái xem có bị lỏng và hư hỏng không. Sửa chữa hoặc thay thế các bộ phận bị lỗi.
4) Kiểm tra chụp cao su của khớp lái và hộp cơ cấu lái xem có bị hỏng hóc (rò rỉ, tách rời, nứt, v.v.) không. Thay mới (các) chụp cao su thanh răng lái hoặc (các) rotuyl lái ngoài bị hỏng.
   Nếu phát hiện bất kỳ vết lõm nào trên chụp cao su của hộp cơ cấu lái, hãy chỉnh về hình dạng ban đầu bằng cách xoay vô lăng sang phải hoặc trái cho đến khi dừng lại và giữ nguyên trong vài giây.
5) Kiểm tra khớp các-đăng của trục lái xem có tiếng ồn bất thường và hư hại không. Nếu phát hiện tiếng ồn bất thường hay hư hại, hãy thay mới bộ phận bị lỗi.
6) Kiểm tra để đảm bảo vô lăng có thể xoay hết về bên phải và trái. Sửa chữa hoặc thay các bộ phận bị lỗi, nếu có.
7) Kiểm tra để đảm bảo vô lăng có thể xoay hết sang bên phải và trái với lực khi động cơ chạy ở tốc độ cầm chừng nhỏ hơn khi động cơ dừng. Sửa chữa hệ thống trợ lực lái điện (nếu được trang bị) nếu không hoạt động.
8) Kiểm tra góc đặt bánh xe tham khảo “Kiểm tra và điều chỉnh góc đặt bánh xe trước” trong Phần 2B (Trang 2B-1).