AENK4L0B.book Page 6 Thursday, August 29, 2019 10:31 AM

Kiểm tra lốp

AENK4L0B0206022

1) Kiểm tra lốp xe xem có bị mòn quá mức hoặc mòn không đồng đều hay hư hỏng không. Nếu phát hiện tình trạng hỏng hóc, hãy thay lốp xe.
   Tham khảo “Kiểm tra lốp” trong Phần 2D (Trang 2D-3) để biết chi tiết.

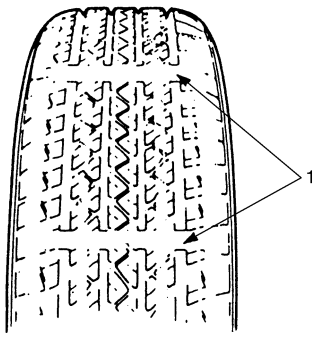

I2RH01020022-01

1.	Dấu báo mòn

2) Kiểm tra áp suất lốp của mỗi lốp và điều chỉnh áp suất theo tiêu chuẩn kỹ thuật nếu cần.

LƯU Ý

- **Phải kiểm tra áp suất lốp khi lốp xe đã nguội.**
- **Áp suất lốp sẽ thay đổi do thay đổi áp suất khí quyển, nhiệt độ hoặc nhiệt độ lốp khi lái xe.**
  Để biết thông tin về áp suất lốp, tham khảo “Mô tả lốp xe” trong Phần 2D (Trang 2D-1).
- **Áp suất lốp chỉ định được thể hiện trên “Thông tin lốp xe”.**

3) Đảo lốp xe. Để biết chi tiết, tham khảo “Đảo lốp” trong Phần 2D (Trang 2D-6).

Kiểm tra mâm bánh xe

AENK4L0B0206023

Tham khảo “Kiểm tra bánh xe” trong Phần 2D (Trang 2D-4) để biết chi tiết.

Kiểm tra bạc đạn bánh xe

AENK4L0B0206024

1) Kiểm tra bạc đạn bánh xe trước xem có bị mài mòn, hư hỏng và có tiếng ồn bất thường không. Để biết chi tiết, tham khảo “Kiểm tra bạc đạn bánh xe trước”: Trước trong Phần 3A (Trang 3A-2).
2) Kiểm tra bạc đạn bánh xe sau xem có bị mài mòn, hư hại và có tiếng ồn bất thường không. Để biết chi tiết, tham khảo “Kiểm tra bạc đạn bánh xe sau”: Sau trong Phần 3A (Trang 3A-12).

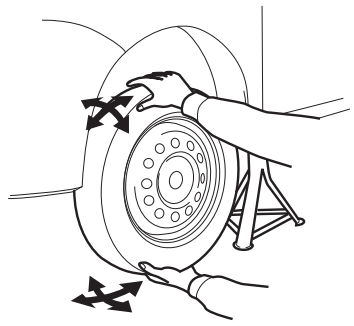

IDL10A020004-01

Kiểm tra trục các-đăng

AENK4L0B0206025

1) Kiểm tra các bu-lông nối trục các-đăng xem có bị lỏng không. Nếu phát hiện có bu-lông lỏng, hãy siết chặt bu-lông đến lực siết quy định.
2) Kiểm tra khớp trục các-đăng xem có bị mòn, rơ và hư hỏng không.
3) Kiểm tra độ đảo của trục các-đăng. ☞(Trang 3D-3)

Kiểm tra hệ thống treo

AENK4L0B0206026

- Kiểm tra cụm phuộc trước và bộ giảm xóc sau xem có dấu hiệu rò rỉ dầu, vết lõm hoặc bất kỳ hư hỏng nào khác trên ống lót không. Ngoài ra, kiểm tra các điểm nối xem có xuống cấp không.
  Thay các bộ phận lỗi, nếu có.
- Kiểm tra hệ thống treo trước và sau xem có các bộ phận bị hỏng, lỏng hoặc thiếu không. Ngoài ra kiểm tra các bộ phận này xem có dấu hiệu mòn hoặc bôi trơn chưa đủ không.
  Sửa chữa hoặc thay các bộ phận bị lỗi, nếu có.

Trước

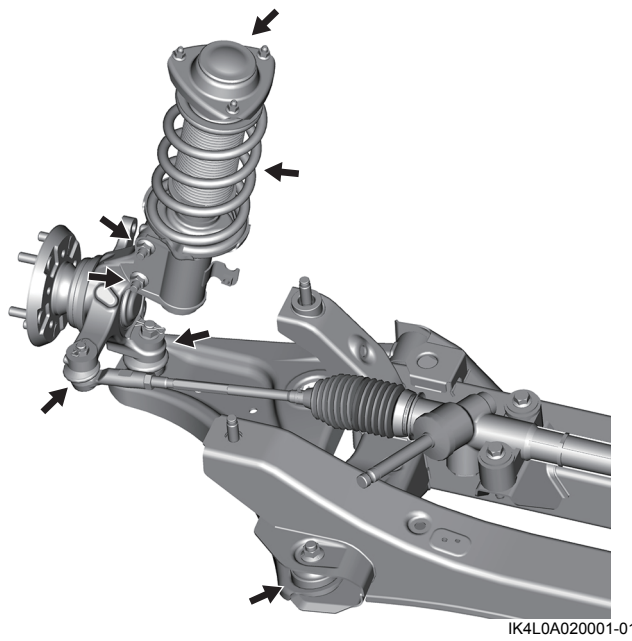

IK4L0A020001-01