AENK4L0B.book Page 7 Thursday, August 29, 2019 10:31 AM

Sau

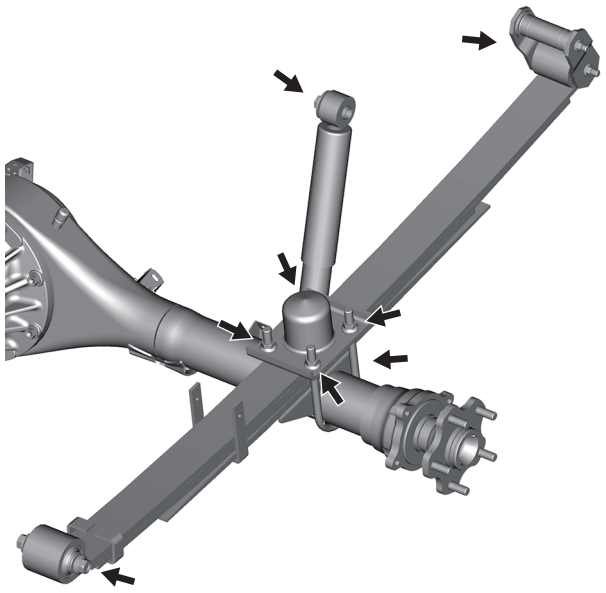

IK4L0A020002-01

- Kiểm tra cao su chắn bụi trên rotuyl trụ chữ A hệ thống treo trước xem có bị rò rỉ, tách rời, nứt hoặc bất kỳ hư hỏng nào khác không.
  Để biết quy trình kiểm tra, tham khảo Bước 1) đến Bước 10) của “Khớp nối” trong “Kiểm tra chữ A” trong Phần 2B (Trang 2B-9).

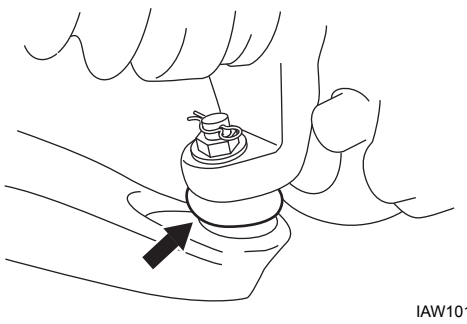

IAW101020014-01

Kiểm tra hệ thống lái

AENK4L0B0206027

1) Kiểm tra vô lăng xem có bị rơ và có tiếng ồn bất thường khi giữ xe thẳng trên mặt đất không.

   <u>Độ rơ vô lăng</u>
   “a”: 0 – 30 mm (0 – 1,2 in.)

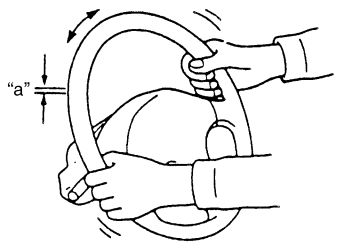

I2RH01020026-01

2) Kiểm tra độ siết chặt của các bu-lông và đai ốc và siết chúng lại nếu cần. Sửa chữa hoặc thay thế các bộ phận bị lỗi.
3) Kiểm tra khớp lái xem có bị lỏng và hư hỏng không. Sửa chữa hoặc thay thế các bộ phận bị lỗi.
4) Kiểm tra chụp cao su của khớp lái và hộp cơ cấu lái xem có bị hỏng hóc (rò rỉ, tách rời, nứt, v.v.) không. Thay mới (các) chụp cao su thanh răng lái hoặc (các) rotuyl lái ngoài bị hỏng.
   Nếu phát hiện bất kỳ vết lõm nào trên chụp cao su của hộp cơ cấu lái, hãy chỉnh về hình dạng ban đầu bằng cách xoay vô lăng sang phải hoặc trái cho đến khi dừng lại và giữ nguyên trong vài giây.
5) Kiểm tra khớp các-đăng của trục lái xem có tiếng ồn bất thường và hư hại không. Nếu phát hiện tiếng ồn bất thường hay hư hại, hãy thay mới bộ phận bị lỗi.
6) Kiểm tra để đảm bảo vô lăng có thể xoay hết về bên phải và trái. Sửa chữa hoặc thay các bộ phận bị lỗi, nếu có.
7) Kiểm tra để đảm bảo vô lăng có thể xoay hết sang bên phải và trái với lực khi động cơ chạy ở tốc độ cầm chừng nhỏ hơn khi động cơ dừng. Sửa chữa hệ thống trợ lực lái điện (nếu được trang bị) nếu không hoạt động.
8) Kiểm tra góc đặt bánh xe tham khảo “Kiểm tra và điều chỉnh góc đặt bánh xe trước” trong Phần 2B (Trang 2B-1).

AENK4L0B.book Page 8 Thursday, August 29, 2019 10:31 AM

Kiểm tra nhớt hộp số sàn

AENK4L0B0206028

Kiểm tra rò rỉ, độ nhiễm bẩn và mức nhớt hộp số. ☞(Trang 5B-3)

Thay nhớt hộp số sàn

AENK4L0B0206029

Thay mới nhớt hộp số bằng loại được chỉ định. ☞(Trang 5B-4)

Kiểm tra nhớt cầu sau

AENK4L0B0206030

Kiểm tra rò rỉ, độ nhiễm bẩn và mức nhớt cầu sau. ☞(Trang 3B-2)

Thay nhớt cầu sau

AENK4L0B0206031

Thay mới nhớt cầu sau bằng loại được chỉ định. ☞(Trang 3B-3)

Kiểm tra toàn bộ chốt, bản lề và khóa cửa

AENK4L0B0206032

Kiểm tra để đảm bảo mỗi cửa đóng mở nhẹ nhàng và khóa chắc chắn khi đóng.
Nếu phát hiện bất kỳ trục trặc nào, hãy bôi trơn bản lề và chốt hoặc sửa hệ thống khóa cửa.

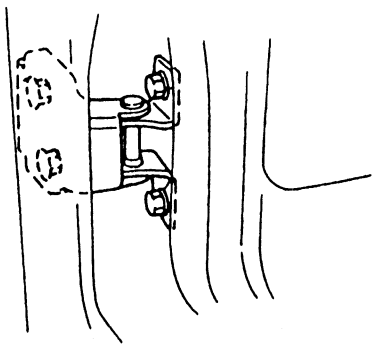

I2RH01020033-01

Kiểm tra cuối công việc bảo dưỡng

AENK4L0B0206033

⚠ CẢNH BÁO

Nếu bạn không chọn tuyến đường phù hợp và không thực hiện đúng các phòng ngừa khi thực hiện lái thử, thì có thể xảy ra tai nạn. Chọn đường có độ dốc nhỏ không có phương tiện giao thông để giảm thiểu nguy cơ tai nạn, và thực hiện lái thử một cách cẩn thận.

Ghế ngồi

Kiểm tra để đảm bảo mọi ghế trước đều trượt êm và khóa chắc ở bất kỳ vị trí nào. Ngoài ra, kiểm tra để đảm bảo cơ chế ngả ngược về sau của mỗi ghế trước cho phép khóa phần lưng ghế ở bất kỳ góc độ nào.

Dây đai an toàn

Kiểm tra hệ thống dây đai an toàn bao gồm đai, ổ khóa, ngàm khóa, bộ căng đai và chốt định vị xem có bị hư hỏng hay mòn không.
Kiểm tra để đảm bảo mỗi dây đai an toàn khóa một cách chắc chắn. Nếu nhìn thấy nhãn “REPLACE BELT” trên dây đai an toàn, hãy thay dây đai.

Kiểm tra bình điện

Kiểm tra cực bình điện

Kiểm tra các cực bình điện xem có bị lỏng, ăn mòn hay hư hỏng không.

Kiểm tra mực chất điện phân bình điện

- Nếu bình điện có vạch kiểm tra mực chất điện phân trên vỏ, hãy kiểm tra để đảm bảo mực chất điện phân của tất cả các ngăn bình điện ở giữa vạch mực trên và dưới.
- Nếu bình điện được trang bị thiết bị cảnh báo tích hợp, hãy kiểm tra tình trạng bình điện bằng thiết bị cảnh báo.
- Nếu bình điện không có vạch kiểm tra và thiết bị cảnh báo tích hợp thì không cần thực hiện kiểm tra mực chất điện phân.

Hoạt động của bàn đạp ga

Kiểm tra để đảm bảo bàn đạp ga hoạt động trơn tru mà không bị cản trở bởi bất kỳ bộ phận nào khác.

Khởi động động cơ

Kiểm tra xem động cơ có khởi động dễ dàng không.

⚠ CẢNH BÁO

Nếu không thực hiện đúng các phòng ngừa khi kiểm tra khởi động động cơ như mô tả dưới đây, xe có thể chuyển động bất ngờ, gây thương tích cá nhân và/hoặc thiệt hại tài sản.
Khi thực hiện kiểm tra khởi động động cơ như mô tả dưới đây, đảm bảo thực hiện các phòng ngừa sau:

- **Cung cấp đủ không gian xung quanh xe.**
- **Đảm bảo bóp phanh tay và nhấn phanh chân.**
- **Không sử dụng bàn đạp ga.**
- **Xoay công tắc máy về vị trí “OFF” nếu động cơ khởi động.**

Đặt cần chuyển số ở “Số 0”, nhấn một nửa bàn đạp ly hợp và thử khởi động.
Mô-tơ khởi động chỉ quay khi nhấn hết bàn đạp ly hợp.

Kiểm tra hệ thống xả

Kiểm tra rò rỉ, vết nứt hoặc các chi tiết hỗ trợ lỏng lẻo.