AENK4L0B.book Page 10 Thursday, August 29, 2019 10:31 AM

Vị trí bộ phận rơ-le điều khiển

AENK4L0BA203002

Khoang động cơ

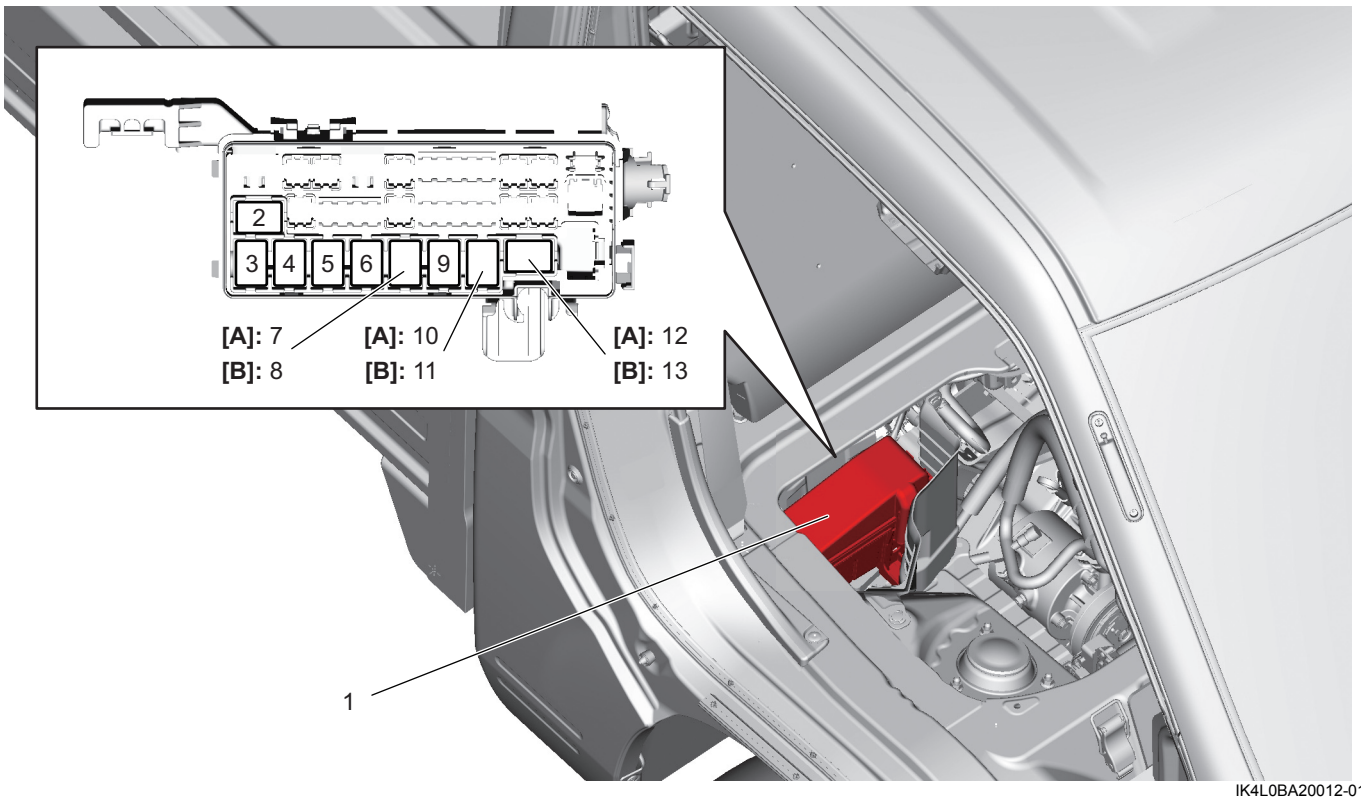

IK4L0BA20012-01

[A]: Model có J/B	4. Rơ-le chính	9. Rơ-le quạt làm mát két nước số 1
[B]: Model không có J/B	5. Rơ-le quạt làm mát két nước số 2	10. Rơ-le đèn pha
1. Hộp rơ-le	6. Rơ-le bơm nhiên liệu	11. Rơ-le điều khiển mô-tơ khởi động
2. Rơ-le máy nén A/C (nếu được trang bị)	7. Rơ-le đèn cos (Phải)	12. Rơ-le đèn cos (Trái)
3. Rơ-le quạt làm mát két nước số 3	8. Rơ-le còi (nếu được trang bị)	13. Rơ-le mô-tơ quạt thổi gió (nếu được trang bị)

Thông tin và quy trình chẩn đoán

Kiểm tra hệ thống điều khiển điện thân xe

AENK4L0BA204001

Bước 1: Phân tích khiếu nại của khách hàng

Ghi lại chi tiết vấn đề (hỏng hóc, khiếu nại) và cách thức sự cố xảy ra theo mô tả của khách hàng.
Để phục vụ mục đích này, việc sử dụng mẫu bảng câu hỏi dưới đây sẽ tạo điều kiện cho việc thu thập thông tin cần thiết giúp chẩn đoán và phân tích chính xác.

AENK4L0B.book Page 11 Thursday, August 29, 2019 10:31 AM

Mẫu bảng câu hỏi dành cho khách hàng (Ví dụ)

Tên khách hàng:	Model:	Số VIN:	
Ngày cấp:	Ngày đăng ký:	Ngày xảy ra sự cố:	Số KM:

Triệu chứng sự cố	• Hệ thống khóa cửa điện không hoạt động • Hệ thống xông kính sau không hoạt động • Bửng sau / Cửa khoang hành lý không hoạt động • Đèn nội thất / Đèn ngoại thất không sáng • Khác _____
Tần suất xuất hiện	• Liên tục / Gián đoạn (lần một ngày, một tháng) / Khác _____
Điều kiện môi trường	• Thời tiết: Đẹp / Nhiều mây / Có mưa / Có tuyết / Khác_____ • Nhiệt độ: ℃(° F)
Mã lỗi chẩn đoán	• Không có DTC / Có DTC ( )

IEL10AA20008-01

Bước 2: Kiểm tra DTC
Kiểm tra DTC lưu trong bộ nhớ BCM. ☞(Trang 10B-12)
Trong trường hợp phát hiện DTC hiện tại:
Thực hiện khắc phục sự cố DTC cho DTC hiện tại và sửa chữa hoặc thay thế những phần bị hỏng hóc.
Trong trường hợp phát hiện DTC cũ:

1) Ghi lại DTC, sau đó xóa DTC một lần.
2) Tiến hành “Bước 3: Xác nhận triệu chứng hỏng hóc” (Trang 10B-11).
3) Tham khảo “sơ đồ mạch” và “khu vực có sự cố” trong xử lý sự cố DTC thích hợp, kiểm tra để đảm bảo các bộ phận liên quan dễ gây ra hỏng hóc gián đoạn (như bộ dây điện, giắc cắm, v.v...) đối với DTC được phát hiện trước đó.
4) Kiểm tra hỏng hóc gián đoạn. ☞(Trang 00-11)

LƯU Ý

Tuyệt đối không tiến hành xử lý sự cố DTC.

Trong trường hợp không có DTC:

1) Tiến hành “Bước 3: Xác nhận triệu chứng hỏng hóc” (Trang 10B-11).
2) Nếu có quy trình “Chẩn đoán triệu chứng” cho bất kỳ nguyên nhân có thể xảy ra nào, hãy tiến hành quy trình “Chẩn đoán triệu chứng” tương ứng.

LƯU Ý

Các quy trình “Chẩn đoán triệu chứng” cho hệ thống điều khiển điện thân xe được mô tả trong mỗi phần.

Bước 3: Xác nhận triệu chứng hỏng hóc
Kiểm tra xem những triệu chứng sự cố mà khách hàng khiếu nại trong “Mẫu bảng câu hỏi dành cho khách hàng” có thực sự xuất hiện trên xe không. (Nếu có thể, nên thực hiện bước này cùng với khách hàng.) Ngoài ra, kiểm tra xem có phát hiện thấy DTC không.

Bước 4: Kiểm tra xác nhận lần cuối
Kiểm tra để đảm bảo rằng triệu chứng sự cố đã không còn và hệ thống điều khiển điện thân xe không có bất kỳ tình trạng bất thường nào. Nếu bộ phận được sửa chữa có liên quan tới DTC hỏng, hãy kiểm tra lại DTC và đảm bảo không có DTC nào được phát hiện.

Chức năng tự chẩn đoán của BCM

AENK4L0BA204002

Mô tả
BCM điều khiển tình trạng của các bộ phận hệ thống và mạch của nó khi công tắc máy ở vị trí “ON”. Khi xuất hiện một tình trạng bất thường trong hệ thống, BCM tiến hành điều khiển như sau.