AENK4L0B.book Page 10 Thursday, August 29, 2019 10:31 AM

Vị trí bộ phận rơ-le điều khiển

AENK4L0BA203002

Khoang động cơ

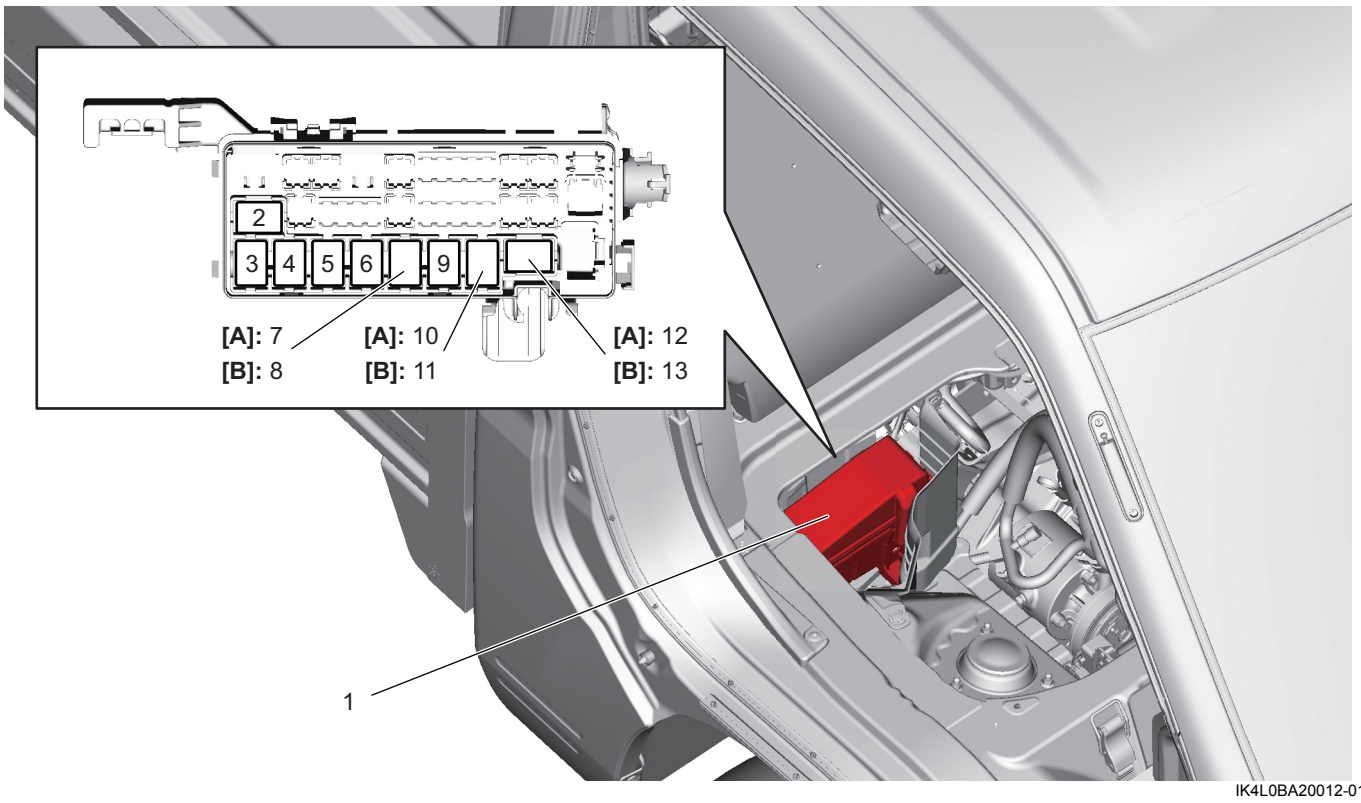

IK4L0BA20012-01

[A]: Model có J/B	4. Rơ-le chính	9. Rơ-le quạt làm mát két nước số 1
[B]: Model không có J/B	5. Rơ-le quạt làm mát két nước số 2	10. Rơ-le đèn pha
1. Hộp rơ-le	6. Rơ-le bơm nhiên liệu	11. Rơ-le điều khiển mô-tơ khởi động
2. Rơ-le máy nén A/C (nếu được trang bị)	7. Rơ-le đèn cos (Phải)	12. Rơ-le đèn cos (Trái)
3. Rơ-le quạt làm mát két nước số 3	8. Rơ-le còi (nếu được trang bị)	13. Rơ-le mô-tơ quạt thổi gió (nếu được trang bị)

Thông tin và quy trình chẩn đoán

Kiểm tra hệ thống điều khiển điện thân xe

AENK4L0BA204001

Bước 1: Phân tích khiếu nại của khách hàng

Ghi lại chi tiết vấn đề (hỏng hóc, khiếu nại) và cách thức sự cố xảy ra theo mô tả của khách hàng.
Để phục vụ mục đích này, việc sử dụng mẫu bảng câu hỏi dưới đây sẽ tạo điều kiện cho việc thu thập thông tin cần thiết giúp chẩn đoán và phân tích chính xác.