AENK4L0B.book Page 17 Thursday, August 29, 2019 10:31 AM

Quy trình xác nhận DTC

1) Xoay công tắc máy về vị trí “ON”.

Khắc phục sự cố DTC

Bước	Hành động	Có	Không
1	**Kiểm tra mạch cấp nguồn BCM** 1) Kiểm tra mạch cấp nguồn BCM. ☞(Trang 10B-40) *Kết quả kiểm tra có ỔN không?*	Chuyển sang Bước 2.	Sửa chữa hoặc thay thế bộ dây điện bị hỏng.
2	**Kiểm tra cầu chì** 1) Xoay công tắc máy về vị trí “OFF”. 2) Kiểm tra cầu chì “DOME2”. *Kết quả kiểm tra có ỔN không?*	Chuyển sang Bước 3.	Thay cầu chì “DOME2” và kiểm tra lại DTC.
3	**Kiểm tra DTC** 1) Kiểm tra xem kết nối tới giắc cắm BCM và giắc cắm J/B có chính xác không. 2) Nếu kết nối ỔN, thực hiện “Quy trình xác nhận DTC” (Trang 10B-17), sau đó kiểm tra lại DTC. *Vẫn phát hiện mã DTC B1123?*	Thay BCM và kiểm tra lại DTC. ☞(Trang 10B-43)	Kết thúc.

DTC B1133

AENK4L0BA204009

Điều kiện phát hiện lỗi DTC và khu vực có sự cố

Điều kiện phát hiện lỗi DTC	Khu vực có sự cố
B1133: Điện áp bình điện quá cao Điện áp mạch nguồn điện dự phòng từ cầu chì “HAZ” liên tục cao hơn 16,0 V trong thời gian quy định.	• Hệ thống sạc • BCM

Quy trình xác nhận DTC

1) Xoay công tắc máy về vị trí “ON”.
2) Khởi động động cơ, nếu có thể.

Khắc phục sự cố DTC

Bước	Hành động	Có	Không
1	**Kiểm tra thông số** 1) Kết nối máy chẩn đoán SUZUKI với DLC khi công tắc máy ở vị trí “OFF”. 2) Xoay công tắc máy về vị trí “ON”. 3) Kiểm tra “Điện áp bình điện” hiển thị trên máy chẩn đoán SUZUKI. ☞(Trang 10B-15) *Kết quả kiểm tra có ỔN không?*	Kết thúc. (Hỏng hóc gián đoạn.)	Chuyển sang Bước 2.
2	**Kiểm tra hệ thống sạc** 1) Kiểm tra hệ thống sạc. ☞(Trang 1J-5) *Kết quả kiểm tra có ỔN không?*	Thay BCM và kiểm tra lại DTC. ☞(Trang 10B-43)	Sửa chữa hệ thống sạc.

AENK4L0B.book Page 18 Thursday, August 29, 2019 10:31 AM

DTC B1147 / B1148

AENK4L0BA204018

Điều kiện phát hiện lỗi DTC và khu vực có sự cố

Điều kiện phát hiện lỗi DTC	Khu vực có sự cố
B1147: Cảm biến bật đèn pha/cos tự động ngắn mạch với mạch nguồn Điện áp mạch tín hiệu cảm biến đèn pha/cos tự động liên tục cao hơn 4,8 V trong thời gian quy định.	• Mạch / giắc cắm cảm biến đèn pha/cos tự động • Cảm biến đèn pha/cos tự động • BCM
B1148: Sự cố cảm biến bật đèn pha/cos tự động Điện áp mạch tín hiệu cảm biến đèn pha/cos tự động liên tục thấp hơn 0,5 V trong thời gian quy định.	

Sơ đồ mạch

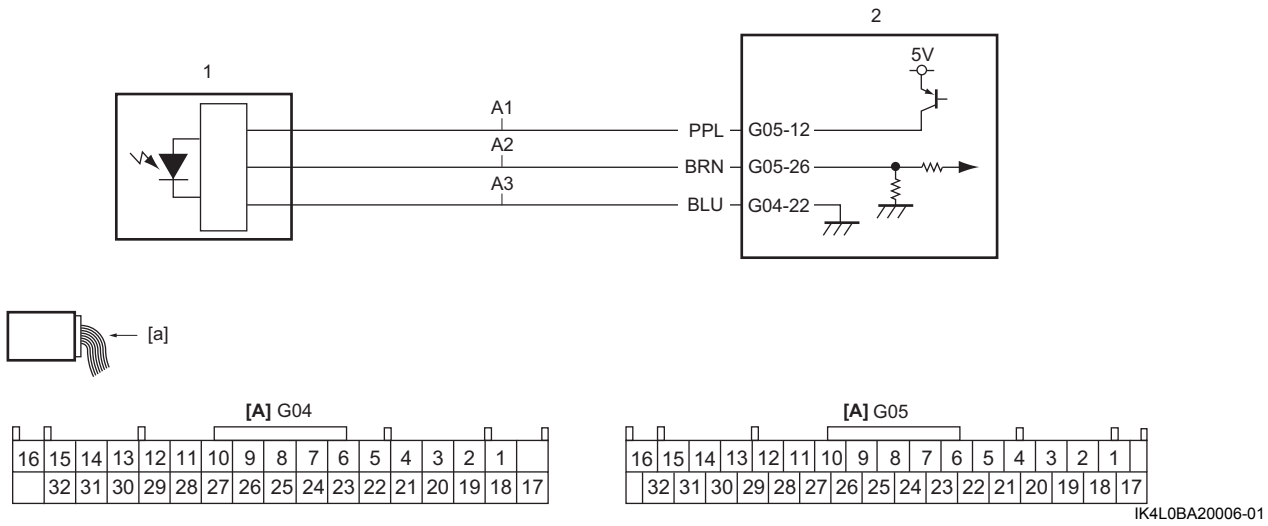

[A]: Giắc cắm BCM (Góc nhìn: [a])	A2: Mạch tín hiệu cảm biến đèn pha/cos tự động	1. Cảm biến đèn pha/cos tự động
A1: Mạch cấp nguồn cảm biến đèn pha/cos tự dộng	A3: Mạch nối đất cảm biến đèn pha/cos tự động	2. BCM

Quy trình xác nhận DTC

1) Xoay công tắc máy về vị trí “ON”.

Khắc phục sự cố DTC

Bước	Hành động	Có	Không
1	**Kiểm tra thông số** 1) Kết nối máy chẩn đoán SUZUKI với DLC khi công tắc máy ở vị trí “OFF”. 2) Xoay công tắc máy về vị trí “ON”. 3) Kiểm tra “Cảm biến bật đèn pha/cos tự động” hiển thị trên máy chẩn đoán SUZUKI. ☞(Trang 10B-15) *Kết quả kiểm tra có ỔN không?*	Kết thúc. (Hỏng hóc gián đoạn.)	Chuyển sang Bước 2.