AENK4L0B.book Page 18 Thursday, August 29, 2019 10:31 AM



## DTC B1147 / B1148

AENK4L0BA204018

### Điều kiện phát hiện lỗi DTC và khu vực có sự cố

| Điều kiện phát hiện lỗi DTC | Khu vực có sự cố |
|---|---|
| **B1147: Cảm biến bật đèn pha/cos tự động ngắn mạch với mạch nguồn**<br>Điện áp mạch tín hiệu cảm biến đèn pha/cos tự động liên tục cao hơn 4,8 V trong thời gian quy định. | • Mạch / giắc cắm cảm biến đèn pha/cos tự động<br>• Cảm biến đèn pha/cos tự động<br>• BCM |
| **B1148: Sự cố cảm biến bật đèn pha/cos tự động**<br>Điện áp mạch tín hiệu cảm biến đèn pha/cos tự động liên tục thấp hơn 0,5 V trong thời gian quy định. | |

### Sơ đồ mạch

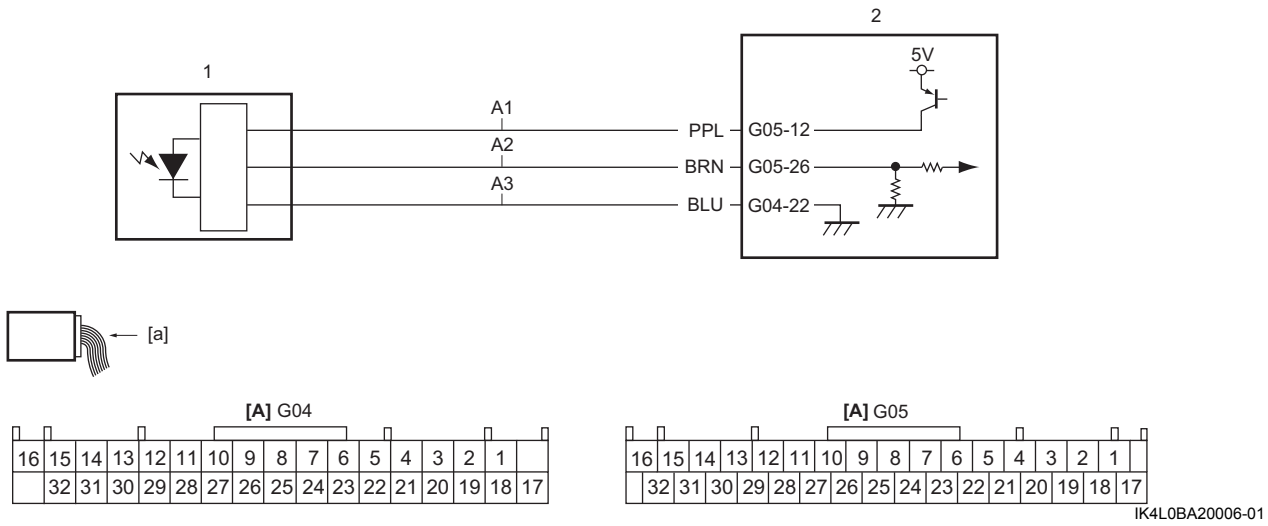


| | | |
|---|---|---|
| [A]: Giắc cắm BCM (Góc nhìn: [a]) | A2: Mạch tín hiệu cảm biến đèn pha/cos tự động | 1. Cảm biến đèn pha/cos tự động |
| A1: Mạch cấp nguồn cảm biến đèn pha/cos tự dộng | A3: Mạch nối đất cảm biến đèn pha/cos tự động | 2. BCM |

### Quy trình xác nhận DTC

1) Xoay công tắc máy về vị trí “ON”.

### Khắc phục sự cố DTC

| Bước | Hành động | Có | Không |
|---|---|---|---|
| 1 | **Kiểm tra thông số**<br>1) Kết nối máy chẩn đoán SUZUKI với DLC khi công tắc máy ở vị trí “OFF”.<br>2) Xoay công tắc máy về vị trí “ON”.<br>3) Kiểm tra “Cảm biến bật đèn pha/cos tự động” hiển thị trên máy chẩn đoán SUZUKI. ☞(Trang 10B-15)<br>*Kết quả kiểm tra có ỔN không?* | Kết thúc. (Hỏng hóc gián đoạn.) | Chuyển sang Bước 2. |

AENK4L0B.book Page 19 Thursday, August 29, 2019 10:31 AM



| Bước | Hành động | Có | Không |
|---|---|---|---|
| 2 | **Kiểm tra mạch cấp nguồn cảm biến đèn pha/cos tự động**<br>1) Ngắt cáp âm (–) ở bình điện.<br>2) Rút các giắc cắm của cảm biến đèn pha/cos tự động, “G04” và “G05”.<br>3) Kiểm tra xem kết nối cực tới các giắc cắm cảm biến đèn pha/cos tự động, “G04” và “G05” có chính xác không.<br>4) Nếu các kết nối đều ỔN, hãy kiểm tra những điểm sau.<br>• Điện trở mạch “A1”: dưới 1 Ω<br>• Điện trở giữa mạch “A1” và dây nối đất: vô cực<br>• Điện trở giữa cực mạch “A1” và mỗi cực tại giắc cắm “G05”: vô cực<br>• Điện trở giữa mạch “A1” và cáp dương (+) bình điện: vô cực<br>• Điện trở giữa mạch “A1” và từng cầu chì trong hộp cầu chì mạch riêng lẻ số 2: vô cực<br>*Kết quả kiểm tra có ỔN không?* | Chuyển sang Bước 3. | Sửa chữa hoặc thay thế bộ dây điện bị hỏng. |
| 3 | **Kiểm tra mạch nối đất cảm biến đèn pha/cos tự động**<br>1) Kiểm tra những điểm sau.<br>• Điện trở mạch “A3”: dưới 1 Ω<br>• Điện trở giữa cực mạch “A3” và mỗi cực tại giắc cắm “G04”: vô cực<br>• Điện trở giữa mạch “A3” và cáp dương (+) bình điện: vô cực<br>• Điện trở giữa mạch “A3” và từng cầu chì trong hộp cầu chì mạch riêng lẻ số 2: vô cực<br>*Kết quả kiểm tra có ỔN không?* | Chuyển sang Bước 4. | Sửa chữa hoặc thay thế bộ dây điện bị hỏng. |
| 4 | **Kiểm tra mạch tín hiệu cảm biến đèn pha/cos tự động**<br>1) Kiểm tra những điểm sau.<br>• Điện trở mạch “A2”: dưới 1 Ω<br>• Điện trở giữa mạch “A2” và dây nối đất: vô cực<br>• Điện trở giữa cực mạch “A2” và mỗi cực tại giắc cắm “G05”: vô cực<br>• Điện trở giữa mạch “A2” và cáp dương (+) bình điện: vô cực<br>• Điện trở giữa mạch “A2” và từng cầu chì trong hộp cầu chì mạch riêng lẻ số 2: vô cực<br>*Kết quả kiểm tra có ỔN không?* | Chuyển sang Bước 5. | Sửa chữa hoặc thay thế bộ dây điện bị hỏng. |
| 5 | **Kiểm tra cảm biến đèn pha/cos tự động**<br>1) Kiểm tra cảm biến đèn pha/cos tự động. ☞(Trang 9B-24)<br>*Kết quả kiểm tra có ỔN không?* | Chuyển sang Bước 6. | Thay cảm biến đèn pha/cos tự động. ☞(Trang 9B-24) |
| 6 | **Kiểm tra DTC**<br>1) Cắm các giắc cắm của cảm biến đèn pha/cos tự động, “G04” và “G05”.<br>2) Nối cáp âm (–) ở bình điện.<br>3) Tiến hành “Quy trình xác nhận DTC” (Trang 10B-18) rồi kiểm tra lại DTC.<br>*Có phát hiện thấy DTC B1147 hoặc B1148 hiện tại không?* | Thay BCM và kiểm tra lại DTC. ☞(Trang 10B-43) | Kết thúc. (Hỏng hóc gián đoạn.) |

AENK4L0B.book Page 20 Thursday, August 29, 2019 10:31 AM



## DTC B1170

AENK4L0BA204010

**Điều kiện phát hiện lỗi DTC và khu vực có sự cố**

| Điều kiện phát hiện lỗi DTC | Khu vực có sự cố |
|---|---|
| **B1170: Lỗi truy cập EEPROM**<br>Lỗi bên trong BCM. (Lỗi EEPROM) | BCM |

**Quy trình xác nhận DTC**

1) Xoay công tắc máy về vị trí “ON”.

**Khắc phục sự cố DTC**

**LƯU Ý**

**DTC này có thể được phát hiện khi bình điện yếu hoặc điện áp rất thấp.**

| Bước | Hành động | Có | Không |
|---|---|---|---|
| 1 | **Kiểm tra lại DTC**<br>1) Ngắt cáp âm (–) ở bình điện.<br>2) Nối cáp âm (–) ở bình điện.<br>3) Tiến hành “Quy trình xác nhận DTC” (Trang 10B-20) rồi kiểm tra lại DTC.<br>*Vẫn phát hiện mã DTC B1170?* | Thay BCM và kiểm tra lại DTC. ☞(Trang 10B-43) | Kết thúc. |

## DTC U0073

AENK4L0BA204011

Tham khảo “Khắc phục sự cố đường truyền bị ngắt” trong Phần 10H (Trang 10H-23).

## DTC U0100

AENK4L0BA204012

Tham khảo “Khắc phục sự cố mất đường truyền” trong Phần 10H (Trang 10H-13).

## DTC U0101

AENK4L0BA204013

Tham khảo “Khắc phục sự cố mất đường truyền” trong Phần 10H (Trang 10H-13).

## DTC U108B

AENK4L0BA204019

Tham khảo “Khắc phục sự cố mất đường truyền” trong Phần 10H (Trang 10H-13).