AENK4L0B.book Page 42 Thursday, August 29, 2019 10:31 AM

Khắc phục sự cố

LƯU Ý

Kiểm tra để đảm bảo điện áp bình điện lớn hơn hoặc bằng 12 V.

1) Đo điện áp giữa mỗi cực của giắc cắm J/B và dây nối đất trong bảng sau. Nếu điện áp đo được nằm ngoài khoảng quy định, hãy sửa chữa hoặc thay bộ phận liên quan.

Cực	Điện áp quy định			Bộ phận liên quan
	Công tắc máy: OFF	Công tắc máy: "ACC"	Công tắc máy: "ON"	
"G04-2" và dây nối đất	Điện áp bình điện			Mạch nguồn điện dự phòng (A1)
"G04-13" và dây nối đất	Xấp xỉ 0 V		Điện áp bình điện	• Mạch cấp nguồn IG1 (B1) • Công tắc máy ☞(Trang 6B-14)

2) Đo điện áp giữa mỗi cực của mạch nguồn điện dự phòng và cực nối đất BCM trong bảng sau.
Nếu điện áp đo được nằm ngoài khoảng quy định, hãy sửa chữa hoặc thay bộ phận liên quan.

Cực	Điện áp quy định		Bộ phận liên quan
	Công tắc máy: OFF	Công tắc máy: "ON"	
"G04-2" với "E05-1"	Điện áp bình điện		Mạch nối đất BCM 1 (C1)
"G04-2" với "E05-13"			Mạch nối đất BCM 2 (C2)

Hướng dẫn sửa chữa

Đăng ký chìa khóa công tắc máy

AENK4L0BA206001

LƯU Ý

Tham khảo Sách hướng dẫn vận hành hệ thống chống trộm sử dụng máy chẩn đoán SUZUKI để biết cách đăng ký hệ thống chống trộm.

- Đăng ký mã ID chìa khóa công tắc máy bằng chức năng "Immobilizer Key Registration" (Đăng ký chìa khóa hệ thống chống trộm) trong máy chẩn đoán SUZUKI.
- Đăng ký chìa khóa công tắc máy được thực hiện thông qua việc "Đăng ký chìa khóa hệ thống chống trộm", và việc đăng ký mã bộ thu phát tín hiệu hệ thống chống trộm cũng được thực hiện ở bước này.
- Việc thực hiện "Đăng ký chìa khóa hệ thống chống trộm" sẽ xóa tất cả các mã ID đã được đăng ký. Chuẩn bị tất cả các chìa khóa công tắc máy.
- Có thể đăng ký 4 chìa khóa công tắc máy trong BCM.
- Nếu thay BCM, hãy đăng ký tất cả các chìa khóa công tắc máy.

Đăng ký BCM

AENK4L0BA206002

Sau khi BCM được thay mới, hãy đăng ký mã ID chìa khóa công tắc máy trong BCM bằng máy chẩn đoán SUZUKI và thiết bị an toàn.

1) Chuẩn bị tất cả các chìa khóa công tắc máy sẵn sàng để đăng ký.
2) Thực hiện "Đăng ký chìa khóa hệ thống chống trộm" trong mục "Immobilizer" trên máy chẩn đoán SUZUKI. Tham khảo Sách hướng dẫn vận hành hệ thống chống trộm sử dụng máy chẩn đoán SUZUKI.

LƯU Ý

Khi ECM và BCM được thay mới cùng lúc, thực hiện "Immobilizer Key Registration" (Đăng ký chìa khóa hệ thống chống trộm) thay vì "ECM Registration" (Đăng ký ECM) bằng máy chẩn đoán SUZUKI và thiết bị an toàn. Tham khảo Sách hướng dẫn vận hành hệ thống chống trộm sử dụng máy chẩn đoán SUZUKI để biết cách đăng ký hệ thống chống trộm.

AENK4L0B.book Page 43 Thursday, August 29, 2019 10:31 AM

Tháo và lắp BCM

AENK4L0BA206003

Model có J/B

Tháo

1) Vô hiệu hóa hệ thống túi khí. ☞(Trang 8B-44)
2) Ngắt cáp âm (–) ở bình điện.
3) Rút các giắc cắm (1) khỏi BCM (2).

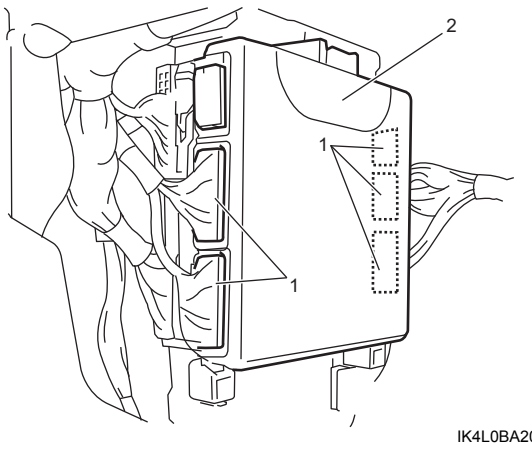

IK4L0BA20010-01

4) Mở khóa (1) bằng cách nhấn và kéo BCM theo hướng mũi tên.

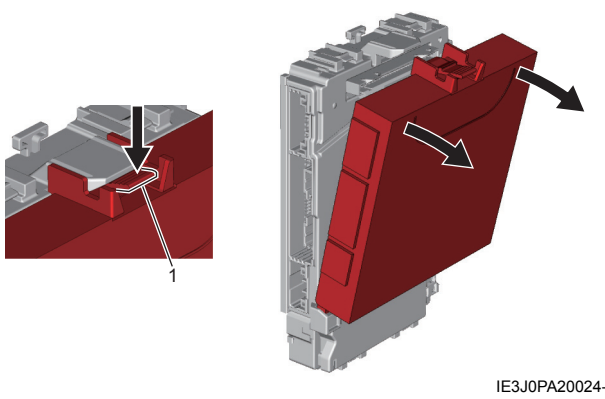

IE3J0PA20024-01

Lắp

Thực hiện ngược lại quy trình tháo, lưu ý những điểm sau.

- Chỉnh khớp vấu lồi (1) ở bên trái và bên phải vào các lỗ của J/B (2).

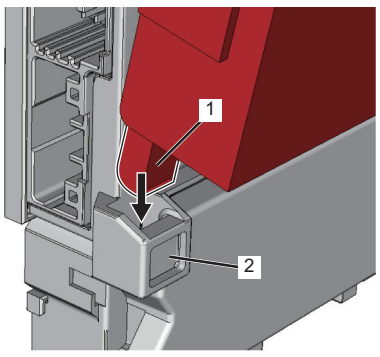

IE3J0PA20025-01

- Ấn mặt trên của BCM xuống và cố định lại.
- Kích hoạt hệ thống túi khí. ☞(Trang 8B-44)
- Nếu thay BCM, hãy tiến hành “Đăng ký BCM” (Trang 10B-42).

Model không có J/B

Tháo

1) Ngắt cáp âm (–) ở bình điện.
2) Tháo ốp trước hộc đựng đồ. ☞(Trang 9C-10)
3) Rút các giắc cắm (1) khỏi BCM (2).

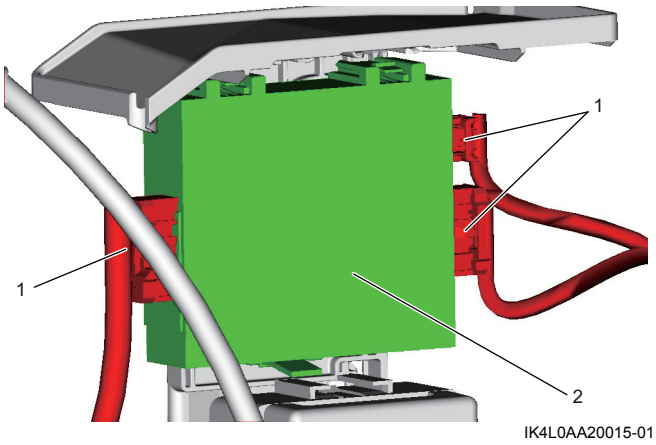

IK4L0AA20015-01

4) Mở khóa (1) bằng cách nhấn và kéo BCM theo hướng mũi tên.

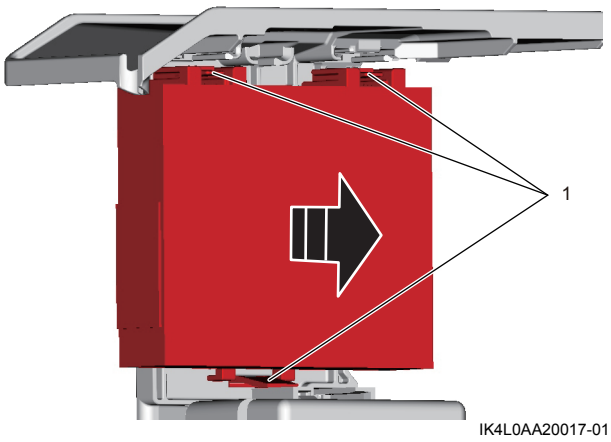

IK4L0AA20017-01

Lắp

Thực hiện ngược lại quy trình tháo, lưu ý những điểm sau.

- Nếu thay BCM, hãy tiến hành “Đăng ký BCM” (Trang 10B-42).