AENK4L0B.book Page 43 Thursday, August 29, 2019 10:31 AM

Tháo và lắp BCM

AENK4L0BA206003

Model có J/B

Tháo

1) Vô hiệu hóa hệ thống túi khí. ☞(Trang 8B-44)
2) Ngắt cáp âm (–) ở bình điện.
3) Rút các giắc cắm (1) khỏi BCM (2).

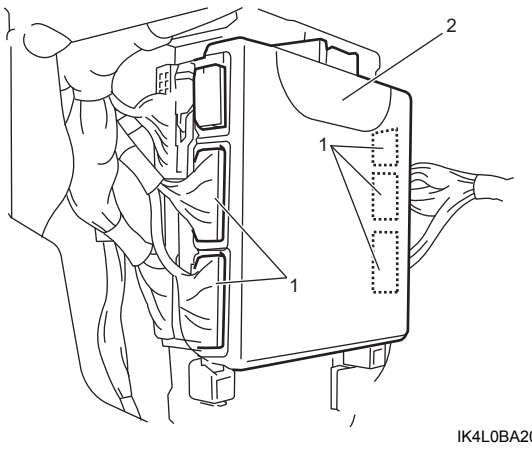

IK4L0BA20010-01

4) Mở khóa (1) bằng cách nhấn và kéo BCM theo hướng mũi tên.

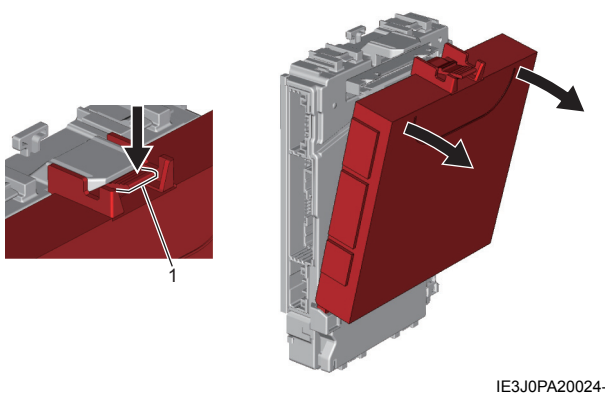

IE3J0PA20024-01

Lắp

Thực hiện ngược lại quy trình tháo, lưu ý những điểm sau.

- Chỉnh khớp vấu lồi (1) ở bên trái và bên phải vào các lỗ của J/B (2).

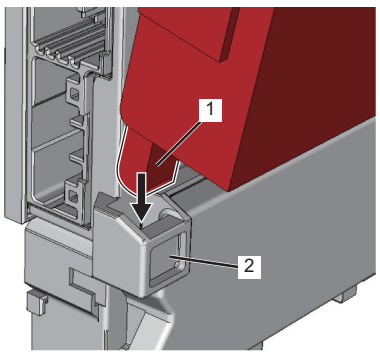

IE3J0PA20025-01

- Ấn mặt trên của BCM xuống và cố định lại.
- Kích hoạt hệ thống túi khí. ☞(Trang 8B-44)
- Nếu thay BCM, hãy tiến hành “Đăng ký BCM” (Trang 10B-42).

Model không có J/B

Tháo

1) Ngắt cáp âm (–) ở bình điện.
2) Tháo ốp trước hộc đựng đồ. ☞(Trang 9C-10)
3) Rút các giắc cắm (1) khỏi BCM (2).

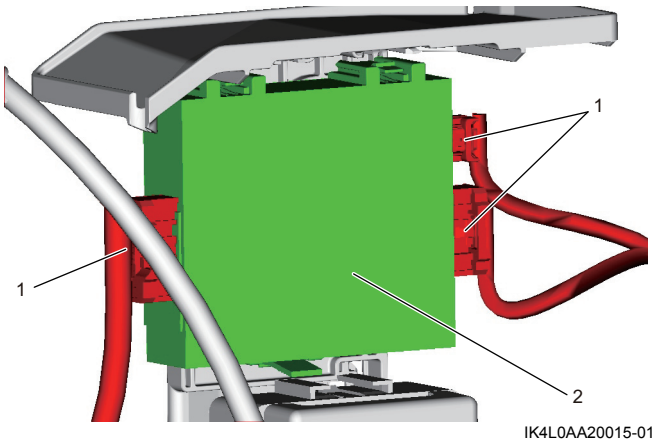

IK4L0AA20015-01

4) Mở khóa (1) bằng cách nhấn và kéo BCM theo hướng mũi tên.

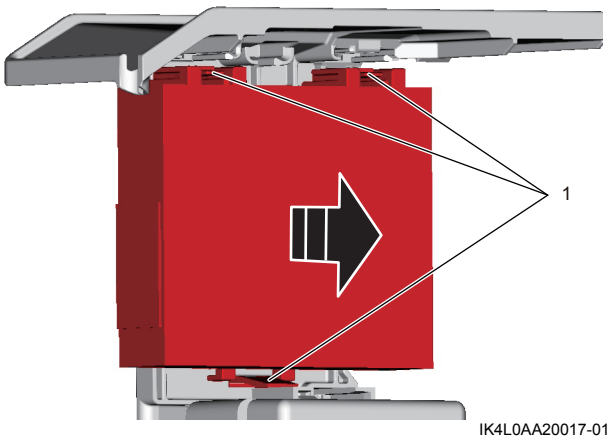

IK4L0AA20017-01

Lắp

Thực hiện ngược lại quy trình tháo, lưu ý những điểm sau.

- Nếu thay BCM, hãy tiến hành “Đăng ký BCM” (Trang 10B-42).

AENK4L0B.book Page 44 Thursday, August 29, 2019 10:31 AM

Kiểm tra rơ-le điều khiển

AENK4L0BA206004

Kiểm tra các rơ le ngoài các rơ-le quạt làm mát két nước số 1 và rơ-le điều khiển mô-tơ khởi động

1) Ngắt (các) rơ-le cần kiểm tra. ☞(Trang 10B-10)
2) Kiểm tra để đảm bảo không có sự thông mạch giữa các cực “3” và “4”.
   Nếu có lỗi, hãy thay rơ-le.
3) Đo điện trở giữa các cực “1” và “2” của rơ-le.
   Nếu kết quả kiểm tra không như quy định, hãy thay rơ-le.

   <u>Điện trở rơ-le</u>
   Giữa cực “1” và “2”: Xấp xỉ 170 Ω ở 20 °C (68 °F)

4) Nối cực dương (+) và cực âm (–) của bình điện với rơ-le như được minh họa trong hình, và kiểm tra sự thông mạch giữa các cực “3” và “4”.
   Nếu không có sự thông mạch khi rơ-le được nối với bình điện, hãy thay rơ-le.

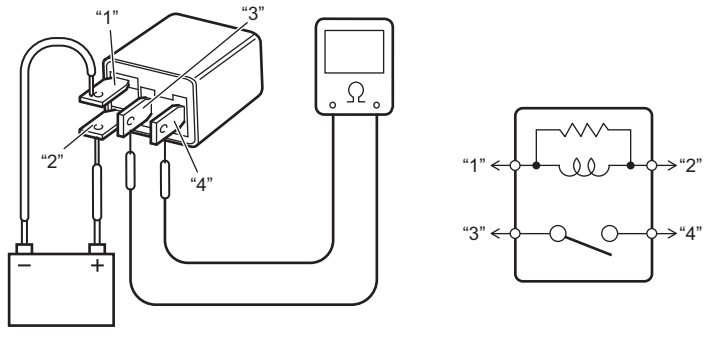

IK4L0AA20019-01

Rơ-le quạt làm mát két nước số 1 và rơ-le điều khiển mô-tơ khởi động

1) Ngắt (các) rơ-le cần kiểm tra. ☞(Trang 10B-10)
2) Kiểm tra để đảm bảo không có sự thông mạch giữa các cực “3” và “4”.
   Nếu có lỗi, hãy thay rơ-le.
3) Kiểm tra để đảm bảo có sự thông mạch giữa các cực “4” và “5”.
   Nếu có lỗi, hãy thay rơ-le.
4) Đo điện trở giữa các cực “1” và “2” của rơ-le.
   Nếu kết quả kiểm tra không như quy định, hãy thay rơ-le.

   <u>Điện trở rơ-le</u>
   Giữa cực “1” và “2”: Xấp xỉ 110 Ω ở 20 °C (68 °F)

5) Nối cực dương (+) và cực âm (–) của bình điện với rơ-le như được minh họa trong hình, và kiểm tra sự thông mạch giữa các cực “3” và “4”.
   Nếu không có sự thông mạch khi rơ-le được nối với bình điện, hãy thay rơ-le.
6) Nối cực dương (+) và cực âm (–) của bình điện với rơ-le như được minh họa trong hình, và kiểm tra sự thông mạch giữa các cực “4” và “5”.
   Nếu có sự thông mạch khi rơ-le được nối với bình điện, hãy thay rơ-le.

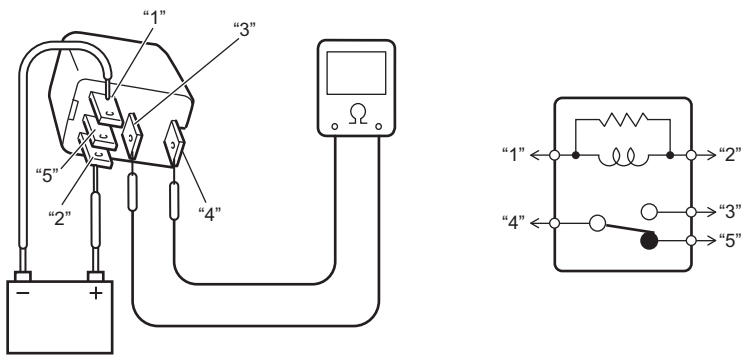

IDAA0AA20015-01