AENK4L0B.book Page 45 Thursday, August 29, 2019 10:31 AM

Dụng cụ và thiết bị chuyên dụng

Dụng cụ chuyên dụng

AENK4L0BA208001

Máy chẩn đoán SUZUKI (Suzuki SDT-II) — ☞(Trang 10B-12) / ☞(Trang 10B-13) 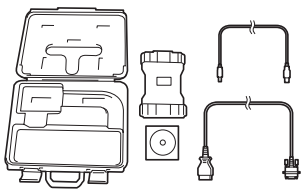	

AENK4L0B.book Page 1 Thursday, August 29, 2019 10:31 AM

Hệ thống điều khiển chống trộm

Phòng ngừa

Phòng ngừa khi chẩn đoán sự cố

AENK4L0BA300001

- Hệ thống điều khiển chống trộm được điều khiển bởi BCM và ECM. Trước khi chẩn đoán sự cố, tham khảo “Phòng ngừa khi chẩn đoán sự cố” trong Phần 10B (Trang 10B-1).
- Trước khi sử dụng máy chẩn đoán, hãy đọc Sách hướng dẫn vận hành để biết cách sử dụng.
- Xóa tất cả các DTC sau khi hoàn thành việc khắc phục sự cố.

Phòng ngừa đối với hệ thống chống trộm

AENK4L0BA300002

- Không xoay công tắc máy về vị trí ON khi chìa khóa công tắc máy tiếp xúc hoặc rất gần với một chìa khóa khác. Nếu không, hệ thống điều khiển chống trộm có thể phát hiện tình trạng bất thường nào đó và khóa động cơ khởi động.

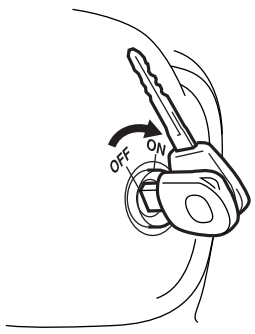

I3RH0AA30001-01

- Không xoay công tắc máy về vị trí ON bằng chìa khóa công tắc máy có bất kỳ kim loại nào (1) bọc xung quanh chuôi chìa khóa hoặc tiếp xúc với chìa khóa. Nếu không, hệ thống điều khiển chống trộm có thể phát hiện tình trạng bất thường nào đó và khóa động cơ khởi động.

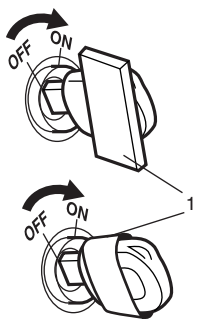

I3RH0AA30002-01

- Không để chìa khóa công tắc máy ở nơi có nhiệt độ cao. Nhiệt độ cao có thể làm hỏng bộ thu phát tín hiệu được tích hợp trong chìa khóa công tắc máy.

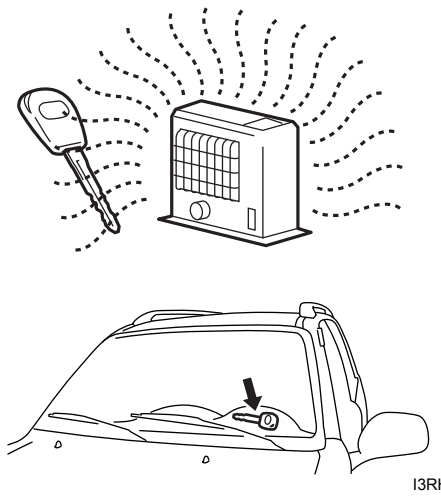

I3RH0AA30003-01

- Không xoay công tắc máy đến vị trí “ON” bằng cách đưa ăng-ten radio tới gần ăng-ten cuộn dây hệ thống chống trộm. Nếu không, hệ thống điều khiển chống trộm có thể phát hiện tình trạng bất thường nào đó và khóa động cơ khởi động.

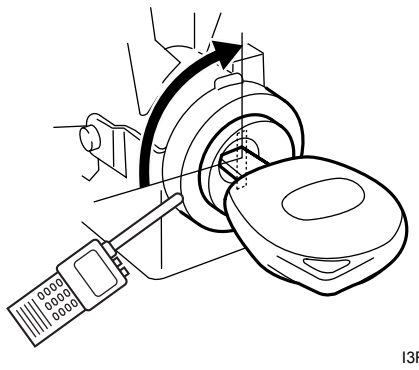

I3RH0AA30004-01