AENK4L0B.book Page 13 Thursday, August 29, 2019 10:31 AM

DTC B1176

AENK4L0BA304016

Điều kiện phát hiện lỗi DTC và khu vực có sự cố

Điều kiện phát hiện lỗi DTC	Khu vực có sự cố
B1176: Thông tin thông số kỹ thuật chưa được đăng ký Thông số kỹ thuật của xe chưa được đăng ký trong BCM.	• Chìa khóa công tắc máy chưa được đăng ký • Mạch / giắc cắm giao tiếp CAN • BCM

Khắc phục sự cố DTC

LƯU Ý

Nếu không thể đăng ký hệ thống chống trộm như bình thường, hãy kiểm tra xem thông tin về thông số kỹ thuật đã được tải đúng chưa.

Bước	Hành động	Có	Không
1	**Kiểm tra DTC** *Có phát hiện (các) DTC nào khác ngoài mã B1176 không?*	Chuyển sang khắc phục sự cố DTC thích hợp.	Chuyển sang Bước 2.
2	**Kiểm tra DTC** 1) Kiểm tra DTC liên quan đến hệ thống giao tiếp CAN. *Có phát hiện CAN-DTC nào không?*	Chuyển sang khắc phục sự cố DTC thích hợp.	Chuyển sang Bước 3.
3	**Đăng ký chìa khóa công tắc máy** 1) Tiến hành “Đăng ký chìa khóa hệ thống chống trộm”. ☞(Trang 10C-16) 2) Xoay công tắc máy về vị trí “OFF” và để công tắc máy ở vị trí “OFF” trong ít nhất 5 giây. 3) Xoay công tắc máy về vị trí “ON”. 4) Kiểm tra lại DTC. *Vẫn phát hiện mã DTC B1176?*	Thay BCM và kiểm tra lại DTC. ☞(Trang 10B-43)	Kết thúc. (Chìa khóa công tắc máy chưa được đăng ký)

DTC B1188

AENK4L0BA304017

Điều kiện phát hiện lỗi DTC và khu vực có sự cố

Điều kiện phát hiện lỗi DTC	Khu vực có sự cố
B1188: Lỗi đường truyền bộ thu phát tín hiệu Lỗi xác nhận giữa chìa khóa công tắc máy và BCM.	• Chìa khóa công tắc máy chưa được đăng ký • Chìa khóa công tắc máy • BCM

Khắc phục sự cố DTC

LƯU Ý

- **Trước khi tiến hành khắc phục sự cố, đọc “Phòng ngừa đối với hệ thống chống trộm” (Trang 10C-1).**
- **Nếu BCM đã được sử dụng trong một xe khác từ trước, không thể đăng ký chìa khóa công tắc máy. Luôn luôn lắp BCM mới mỗi khi cần thay thế.**

AENK4L0B.book Page 14 Thursday, August 29, 2019 10:31 AM

Bước	Hành động	Có	Không
1	**Kiểm tra khởi động động cơ** 1) Khởi động động cơ sử dụng chìa khóa công tắc máy dự phòng. *Động cơ có khởi động không?*	Kết thúc. (Chìa khóa công tắc máy chưa được đăng ký)	Chuyển sang Bước 2.
2	**Đăng ký chìa khóa công tắc máy** 1) Tiến hành “Đăng ký chìa khóa hệ thống chống trộm”. ☞(Trang 10C-16) 2) Kiểm tra để đảm bảo công tắc máy đang ở vị trí “OFF”. 3) Xoay công tắc máy về vị trí “ON”. 4) Kiểm tra lại DTC. *Vẫn phát hiện mã DTC B1188?*	Thay BCM và kiểm tra lại DTC. ☞(Trang 10B-43)	Kết thúc. (Chìa khóa công tắc máy chưa được đăng ký)

DTC B1189

AENK4L0BA304018

Điều kiện phát hiện lỗi DTC và khu vực có sự cố

Điều kiện phát hiện lỗi DTC	Khu vực có sự cố
B1189: Lỗi giao tiếp ăng-ten hệ thống chống trộm Lỗi giao tiếp với hộp điều khiển hệ thống chống trộm (có tích hợp ăng-ten cuộn dây hệ thống chống trộm).	• Mạch / giắc cắm hộp điều khiển hệ thống chống trộm • Hộp điều khiển hệ thống chống trộm • BCM

Sơ đồ mạch

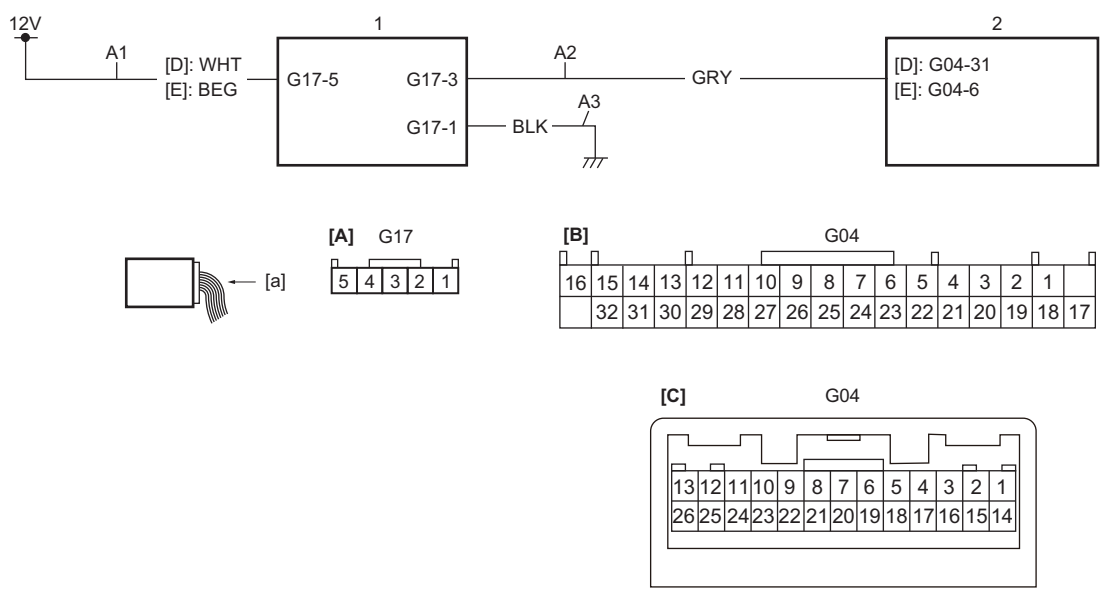

IK4L0BA30002-02

[A]: Giắc cắm hộp điều khiển hệ thống chống trộm (Góc nhìn: [a])	A1: Mạch cấp nguồn hộp điều khiển hệ thống chống trộm
[B]: Giắc cắm BCM (Model có J/B) (Góc nhìn: [a])	A2: Mạch tín hiệu hộp điều khiển hệ thống chống trộm
[C]: Giắc cắm BCM (Model không có J/B) (Góc nhìn: [a])	A3: Mạch nối đất hộp điều khiển hệ thống chống trộm
[D]: Model có J/B	1. Hộp điều khiển hệ thống chống trộm (bao gồm ăng-ten cuộn dây hệ thống chống trộm)
[E]: Model không có J/B	2. BCM

Quy trình xác nhận DTC

1) Xoay công tắc máy về vị trí “ON” trong 10 giây.