AENK4L0B.book Page 14 Thursday, August 29, 2019 10:31 AM

Bước	Hành động	Có	Không
1	**Kiểm tra khởi động động cơ** 1) Khởi động động cơ sử dụng chìa khóa công tắc máy dự phòng. *Động cơ có khởi động không?*	Kết thúc. (Chìa khóa công tắc máy chưa được đăng ký)	Chuyển sang Bước 2.
2	**Đăng ký chìa khóa công tắc máy** 1) Tiến hành “Đăng ký chìa khóa hệ thống chống trộm”. ☞(Trang 10C-16) 2) Kiểm tra để đảm bảo công tắc máy đang ở vị trí “OFF”. 3) Xoay công tắc máy về vị trí “ON”. 4) Kiểm tra lại DTC. *Vẫn phát hiện mã DTC B1188?*	Thay BCM và kiểm tra lại DTC. ☞(Trang 10B-43)	Kết thúc. (Chìa khóa công tắc máy chưa được đăng ký)

DTC B1189

AENK4L0BA304018

Điều kiện phát hiện lỗi DTC và khu vực có sự cố

Điều kiện phát hiện lỗi DTC	Khu vực có sự cố
B1189: Lỗi giao tiếp ăng-ten hệ thống chống trộm Lỗi giao tiếp với hộp điều khiển hệ thống chống trộm (có tích hợp ăng-ten cuộn dây hệ thống chống trộm).	• Mạch / giắc cắm hộp điều khiển hệ thống chống trộm • Hộp điều khiển hệ thống chống trộm • BCM

Sơ đồ mạch

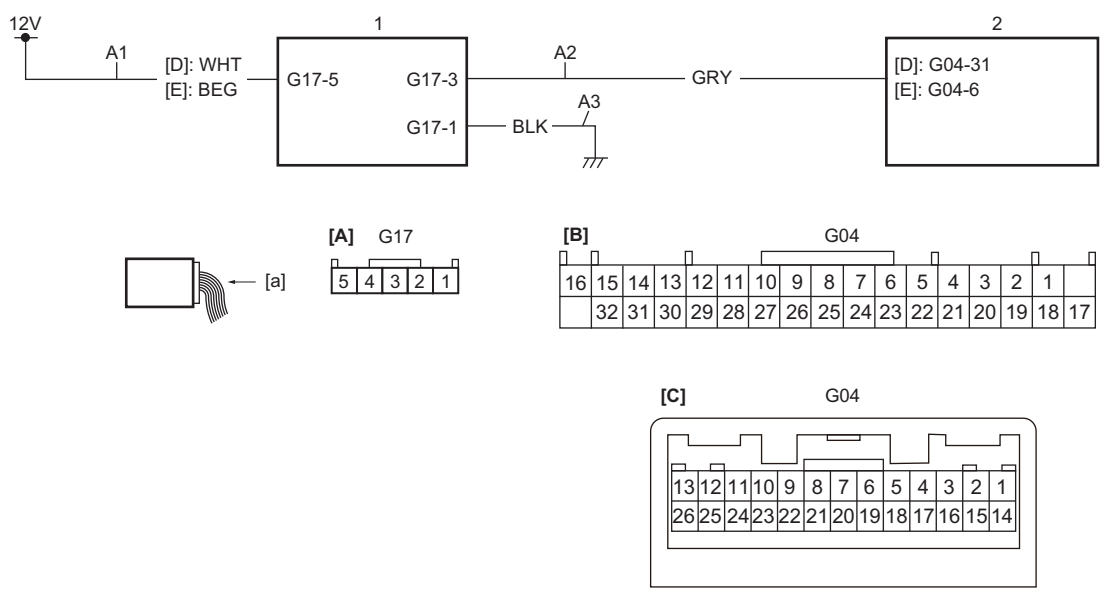

IK4L0BA30002-02

[A]: Giắc cắm hộp điều khiển hệ thống chống trộm (Góc nhìn: [a])	A1: Mạch cấp nguồn hộp điều khiển hệ thống chống trộm
[B]: Giắc cắm BCM (Model có J/B) (Góc nhìn: [a])	A2: Mạch tín hiệu hộp điều khiển hệ thống chống trộm
[C]: Giắc cắm BCM (Model không có J/B) (Góc nhìn: [a])	A3: Mạch nối đất hộp điều khiển hệ thống chống trộm
[D]: Model có J/B	1. Hộp điều khiển hệ thống chống trộm (bao gồm ăng-ten cuộn dây hệ thống chống trộm)
[E]: Model không có J/B	2. BCM

Quy trình xác nhận DTC

1) Xoay công tắc máy về vị trí “ON” trong 10 giây.

AENK4L0B.book Page 15 Thursday, August 29, 2019 10:31 AM

Khắc phục sự cố DTC

Bước	Hành động	Có	Không
1	**Kiểm tra mạch cấp nguồn hộp điều khiển hệ thống chống trộm** 1) Xoay công tắc máy về vị trí “OFF”. 2) Rút giắc cắm “G17”. 3) Kiểm tra xem kết nối cực tới giắc cắm “G17” có chính xác không. 4) Nếu kết nối ỔN, hãy xoay công tắc máy về vị trí “ON”. 5) Kiểm tra để đảm bảo điện áp giữa mạch “A1” và dây nối đất bằng điện áp bình điện. *Kết quả kiểm tra có ỔN không?*	Chuyển sang Bước 2.	Sửa chữa hoặc thay thế bộ dây điện bị hỏng.
2	**Kiểm tra mạch tín hiệu hộp điều khiển hệ thống chống trộm** 1) Ngắt cáp âm (–) ở bình điện. 2) Rút giắc cắm “G04”. 3) Kiểm tra xem kết nối cực tới giắc cắm “G04” có chính xác không. 4) Nếu các kết nối đều ỔN, hãy kiểm tra những điểm sau. • Điện trở mạch “A2”: dưới 1 Ω • Điện trở giữa mạch “A2” và dây nối đất: vô cực • Điện trở giữa mạch “A2” và cáp dương (+) bình điện: vô cực • Điện trở giữa mạch “A2” và từng cầu chì trong hộp cầu chì mạch riêng lẻ: vô cực *Kết quả kiểm tra có ỔN không?*	Chuyển sang Bước 3.	Sửa chữa hoặc thay thế bộ dây điện bị hỏng.
3	**Kiểm tra mạch nối đất hộp điều khiển hệ thống chống trộm** 1) Kiểm tra để đảm bảo điện trở giữa mạch “A3” và dây nối đất thấp hơn 1 Ω. *Kết quả kiểm tra có ỔN không?*	Chuyển sang Bước 4.	Sửa chữa hoặc thay thế bộ dây điện bị hỏng.
4	**Kiểm tra DTC** 1) Thay hộp điều khiển hệ thống chống trộm. ☞(Trang 10C-16) 2) Tiến hành “Quy trình xác nhận DTC” (Trang 10C-14) rồi kiểm tra lại DTC. *Vẫn phát hiện mã DTC B1189?*	Thay BCM và kiểm tra lại DTC. ☞(Trang 10B-43)	Kết thúc. (Hộp điều khiển hệ thống chống trộm bị lỗi)

DTC B118A

AENK4L0BA304019

Điều kiện phát hiện lỗi DTC và khu vực có sự cố

Điều kiện phát hiện lỗi DTC	Khu vực có sự cố
B118A: Điện áp bình điện thấp (Xác nhận mã ID hệ thống chống trộm) Lỗi giao tiếp với hộp điều khiển hệ thống chống trộm do điện áp bình điện thấp.	• Bình điện • Mạch cấp nguồn / mạch nối đất BCM • BCM

Quy trình xác nhận DTC

1) Xoay công tắc máy về vị trí “ON” trong 10 giây.